Общество с ограниченной ответственностью
«Параллакс Поволжье»

Регистрационный номер НП «Союз архитекторов и проектировщиков «ВОЛГА-КАМА» в государственном реестре саморегулируемых организаций СРО-П-114-14012010 от 14.01.2010.
Регистрационный номер ООО «Параллакс Поволжье» в реестре Союза 173 от 19.06.2017.

Заказчик: АО «КИП «Мастер»

Промышленный технопарк «Олимп». Этап 1. Научно-административное здание. Этап 2. Научно-производственное здание» (адрес объекта: РТ, г. Набережные Челны, промышленно-коммунальная зона, ул. Техническая)

ПРОЕКТНАЯ ДОКУМЕНТАЦИЯ

Этап 1. Научно-административное здание

Раздел 5: «Сведения об инженерном оборудовании, о сетях и системах инженерно-технического обеспечения»

Подраздел 1: «Система электроснабжения»

Часть 2: «Внутренние сети электроснабжения»

ПП-0680/1-ИОС1.2

Том 5.1.2

Изм.	№ док.	Подпись	Дата

2023

Общество с ограниченной ответственностью
«Параллакс Поволжье»

Регистрационный номер НП «Союз архитекторов и проектировщиков «ВОЛГА-КАМА» в государственном реестре саморегулируемых организаций СРО-П-114-14012010 от 14.01.2010.
Регистрационный номер ООО «Параллакс Поволжье» в реестре Союза 173 от 19.06.2017.

Заказчик: АО «КИП «Мастер»

Промышленный технопарк «Олимп». Этап 1. Научно-административное здание. Этап 2. Научно-производственное здание»
(адрес объекта: РТ, г. Набережные Челны, промышленно-коммунальная зона, ул. Техническая)

ПРОЕКТНАЯ ДОКУМЕНТАЦИЯ

Этап 1. Научно-административное здание

Раздел 5: «Сведения об инженерном оборудовании, о сетях и системах инженерно-технического обеспечения»

Подраздел 1: «Система электроснабжения»

Часть 2: «Внутренние сети электроснабжения»

ПП-0680/1-ИОС1.2

Том 5.1.2

Изм.	№ док.	Подпись	Дата

Главный инженер проекта _____Асадуллин Э.И.

2023

Согласовано

Взам. инв. №

Подп. и дата

Инв. №подл.

Содержание тома

Обозначение	Наименование	Примечание
ПП-0680/1-ИОС1.2-С	Содержание тома	Листы 2-13
ПП-0680/1-СП	Состав проектной документации	Листы 14-15
ПП-0680/1-ИОС1.2-ГЗ	Гарантийная запись	Лист 16
	Текстовая часть	
ПП-0680/1-ИОС1.2.ПЗ	Пояснительная записка	Листы 17-43
	Графическая часть	
ПП-0680/1-ИОС1.2	Схема электрическая принципиальная ВРУ1	Лист 44
ПП-0680/1-ИОС1.2	Схема электрическая принципиальная ВРУ2	Лист 45
ПП-0680/1-ИОС1.2	Схема электрическая принципиальная щита ЩУ0 (начало)	Лист 46
ПП-0680/1-ИОС1.2	Схема электрическая принципиальная щита ЩУ0 (окончание)	Лист 47
ПП-0680/1-ИОС1.2	Схема электрическая принципиальная щита ЩС0	Лист 48
ПП-0680/1-ИОС1.2	Схема электрическая принципиальная щита ЩО0	Лист 49
ПП-0680/1-ИОС1.2	Схема электрическая принципиальная щита ЩРВ0	Лист 50
ПП-0680/1-ИОС1.2	Схема электрическая принципиальная щита ЩРК0 (начало)	Лист 51
ПП-0680/1-ИОС1.2	Схема электрическая принципиальная щита ЩРК0 (окончание)	Лист 52
ПП-0680/1-ИОС1.2	Схема электрическая принципиальная щита ЩРСО0	Лист 53
ПП-0680/1-ИОС1.2	Схема электрическая принципиальная щита ЩПС0	Лист 54
ПП-0680/1-ИОС1.2	Схема электрическая принципиальная щита ЩОА0	Лист 55
ПП-0680/1-ИОС1.2	Схема электрическая принципиальная щита ЩС013 (начало)	Лист 56
ПП-0680/1-ИОС1.2	Схема электрическая принципиальная щита ЩС013 (продолжение)	Лист 57

Согласовано:

Взам. инв.№

Подп. и дата

Инв. № подл.

Изм.	Кол.уч	Лист	№ док	Подпись	Дата

ПП-0680/1-ИОС1.2-С

Разработал	Ерхов		
Н.контр	Асадуллин		
ГИП	Асадуллин		

Содержание тома

Стадия	Лист	Листов
П	1	12

PARALLAX поволжье

Формат А4

Содержание тома (продолжение)

Обозначение	Наименование	Примечание
ПП-0680/1-ИОС1.2	Схема электрическая принципиальная щита ЩС013 (окончание)	Лист 58
ПП-0680/1-ИОС1.2	Схема электрическая принципиальная щита ЩС007 (начало)	Лист 59
ПП-0680/1-ИОС1.2	Схема электрическая принципиальная щита ЩС007 (окончание)	Лист 60
ПП-0680/1-ИОС1.2	Схема электрическая принципиальная щита ЩС020	Лист 61
ПП-0680/1-ИОС1.2	Схема электрическая принципиальная щита ЩС022	Лист 62
ПП-0680/1-ИОС1.2	Схема электрическая принципиальная щита ЩС023	Лист 63
ПП-0680/1-ИОС1.2	Схема электрическая принципиальная щита ЩС028 (начало)	Лист 64
ПП-0680/1-ИОС1.2	Схема электрическая принципиальная щита ЩС028 (окончание)	Лист 65
ПП-0680/1-ИОС1.2	Схема электрическая принципиальная щита ЩС029	Лист 66
ПП-0680/1-ИОС1.2	Схема электрическая принципиальная щита ЩС030	Лист 67
ПП-0680/1-ИОС1.2	Схема электрическая принципиальная щита ЩС032 (начало)	Лист 68
ПП-0680/1-ИОС1.2	Схема электрическая принципиальная щита ЩС032 (окончание)	Лист 69
ПП-0680/1-ИОС1.2	Схема электрическая принципиальная щита ЩС033 (начало)	Лист 70
ПП-0680/1-ИОС1.2	Схема электрическая принципиальная щита ЩС033 (окончание)	Лист 71
ПП-0680/1-ИОС1.2	Схема электрическая принципиальная щита ЩУ1 (начало)	Лист 72
ПП-0680/1-ИОС1.2	Схема электрическая принципиальная щита ЩУ1 (окончание)	Лист 73
ПП-0680/1-ИОС1.2	Схема электрическая принципиальная щита ЩС1	Лист 74
ПП-0680/1-ИОС1.2	Схема электрическая принципиальная щита ЩО1	Лист 75
ПП-0680/1-ИОС1.2	Схема электрическая принципиальная щита ЩРВ1	Лист 76
ПП-0680/1-ИОС1.2	Схема электрическая принципиальная щита ЩРК1(начало)	Лист 77
ПП-0680/1-ИОС1.2	Схема электрическая принципиальная щита ЩРК1(окончание)	Лист 78

Содержание тома (продолжение)

Обозначение	Наименование	Примечание
ПП-0680/1-ИОС1.2	Схема электрическая принципиальная щита ЩРСО1(начало)	Лист 79
ПП-0680/1-ИОС1.2	Схема электрическая принципиальная щита ЩРСО1(окончание)	Лист 80
ПП-0680/1-ИОС1.2	Схема электрическая принципиальная щита ЩПС1	Лист 81
ПП-0680/1-ИОС1.2	Схема электрическая принципиальная щита ЩОА1	Лист 82
ПП-0680/1-ИОС1.2	Схема электрическая принципиальная щита ЩС117	Лист 83
ПП-0680/1-ИОС1.2	Схема электрическая принципиальная щита ЩС120 (начало)	Лист 84
ПП-0680/1-ИОС1.2	Схема электрическая принципиальная щита ЩС120 (продолжение)	Лист 85
ПП-0680/1-ИОС1.2	Схема электрическая принципиальная щита ЩС120 (окончание)	Лист 86
ПП-0680/1-ИОС1.2	Схема электрическая принципиальная щита ЩС124 (начало)	Лист 87
ПП-0680/1-ИОС1.2	Схема электрическая принципиальная щита ЩС124 (окончание)	Лист 88
ПП-0680/1-ИОС1.2	Схема электрическая принципиальная щита ЩС128 (начало)	Лист 89
ПП-0680/1-ИОС1.2	Схема электрическая принципиальная щита ЩС128 (окончание)	Лист 90
ПП-0680/1-ИОС1.2	Схема электрическая принципиальная щита ЩС129 (начало)	Лист 91
ПП-0680/1-ИОС1.2	Схема электрическая принципиальная щита ЩС129 (окончание)	Лист 92
ПП-0680/1-ИОС1.2	Схема электрическая принципиальная щита ЩС130 (начало)	Лист 93
ПП-0680/1-ИОС1.2	Схема электрическая принципиальная щита ЩС130 (окончание)	Лист 94
ПП-0680/1-ИОС1.2	Схема электрическая принципиальная щита ЩС131	Лист 95
ПП-0680/1-ИОС1.2	Схема электрическая принципиальная щита ЩС137	Лист 96
ПП-0680/1-ИОС1.2	Схема электрическая принципиальная щита ЩС138	Лист 97
ПП-0680/1-ИОС1.2	Схема электрическая принципиальная щита ЩС139	Лист 98
ПП-0680/1-ИОС1.2	Схема электрическая принципиальная щита ЩС140 (начало)	Лист 99

Содержание тома (продолжение)

Обозначение	Наименование	Примечание
ПП-0680/1-ИОС1.2	Схема электрическая принципиальная щита ЩС140 (окончание)	Лист 100
ПП-0680/1-ИОС1.2	Схема электрическая принципиальная щита ЩС141 (начало)	Лист 101
ПП-0680/1-ИОС1.2	Схема электрическая принципиальная щита ЩС141 (окончание)	Лист 102
ПП-0680/1-ИОС1.2	Схема электрическая принципиальная щита ЩС142	Лист 103
ПП-0680/1-ИОС1.2	Схема электрическая принципиальная щита ЩС143	Лист 104
ПП-0680/1-ИОС1.2	Схема электрическая принципиальная щита ЩС145	Лист 105
ПП-0680/1-ИОС1.2	Схема электрическая принципиальная щита ЩУ2 (начало)	Лист 106
ПП-0680/1-ИОС1.2	Схема электрическая принципиальная щита ЩУ2 (окончание)	Лист 107
ПП-0680/1-ИОС1.2	Схема электрическая принципиальная щита ЩС2 (начало)	Лист 108
ПП-0680/1-ИОС1.2	Схема электрическая принципиальная щита ЩС2 (окончание)	Лист 109
ПП-0680/1-ИОС1.2	Схема электрическая принципиальная щита ЩО2	Лист 110
ПП-0680/1-ИОС1.2	Схема электрическая принципиальная щита ЩРВ2	Лист 111
ПП-0680/1-ИОС1.2	Схема электрическая принципиальная щита ЩРК2(начало)	Лист 112
ПП-0680/1-ИОС1.2	Схема электрическая принципиальная щита ЩРК2(продолжение)	Лист 113
ПП-0680/1-ИОС1.2	Схема электрическая принципиальная щита ЩРК2(оконччание)	Лист 114
ПП-0680/1-ИОС1.2	Схема электрическая принципиальная щита ЩРСО2	Лист 115
ПП-0680/1-ИОС1.2	Схема электрическая принципиальная щита ЩПС2	Лист 116
ПП-0680/1-ИОС1.2	Схема электрическая принципиальная щита ЩОА2	Лист 117
ПП-0680/1-ИОС1.2	Схема электрическая принципиальная щита ЩС208	Лист 118
ПП-0680/1-ИОС1.2	Схема электрическая принципиальная щита ЩС209 (начало)	Лист 119
ПП-0680/1-ИОС1.2	Схема электрическая принципиальная щита ЩС209 (продолжение)	Лист 120

Содержание тома (продолжение)

Обозначение	Наименование	Примечание
ПП-0680/1-ИОС1.2	Схема электрическая принципиальная щита ЩС209 (окончание)	Лист 121
ПП-0680/1-ИОС1.2	Схема электрическая принципиальная щита ЩС211 (начало)	Лист 122
ПП-0680/1-ИОС1.2	Схема электрическая принципиальная щита ЩС211 (продолжение)	Лист 123
ПП-0680/1-ИОС1.2	Схема электрическая принципиальная щита ЩС211 (продолжение)	Лист 124
ПП-0680/1-ИОС1.2	Схема электрическая принципиальная щита ЩС211 (окончание)	Лист 125
ПП-0680/1-ИОС1.2	Схема электрическая принципиальная щита ЩС217	Лист 126
ПП-0680/1-ИОС1.2	Схема электрическая принципиальная щита ЩС218 (начало)	Лист 127
ПП-0680/1-ИОС1.2	Схема электрическая принципиальная щита ЩС218 (окончание)	Лист 128
ПП-0680/1-ИОС1.2	Схема электрическая принципиальная щита ЩС223	Лист 129
ПП-0680/1-ИОС1.2	Схема электрическая принципиальная щита ЩС224	Лист 130
ПП-0680/1-ИОС1.2	Схема электрическая принципиальная щита ЩС225	Лист 131
ПП-0680/1-ИОС1.2	Схема электрическая принципиальная щита ЩС226	Лист 132
ПП-0680/1-ИОС1.2	Схема электрическая принципиальная щита ЩС227	Лист 133
ПП-0680/1-ИОС1.2	Схема электрическая принципиальная щита ЩС230 (начало)	Лист 134
ПП-0680/1-ИОС1.2	Схема электрическая принципиальная щита ЩС230 (окончание)	Лист 135
ПП-0680/1-ИОС1.2	Схема электрическая принципиальная щита ЩС231	Лист 136
ПП-0680/1-ИОС1.2	Схема электрическая принципиальная щита ЩС234	Лист 137
ПП-0680/1-ИОС1.2	Схема электрическая принципиальная щита ЩУ3 (начало)	Лист 138
ПП-0680/1-ИОС1.2	Схема электрическая принципиальная щита ЩУ3 (окончание)	Лист 139
ПП-0680/1-ИОС1.2	Схема электрическая принципиальная щита ЩС3 (начало)	Лист 140
ПП-0680/1-ИОС1.2	Схема электрическая принципиальная щита ЩС3 (окончание)	Лист 141

Содержание тома (продолжение)

Обозначение	Наименование	Примечание
ПП-0680/1-ИОС1.2	Схема электрическая принципиальная щита ЩО3	Лист 142
ПП-0680/1-ИОС1.2	Схема электрическая принципиальная щита ЩРВ3	Лист 143
ПП-0680/1-ИОС1.2	Схема электрическая принципиальная щита ЩРК3(начало)	Лист 144
ПП-0680/1-ИОС1.2	Схема электрическая принципиальная щита ЩРК3(продолжение)	Лист 145
ПП-0680/1-ИОС1.2	Схема электрическая принципиальная щита ЩРК3(окончание)	Лист 146
ПП-0680/1-ИОС1.2	Схема электрическая принципиальная щита ЩРСО3	Лист 147
ПП-0680/1-ИОС1.2	Схема электрическая принципиальная щита ЩПС3	Лист 148
ПП-0680/1-ИОС1.2	Схема электрическая принципиальная щита ЩОА3	Лист 149
ПП-0680/1-ИОС1.2	Схема электрическая принципиальная щита ЩС308	Лист 150
ПП-0680/1-ИОС1.2	Схема электрическая принципиальная щита ЩС309 (начало)	Лист 151
ПП-0680/1-ИОС1.2	Схема электрическая принципиальная щита ЩС309 (продолжение)	Лист 152
ПП-0680/1-ИОС1.2	Схема электрическая принципиальная щита ЩС309 (окончание)	Лист 153
ПП-0680/1-ИОС1.2	Схема электрическая принципиальная щита ЩС311 (начало)	Лист 154
ПП-0680/1-ИОС1.2	Схема электрическая принципиальная щита ЩС311 (продолжение)	Лист 155
ПП-0680/1-ИОС1.2	Схема электрическая принципиальная щита ЩС311 (продолжение)	Лист 156
ПП-0680/1-ИОС1.2	Схема электрическая принципиальная щита ЩС311 (окончание)	Лист 157
ПП-0680/1-ИОС1.2	Схема электрическая принципиальная щита ЩС317	Лист 158
ПП-0680/1-ИОС1.2	Схема электрическая принципиальная щита ЩС318 (начало)	Лист 159
ПП-0680/1-ИОС1.2	Схема электрическая принципиальная щита ЩС318 (окончание)	Лист 160
ПП-0680/1-ИОС1.2	Схема электрическая принципиальная щита ЩС323	Лист 161
ПП-0680/1-ИОС1.2	Схема электрическая принципиальная щита ЩС324	Лист 162

Содержание тома (продолжение)

Обозначение	Наименование	Примечание
ПП-0680/1-ИОС1.2	Схема электрическая принципиальная щита ЩС325	Лист 163
ПП-0680/1-ИОС1.2	Схема электрическая принципиальная щита ЩС326 (начало)	Лист 164
ПП-0680/1-ИОС1.2	Схема электрическая принципиальная щита ЩС326 (окончание)	Лист 165
ПП-0680/1-ИОС1.2	Схема электрическая принципиальная щита ЩС327	Лист 166
ПП-0680/1-ИОС1.2	Схема электрическая принципиальная щита ЩС330 (начало)	Лист 167
ПП-0680/1-ИОС1.2	Схема электрическая принципиальная щита ЩС330 (окончание)	Лист 168
ПП-0680/1-ИОС1.2	Схема электрическая принципиальная щита ЩС331	Лист 169
ПП-0680/1-ИОС1.2	Схема электрическая принципиальная щита ЩС332	Лист 170
ПП-0680/1-ИОС1.2	Схема электрическая принципиальная щита ЩУ4 (начало)	Лист 171
ПП-0680/1-ИОС1.2	Схема электрическая принципиальная щита ЩУ4 (окончание)	Лист 172
ПП-0680/1-ИОС1.2	Схема электрическая принципиальная щита ЩС4 (начало)	Лист 173
ПП-0680/1-ИОС1.2	Схема электрическая принципиальная щита ЩС4 (окончание)	Лист 174
ПП-0680/1-ИОС1.2	Схема электрическая принципиальная щита ЩО4	Лист 175
ПП-0680/1-ИОС1.2	Схема электрическая принципиальная щита ЩРВ4	Лист 176
ПП-0680/1-ИОС1.2	Схема электрическая принципиальная щита ЩРК4(начало)	Лист 177
ПП-0680/1-ИОС1.2	Схема электрическая принципиальная щита ЩРК4(продолжение)	Лист 178
ПП-0680/1-ИОС1.2	Схема электрическая принципиальная щита ЩРК4(окончание)	Лист 179
ПП-0680/1-ИОС1.2	Схема электрическая принципиальная щита ЩРСО4	Лист 180
ПП-0680/1-ИОС1.2	Схема электрическая принципиальная щита ЩПС4	Лист 181
ПП-0680/1-ИОС1.2	Схема электрическая принципиальная щита ЩОА4	Лист 182
ПП-0680/1-ИОС1.2	Схема электрическая принципиальная щита ЩС408	Лист 183
ПП-0680/1-ИОС1.2	Схема электрическая принципиальная щита ЩС409 (начало)	Лист 184

Содержание тома (продолжение)

Обозначение	Наименование	Примечание
ПП-0680/1-ИОС1.2	Схема электрическая принципиальная щита ЩС409 (продолжение)	Лист 185
ПП-0680/1-ИОС1.2	Схема электрическая принципиальная щита ЩС409 (окончание)	Лист 186
ПП-0680/1-ИОС1.2	Схема электрическая принципиальная щита ЩС411 (начало)	Лист 187
ПП-0680/1-ИОС1.2	Схема электрическая принципиальная щита ЩС411 (продолжение)	Лист 188
ПП-0680/1-ИОС1.2	Схема электрическая принципиальная щита ЩС411 (продолжение)	Лист 189
ПП-0680/1-ИОС1.2	Схема электрическая принципиальная щита ЩС411 (окончание)	Лист 190
ПП-0680/1-ИОС1.2	Схема электрическая принципиальная щита ЩС419 (начало)	Лист 191
ПП-0680/1-ИОС1.2	Схема электрическая принципиальная щита ЩС419 (окончание)	Лист 192
ПП-0680/1-ИОС1.2	Схема электрическая принципиальная щита ЩС420 (начало)	Лист 193
ПП-0680/1-ИОС1.2	Схема электрическая принципиальная щита ЩС420 (окончание)	Лист 194
ПП-0680/1-ИОС1.2	Схема электрическая принципиальная щита ЩС425	Лист 195
ПП-0680/1-ИОС1.2	Схема электрическая принципиальная щита ЩС426	Лист 196
ПП-0680/1-ИОС1.2	Схема электрическая принципиальная щита ЩС427	Лист 197
ПП-0680/1-ИОС1.2	Схема электрическая принципиальная щита ЩС428 (начало)	Лист 198
ПП-0680/1-ИОС1.2	Схема электрическая принципиальная щита ЩС428 (окончание)	Лист 199
ПП-0680/1-ИОС1.2	Схема электрическая принципиальная щита ЩС429	Лист 200
ПП-0680/1-ИОС1.2	Схема электрическая принципиальная щита ЩС430 (начало)	Лист 201
ПП-0680/1-ИОС1.2	Схема электрическая принципиальная щита ЩС430 (окончание)	Лист 202
ПП-0680/1-ИОС1.2	Схема электрическая принципиальная щита ЩС431	Лист 203
ПП-0680/1-ИОС1.2	Схема электрическая принципиальная щита ЩС432	Лист 204
ПП-0680/1-ИОС1.2	Схема электрическая принципиальная щита ЩС433	Лист 205

Содержание тома (продолжение)

Обозначение	Наименование	Примечание
ПП-0680/1-ИОС1.2	Схема электрическая принципиальная щита ЩУ5 (начало)	Лист 206
ПП-0680/1-ИОС1.2	Схема электрическая принципиальная щита ЩУ5 (окончание)	Лист 207
ПП-0680/1-ИОС1.2	Схема электрическая принципиальная щита ЩС5	Лист 208
ПП-0680/1-ИОС1.2	Схема электрическая принципиальная щита ЩО5	Лист 209
ПП-0680/1-ИОС1.2	Схема электрическая принципиальная щита ЩРВ5	Лист 2010
ПП-0680/1-ИОС1.2	Схема электрическая принципиальная щита ЩРК5(начало)	Лист 211
ПП-0680/1-ИОС1.2	Схема электрическая принципиальная щита ЩРК5(окончание)	Лист 212
ПП-0680/1-ИОС1.2	Схема электрическая принципиальная щита ЩРСО5(начало)	Лист 213
ПП-0680/1-ИОС1.2	Схема электрическая принципиальная щита ЩРСО5(окончание)	Лист 214
ПП-0680/1-ИОС1.2	Схема электрическая принципиальная щита ЩПС5	Лист 215
ПП-0680/1-ИОС1.2	Схема электрическая принципиальная щита ЩОА5	Лист 216
ПП-0680/1-ИОС1.2	Схема электрическая принципиальная щита ЩС511	Лист 217
ПП-0680/1-ИОС1.2	Схема электрическая принципиальная щита ЩС512	Лист 218
ПП-0680/1-ИОС1.2	Схема электрическая принципиальная щита ЩС514	Лист 219
ПП-0680/1-ИОС1.2	Схема электрическая принципиальная щита ЩС520	Лист 220
ПП-0680/1-ИОС1.2	Схема электрическая принципиальная щита ЩС521 (начало)	Лист 221
ПП-0680/1-ИОС1.2	Схема электрическая принципиальная щита ЩС521 (окончание)	Лист 222
ПП-0680/1-ИОС1.2	Схема электрическая принципиальная щита ЩС522	Лист 223
ПП-0680/1-ИОС1.2	Схема электрическая принципиальная щита ЩС523	Лист 224
ПП-0680/1-ИОС1.2	Схема электрическая принципиальная щита ЩС525	Лист 225
ПП-0680/1-ИОС1.2	Схема электрическая принципиальная щита ЩС526	Лист 226

Содержание тома (продолжение)

Обозначение	Наименование	Примечание
ПП-0680/1-ИОС1.2	Схема электрическая принципиальная щита ЩС527	Лист 227
ПП-0680/1-ИОС1.2	Схема электрическая принципиальная щита ЩС528	Лист 228
ПП-0680/1-ИОС1.2	Схема электрическая принципиальная щита ЩС529	Лист 229
ПП-0680/1-ИОС1.2	План расположения электрощитового оборудования и прокладки электрической распределительной сети в подвале	Лист 230
ПП-0680/1-ИОС1.2	План расположения электрощитового оборудования и прокладки электрической распределительной сети на 1 этаже	Лист 231
ПП-0680/1-ИОС1.2	План расположения электрощитового оборудования и прокладки электрической распределительной сети на 2 этаже	Лист 232
ПП-0680/1-ИОС1.2	План расположения электрощитового оборудования и прокладки электрической распределительной сети на 3 этаже	Лист 233
ПП-0680/1-ИОС1.2	План расположения электрощитового оборудования и прокладки электрической распределительной сети на 4 этаже	Лист 234
ПП-0680/1-ИОС1.2	План расположения электрощитового оборудования и прокладки электрической распределительной сети на 5 этаже	Лист 235
ПП-0680/1-ИОС1.2	План расположения оборудования технологии и прокладки электрической групповой сети в подвале	Лист 236
ПП-0680/1-ИОС1.2	План расположения оборудования технологии и прокладки электрической групповой сети на 1 этаже	Лист 237
ПП-0680/1-ИОС1.2	План расположения оборудования технологии и прокладки электрической групповой сети на 2 этаже	Лист 238
ПП-0680/1-ИОС1.2	План расположения оборудования технологии и прокладки электрической групповой сети на 3 этаже	Лист 239
ПП-0680/1-ИОС1.2	План расположения оборудования технологии и прокладки электрической групповой сети на 4 этаже	Лист 240
ПП-0680/1-ИОС1.2	План расположения оборудования технологии и прокладки электрической групповой сети на 5 этаже	Лист 241

Содержание тома (продолжение)

Обозначение	Наименование	Примечание
ПП-0680/1-ИОС1.2	План расположения светотехнического оборудования и прокладки электрической групповой сети в подвале	Лист 242
ПП-0680/1-ИОС1.2	План расположения светотехнического оборудования и прокладки электрической групповой сети на 1 этаже	Лист 243
ПП-0680/1-ИОС1.2	План расположения светотехнического оборудования и прокладки электрической групповой сети на 2 этаже	Лист 244
ПП-0680/1-ИОС1.2	План расположения светотехнического оборудования и прокладки электрической групповой сети на 3 этаже	Лист 245
ПП-0680/1-ИОС1.2	План расположения светотехнического оборудования и прокладки электрической групповой сети на 4 этаже	Лист 246
ПП-0680/1-ИОС1.2	План расположения светотехнического оборудования и прокладки электрической групповой сети на 5 этаже	Лист 247
ПП-0680/1-ИОС1.2	План расположения оборудования вентиляции и кондиционирования и прокладки электрической групповой сети в подвале	Лист 248
ПП-0680/1-ИОС1.2	План расположения оборудования вентиляции и кондиционирования и прокладки электрической групповой сети на 1 этаже	Лист 249
ПП-0680/1-ИОС1.2	План расположения оборудования вентиляции и кондиционирования и прокладки электрической групповой сети на 2 этаже	Лист 250
ПП-0680/1-ИОС1.2	План расположения оборудования вентиляции и кондиционирования и прокладки электрической групповой сети на 3 этаже	Лист 251
ПП-0680/1-ИОС1.2	План расположения оборудования вентиляции и кондиционирования и прокладки электрической групповой сети на 4 этаже	Лист 252
ПП-0680/1-ИОС1.2	План расположения оборудования вентиляции и кондиционирования и прокладки электрической групповой сети на 5 этаже	Лист 253
ПП-0680/1-ИОС1.2	План расположения оборудования систем связи, пожарной сигнализации и прокладки электрической групповой сети в подвале	Лист 254
ПП-0680/1-ИОС1.2	План расположения оборудования систем связи, пожарной сигнализации и прокладки электрической групповой сети на 1 этаже	Лист 255

Содержание тома (окончание)

Обозначение	Наименование	Примечание
ПП-0680/1-ИОС1.2	План расположения оборудования систем связи, пожарной сигнализации и прокладки электрической групповой сети на 2 этаже	Лист 256
ПП-0680/1-ИОС1.2	План расположения оборудования систем связи, пожарной сигнализации и прокладки электрической групповой сети на 3 этаже	Лист 257
ПП-0680/1-ИОС1.2	План расположения оборудования систем связи, пожарной сигнализации и прокладки электрической групповой сети на 4 этаже	Лист 258
ПП-0680/1-ИОС1.2	План расположения оборудования систем связи, пожарной сигнализации и прокладки электрической групповой сети на 5 этаже	Лист 259
ПП-0680/1-ИОС1.2	Структурная схема заземления, молниезащиты и уравнивания потенциалов	Лист 260
	Прилагаемые документы	
ПП-0680/1-ИОС1.2.С	Спецификация оборудования, изделий и материалов	Листы 261-272
Приложение А	Технические условия № 89-02/283 от 04.04.2023	Лист 273

Номер тома	Обозначение	Наименование	Примечание
1	ПП-0680/1-ПЗ	**Раздел 1** Пояснительная записка	
2	ПП-0680/1-ПЗУ	**Раздел 2** Схема планировочной организации земельного участка	
3	ПП-0680/1-АР	**Раздел 3** Объемно-планировочные и архитектурные решения	
4	ПП-0680/1-КР	**Раздел 4** Конструктивные решения	
		Раздел 5 Сведения об инженерном оборудовании, о сетях и системах инженерно-технического обеспечения	
5.1.1 5.1.2	ПП-0680/1-ИОС1.1 ПП-0680/1-ИОС1.2	**Подраздел 1** Система электроснабжения **Часть 1** Наружные сети электроснабжения **Часть 2** Внутренние сети электроснабжения	
5.2.1 5.2.2	ПП-0680/1-ИОС2.1 ПП-0680/1-ИОС2.2	**Подраздел 2** Система водоснабжения. **Часть 1** Наружные сети водоснабжения **Часть 2** Внутренние сети водоснабжения	
5.3.1 5.3.2	ПП-0680/1-ИОС3.1 ПП-0680/1-ИОС3.2	**Подраздел 3** Система водоотведения **Часть 1** Наружные сети водоотведения **Часть 2** Внутренние сети водоотведения	
5.4.1 5.4.2 5.4.3	ПП-0680/1-ИОС4.1 ПП-0680/1-ИОС4.2 ПП-0680/1-ИОС4.3	**Подраздел 4** Отопление, вентиляция, тепловые сети **Часть 1** Отопление, вентиляция. **Часть 2** Кондиционирование. **Часть 3** Тепловые сети.	
5.5.1 5.5.2 5.5.3 5.5.4 5.5.5	ПП-0680/1–ИОС5.1 ПП-0680/1–ИОС5.2 ПП-0680/1–ИОС5.3 ПП-0680/1–ИОС5.4 ПП-0680/1–ИОС5.5	**Подраздел 5** Сети связи. **Часть 1** Наружные сети связи **Часть 2** Слаботочное оборудование **Часть 3** Автоматическая пожарная сигнализация **Часть 4** Технические средства охраны **Часть 5** Автоматизация инженерных систем	
6.1 6.2	ПП-0680/1– ИОС 7.1 ПП-0680/1– ИОС 7.2	**Раздел 6** Технологические решения. **Часть 1** Технологические решения. **Часть 2** Технологические коммуникации	
7	ПП-0680/1–ПОС	**Раздел 7** Проект организации строительства	
8	ПП-0680/1–ООС	**Раздел 8** Мероприятия по охране окружающей среды	
9	ПП-0680/1–ПБ	**Раздел 9** Мероприятия по обеспечению пожарной безопасности **Часть 1** Мероприятия по обеспечению пожарной безопасности	
10	ПП-0680/1–ТБЭ	**Раздел 10** Требования к обеспечению безопасной эксплуатации объектов капитального строительства	

Согласовано

Взам.инв.№

Подп и дата

Инв № подл.

Изм.	Кол.уч	Лист	№ док	Подпись	Дата	ПП-0680/1-СП		
Разработал		Асадуллин				Состав проекта	Стадия	Лист	Листов
							П	1	2
Н.Контр.		Асадуллин					PARALLAX поволжье		
ГИП		Асадуллин							

Формат А4

Номер тома	Обозначение	Наименование	Примечание
11	ПП-0680/1– ОДИ	**Раздел 11** Мероприятия по обеспечению доступа инвалидов к объекту капитального строительства	
12	ПП-0680/1–СМ	**Раздел 12** Смета на строительство, реконструкцию, капитальный ремонт, снос объекта капитального строительства"	
13		**Раздел 13** "Иная документация в случаях, предусмотренных законодательными и иными нормативными правовыми актами Российской Федерации".	

Проектная документация разработана в соответствии с требованиями Федерального закона "Технический регламент о безопасности зданий и сооружений" от 30.12.2009 N 384-ФЗ и заданием на проектирование.

Главный инженер проекта Асадуллин Э.И.

Согласовано:

Взам. инв.№

Подп. и дата

Инв. № подл.

Изм.	Кол.уч	Лист	№ док	Подпись	Дата	ПП-0680/1-ИОС1.2-ГЗ		
						Гарантийная запись	Стадия	Лист	Листов
							П	1	1
Н.контр		Асадуллин							
ГИП		Асадуллин							

PARALLAX поволжье

Формат А4

Содержание

а) Характеристика источников электроснабжения в соответствии с техническими условиями на подключение объекта капитального строительства к сетям электроснабжения общего пользования 3

б) Обоснование принятой схемы электроснабжения, выбора конструктивных и инженерно-технических решений, используемых в системе электроснабжения, в части обеспечения соответствия зданий, строений и сооружений требованиям энергетической эффективности и требованиям оснащенности их приборами учета используемых энергетических ресурсов 4

в) Сведения о количестве энергопринимающих устройств, об их установленной, расчетной и максимальной мощности 5

г) Требования к надежности электроснабжения и качеству электроэнергии 6

д) Описание решений по обеспечению электроэнергией электроприемников в соответствии с установленной классификацией в рабочем и аварийном режимах. 7

е) Описание проектных решений по компенсации реактивной мощности 8

е1) Проектные решения по релейной защите и автоматике, включая противоаварийную и режимную автоматику..... 9

ж) Перечень мероприятий по обеспечению соблюдения установленных требований энергетической эффективности к устройствам, технологиям и материалам, используемым в системе электроснабжения, позволяющих исключить нерациональный расход электрической энергии, и по учету расхода электрической энергии 10

ж1) Описание мест расположения приборов учета используемой электрической энергии и устройств сбора и передачи данных от таких приборов, а также технических решений включения приборов учета электрической энергии в интеллектуальную систему учета электрической энергии (мощности) 11

ж2) Описание и перечень приборов учета электрической энергии, измерительных трансформаторов..... 12

ж3) Сведения о показателях энергетической эффективности объекта капитального строительства, в том числе о показателях, характеризующих годовую удельную величину расхода электроэнергии в объекте капитального строительства 13

ж4) Сведения о нормируемых показателях удельных годовых расходов электроэнергии и максимально допустимых величинах отклонений от таких нормируемых показателей 14

ж5) Перечень мероприятий по учету и контролю расходования используемой электроэнергии 15

Согласовано

Взам.инв.№

Подп и дата

Инв № подл.

						ПП-0680/1-ИОС1.2.ПЗ
Изм.	Кол.уч	Лист	№ док	Подпись	Дата	
Разработал		Ерхов				Пояснительная записка
Н.контр		Асадуллин				
ГИП		Асадуллин				

Стадия	Лист	Листов
П	1	27

PARALLAX поволжье

Формат А4

ж6) Спецификацию предполагаемого к применению оборудования, изделий, материалов, позволяющих исключить нерациональный расход электроэнергии, в том числе основные их характеристики 16

ж7) Требования к установке индивидуальных и общих (квартирных) приборов учета электрической энергии в многоквартирных домах на границе раздела внутридомовых электрических сетей и внутриквартирных электрических сетей вне жилых помещений и обеспечению защиты от несанкционированного вмешательства в работу приборов учета 17

з) Сведения о мощности сетевых и трансформаторных объектов 18

и) Решения по организации масляного и ремонтного хозяйства - для объектов производственного назначения 19

к) Перечень мероприятий по заземлению (занулению) и молниезащите 20

л) Сведения о типе, классе проводов и осветительной арматуры, которые подлежат применению при строительстве объекта капитального строительства. 21

м) Описание системы рабочего и аварийного освещения 22

н) Описание дополнительных и резервных источников электроэнергии, в том числе наличие устройств автоматического включения резерва (с указанием одностороннего или двустороннего его действия) 23

о) Перечень мероприятий по резервированию электроэнергии 24

о_1) Перечень энергопринимающих устройств аварийной и (или) технологической брони и его обоснование 25

о_2) Сведения о типе и количестве установок, потребляющих электрическую энергию, параметрах и режимах их работы 26

а) Характеристика источников электроснабжения в соответствии с техническими условиями на подключение объекта капитального строительства к сетям электроснабжения общего пользования

Согласно технических условий №89-02/283 от 04.04.23 электроснабжение принято от существующей БКТП 10/0,4 – 2х2500кВА. Уровень напряжения в точках присоединения – 0,4кВ. Система заземления TN-S.

Категория надежности электроснабжения – II.

б) Обоснование принятой схемы электроснабжения, выбора конструктивных и инженерно-технических решений, используемых в системе электроснабжения, в части обеспечения соответствия зданий, строений и сооружений требованиям энергетической эффективности и требованиям оснащенности их приборами учета используемых энергетических ресурсов

Принятая схема электроснабжения обусловлена категорийностью электроснабжения объекта. Выбор сечения кабельных линии произведен по условиям длительно допустимых токовых нагрузок и по условиям допустимых потерь напряжения. Для обеспечения категорийности электропотребителей I категории применены вводно-распределительные устройства (ВРУ) ВРУ1 и ВРУ2 с автоматическим вводом резерва (АВР), источник бесперебойного питания (ИБП) и дизель-генераторная установка (ДГУ).

в) Сведения о количестве энергопринимающих устройств, об их установленной, расчетной и максимальной мощности

Наименование потребителей, их установленная и расчетная мощности приведены в таблице 1.

Таблица 1.

Наименование электропотребителя напряжением 380/220В	Установленная мощность, кВт	Коэффициент спроса/ использования	Коэффициент мощности cosφ/tgφ	Максимальная расчетная мощность			Примечание
				активная, кВт	Реактивная кВАр	полная, кВА	
1	2	3	4	5	6	7	8
ВРУ1							
Рабочее освещение	14,07	1	0,95/0,33	14,07	4,62	14,81	
Аварийное освещение	1,8	1	0,95/0,33	1,8	0,59	1,89	
Система вентиляции	69,5	0,65	0,84/0,65	45,18	29,28	53,93	
Система кондиционирования	459,48	0,6	0,82/0,70	275,69	191,50	337,86	
Компьютерное оборудование	161	0,4	0,65/1,17	64,4	74,63	98,64	
Рукосушители	48	0,15	0,85/0,62	7,2	4,46	8,47	
Розеточные группы	38	0,1	0,87/0,57	3,8	2,17	4,38	
Оборудование столовой	28,6	0,85	0,85/0,62	24,31	15,07	28,6	
Оборудование лаборатории	94,58	1	0,75/0,88	94,58	80,43	125,64	
Итого по ВРУ1	**915,03**			**445,56**		**578,65**	
ВРУ2							
Рабочее освещение	69,46	0,83	0,95/0,33	57,65	18,95	60,69	
Аварийное освещение	12,48	1	0,95/0,33	12,48	5,11	13,72	
Система вентиляции	48	0,75	0,85/0,62	36	22,7	42,59	
Система кондиционирования	88,73	0,65	0,8/0,75	57,67	42,53	72,27	
Компьютерное оборудование	409,72	0,4	0,65/1,17	163,89	191,01	251,74	
Рукосушители	20	0,15	0,85/0,62	3	1,9	3,55	
Розеточные группы	36,4	0,1	0,85/0,62	3,64	2,27	4,3	
Оборудование столовой	8,3	0,85	0,95/0,33	7,06	4,43	8,33	
Слаботочное оборудование	100,3	1	0,65/1,17	100,3	117,26	154,31	
Автоматическая пожарная сигнализация	11,55	1	0,65/1,17	11,55	13,50	17,77	
Серверная	128	1	0,65/1,17	128	149,65	196,92	
Оборудование лаборатории	135,18	1	0,86/0,59	135,18	79,93	157,35	
Медицинское оборудование	2,4	0,8	0,85/0,62	1,92	1,19	2,26	
Оборудование компрессорной	30,2	0,8	0,85/0,62	24,16	14,97	28,42	
Итого по ВРУ2	**1100,72**			**724,62**		**941,07**	
Итого по объекту	**2015,75**			**1170,18**		**1519,72**	

г) Требования к надежности электроснабжения и качеству электроэнергии

По требованиям к обеспечению надежности электроснабжения потребители относятся к электроприемникам I и II категории.

Напряжение питания принято:

- для питающей сети 0,4кВ;

- для силовых потребителей и электрического освещения 380/220В с системой заземления TN-S.

Для проектируемого объекта устанавливаются общепринятые показатели качества электроэнергии согласно ГОСТ 32144-2013.

д) Описание решений по обеспечению электроэнергией электроприемников в соответствии с установленной классификацией в рабочем и аварийном режимах

В рабочем режиме питание потребителей здания предусматривается по взаиморезервируемым рабочим вводам ВРУ1 и ВРУ2.

В аварийном режиме, с помощью АВР, установленного в ВРУ1 и ВРУ2, происходит автоматическое переключение потребителей с аварийного ввода на второй рабочий ввод. На время переключения АВР для телекоммуникационного оборудования серверной в подвале предусмотрен источник бесперебойного питания (ИБП). Для питания потребителей системы аварийного освещения, системы автоматической пожарной сигнализации, слаботочного оборудования, технических средств охраны в случае аварии на обоих сетевых вводах ВРУ2 предусмотрена дизель-генераторная установка (ДГУ). ДГУ учтена разделом ПП-0680/1-ИОС1.1

е) Описание проектных решений по компенсации реактивной мощности

Компенсация реактивной мощности не предусматривается.

е1) Проектные решения по релейной защите и автоматике, включая противоаварийную и режимную автоматику

Релейная защита и автоматика не предусматривается.

Защита сетей 0,4 кВ выполнена автоматическими выключателями с электромагнитными и тепловыми расцепителями.

ж) Перечень мероприятий по обеспечению соблюдения установленных требований энергетической эффективности к устройствам, технологиям и материалам, используемым в системе электроснабжения, позволяющих исключить нерациональный расход электрической энергии, и по учету расхода электрической энергии

Проектом предусматривается ряд мероприятий по экономии электроэнергии и энергетической эффективности:

- снижение потерь электрической энергии в системе электроснабжения за счет оптимального и рационального выбора количества и сечения кабельных линий;
- организация учета электрической энергии с применением современных технических средств учета с повышенным классом точности, повышающих достоверность измерений в электрических сетях;
- равномерное распределение нагрузок;
- применение современного электротехнического оборудования, разработанного в соответствии со стандартами энергосбережения;

Перечень эксплуатационных мероприятий по экономии электроэнергии разрабатывается эксплуатирующей энергослужбой.

Внедрение энергоэффективных мероприятий позволит уменьшить потребление электроэнергии от внешних источников, а соответственно снизить затраты на оплату электроэнергии.

ж1) Описание мест расположения приборов учета используемой электрической энергии и устройств сбора и передачи данных от таких приборов, а также технических решений включения приборов учета электрической энергии в интеллектуальную систему учета электрической энергии (мощности)

Коммерческий учет потребляемой электрической энергии выполняется счетчиками электрической энергии, установленными на вводах ВРУ1 и ВРУ2.

Технический учет потребляемой электрической энергии выполняется счетчиками электрической энергии, установленными в щитах учета (ЩУ). Щиты учета установлены на каждом этаже в помещении электрощитовой.

Для возможности включения приборов коммерческого учета электрической энергии в интеллектуальную систему учета электрической энергии (мощности) счетчики оснащены необходимыми интерфейсами. Приборы технического учета не оснащены интерфейсами для включения в интеллектуальную систему учета электрической энергии (мощности).

ж2) Описание и перечень приборов учета электрической энергии, измерительных трансформаторов

Коммерческий учет потребляемой электрической энергии выполняется счетчиками электрической энергии косвенного включения с классом точности 0.5S, подключенными через измерительные трансформаторы тока, установленные на вводах ВРУ1 и ВРУ2.

Технический учет потребляемой электрической энергии выполняется счетчиками электрической энергии прямого и косвенного включения с классом точности 0.5S/1, установленными в щитах учета (ЩУ). Щиты учета установлены на каждом этаже в помещении электрощитовой.

ж3) Сведения о показателях энергетической эффективности объекта капитального строительства, в том числе о показателях, характеризующих годовую удельную величину расхода электроэнергии в объекте капитального строительства

Расчётное годовое потребление электроэнергии электроприёмниками составляет – 10 250 776,8 кВт*час.

ж4) Сведения о нормируемых показателях удельных годовых расходов электроэнергии и максимально допустимых величинах отклонений от таких нормируемых показателей

Нормируемые показатели удельных годовых расходов электроэнергии действующими НПА не установлены.

ж5) Перечень мероприятий по учету и контролю расходования используемой электроэнергии

Для коммерческого и технического учета потребляемой электрической энергии предусматривается установка счетчиков электрической энергии, с возможностью включения приборов учета электрической энергии в интеллектуальную систему учета электрической энергии (для системы коммерческого учета).

Щиты ВРУ оснащаются приборами визуального контроля (амперметрами, вольтметрами, сигнальными лампочками) для каждой секции шин.

ж6) Спецификацию предполагаемого к применению оборудования, изделий, материалов, позволяющих исключить нерациональный расход электроэнергии, в том числе основные их характеристики

Настоящим проектом для применения на объекте предусматриваются следующие типы кабельно-проводниковой продукции:

- ППГнг(А)-HF - кабель силовой с медными жилами, с изоляцией и оболочкой из поливинилхлоридных композиций пониженной пожарной опасности, не содержащий галогены ГОСТ 31996-2012;
- ППГнг(А)-FRHF - кабель силовой с медными жилами, огнестойкий с изоляцией и оболочкой из поливинилхлоридных композиций пониженной пожарной опасности, не содержащий галогены ГОСТ 31996-2012;
- ПуГВнг(А)-LS – провод установочный гибкий с медными жилами, с изоляцией и оболочкой из поливинилхлоридных композиций пониженной пожарной опасности, ГОСТ 31947-2012;

Примененные на объекте типы кабелей, с учетом их исполнения, соответствуют области их применения в соответствии таблицей 2 ГОСТ 31565-2012 «Кабельные изделия. Требования пожарной безопасности» – для прокладки с учетом горючей нагрузки кабелей во внутренних электроустановках, а также зданиях и сооружениях.

ж7) Требования к установке индивидуальных и общих (квартирных) приборов учета электрической энергии в многоквартирных домах на границе раздела внутридомовых электрических сетей и внутриквартирных электрических сетей вне жилых помещений и обеспечению защиты от несанкционированного вмешательства в работу приборов учета

Данный пункт не предусматривается.

з) Сведения о мощности сетевых и трансформаторных объектов

Установка трансформаторных объектов не предусматривается.

и) Решения по организации масляного и ремонтного хозяйства - для объектов производственного назначения

Решения по организации маслянного и ремонтного хозяйства не предусматриваются.

к) Перечень мероприятий по заземлению (занулению) и молниезащите

Заземление.

В здании выполнена система защитного заземления, зануление, уравнивание потенциалов, установка устройств защитного отключения с номинальным дифференциальным током не более 30мА в групповых сетях, питающих штепсельные розетки на напряжение 220В.

В качестве главных заземляющих шин здания приняты шины РЕ ВРУ1 и ВРУ2.

Контур повторного заземления РЕ проводника выполнить общим с контуром заземления молниезащиты. Контур повторного заземления состоит из горизонтального заземлителя(стальная горячеоцинкованная полоса 25х4мм проложенная в земле по периметру здания на глубине 0,7м).

Основная система уравнивания потенциалов в электроустановках до 1 кВ должна соединять между собой следующие проводящие части:

- нулевой защитный PEN-проводник питающей линии;
- РЕ-шины электрощитов;
- заземляющий проводник, присоединенный к заземлителю повторного заземления на вводе в здание;
- металлические трубы коммуникаций, входящих в здание: горячего и холодного водоснабжения, канализации, отопления, газоснабжения и т.п.;
- металлические части каркаса здания;
- металлические части централизованных систем вентиляции и кондиционирования;
- металлические оболочки телекоммуникационных кабелей;

Проводящие части, входящие в здание извне, должны быть соединены как можно ближе к точке их ввода в здание.

Система дополнительного уравнивания потенциалов должна соединять между собой все одновременно доступные прикосновению открытые проводящие части стационарного электрооборудования и сторонние проводящие части, включая доступные прикосновению металлические части строительных конструкций здания, а также нулевые защитные проводники.

Все контактные соединения в системе заземления и уравнивания потенциалов должны соответствовать требованиям ГОСТ 10434-82 к контактным соединениям класса 2.

Для рентгеновского томографа выполнен отдельный наружный контур заземления. Контур заземления томографа состоит из горизонтального заземлителя(стальная горячеоцинкованная полоса 25х4мм проложенная в земле на глубине 0,7м) и вертикального заземлителя(стальной горячеоцинкованный стержень длиной 6м, диаметром 16мм).

Молниезащита.

Молниезащита объекта выполнена в соответствии с РД 34.21.122-87, категория молниезащиты III.

В качестве молниеприемника используется стальной горячеоцинкованный пруток-катанка диаметром 8 мм, уложенный по кровле в виде молниеприемной сетки, шаг ячейки не более 12х12 м. В качестве токоотвода используется стальной горячеоцинкованный пруток-катанка диаметром 8 мм , расстояние между токоотводами не должно превышать 20 м. На высоте 0,3 м от уровня земли выполнить соединение токоотвода диаметром 8 мм с плоским проводником 25х4 мм с помощью специального соединителя.

л) Сведения о типе, классе проводов и осветительной арматуры, которые подлежат применению при строительстве объекта капитального строительства

Распределительные и групповые сети выполнены кабельными линиями марки ППГнг(А)-HF и ППГнг(А)-FRHF.

Внутреннее освещение помещений выполнено светодиодными светильниками DL18015NW1YG, DL20451WNC25B R, DL18015SQ15W1A.100, DL18891/30W White R, DL18513S200WW80L5, DL20001R5W1B500S.

Выключатели и переключатели устанавливаемые внутри помещений не относящихся к пожароопасным имеют степень защиты IP20, в помещениях относящихся к пожароопасным имеют степень защиты IP44.

м) Описание системы рабочего и аварийного освещения

Нормы освещенности внутреннего освещения приняты согласно СП 52.13330.2016, СП 439.1325800.2018.

Для системы рабочего освещения приняты светодиодные светильники. Управление рабочим освещением принято по месту установки светильников, клавишными выключателями и переключателями скрытой установки. Напряжение питания светильников 220В.

Для системы аварийного освещения приняты светодиодные светильники. Управление аварийным освещением принято автоматическими выключателями установленными в щитах аварийного освещения и клавишными выключателями установленными по месту. Напряжение питания светильников 220В. Эвакуационное освещение предусматривается постоянного действия, включенного одновременно с осветительными приборами рабочего освещения. Светильники эвакуационного освещения устанавливаются на путях эвакуации, а также у внешних входов и выходов здания. Эвакуационные светильники подключенные от панели ПЭСПЗ используются без АКБ, эвакуационные светильники подключенные от щитов арендаторов используются с внешним АКБ, работа от АКБ составляет не менее 1 часа.

н) Описание дополнительных и резервных источников электроэнергии, в том числе наличие устройств автоматического включения резерва (с указанием одностороннего или двустороннего его действия)

В качестве дополнительного источника электроэнергии используется ИБП для телекоммуникационного оборудования серверной в подвале.

Схемой предусмотрены устройства автоматического включения резерва (АВР) двухстороннего действия в ВРУ1 и ВРУ2, которые в автоматическом режиме переключают питание между вводами в случае аварии на одном из вводов.

о) Перечень мероприятий по резервированию электроэнергии

В данном проекте предусмотрены следующие мероприятия по резервированию электрической энергии для электроприемников 1 категории надежности электроснабжения:

- предусмотрено питание по двум взаиморезервируемым кабельным линиям 0,4кВ от разных секции шин ТП;
- ВРУ1 и ВРУ2 с устройством АВР.
- ИБП, на время переключения АВР.
- дизель-генераторная установка ДГУ.

о_1) Перечень энергопринимающих устройств аварийной и (или) технологической брони и его обоснование

Ввиду отсутствия технологических процессов внезапное прекращение которых вызывает необратимое нарушение технологического процесса, опасность для жизни людей и окружающей среды, аварийная и технологическая броня данным проектом не предусматривается.

о_2) Сведения о типе и количестве установок, потребляющих электрическую энергию, параметрах и режимах их работы

Наименование электропотребителя	Количество	Режим работы
1	2	3
Компьютеры, оргтехника	1139	8 часов рабочий день
Бытовые электроприемники	128	8 часов рабочий день
Светильники внутреннего освещения	2059	8 часов рабочий день

Таблица регистрации изменений

Изм.	Номера листов (страниц)				Всего листов (страниц) в док.	Номер док.	Подп.	Дата
	Изме-ненных	Заме-ненных	Новых	Аннули-рованных				

Данные питающей сети источник питания	
Распределительное устройство	Обозначение/тип Уст.мощность, кВт Расчетная мощность, кВт Расч. ток, А
	Сборные шины
	Защитный аппарат отходящей линии: тип, номинальный ток, А
	Устройство управления
Распределительное устройство электроприемника	Условное обозначение
	Номер по плану
	Тип кабеля, сечение, кол-во жил
	Ру, кВт
	Кр, кВт
	Ip, А
	Наименование распределительного устройства электроприемника
Материал корпуса – сталь	
Степень защиты – IP31	
Климатическое исполнение и категория размещения – УХЛ4	
Ввод кабельных линий – сверху	

Согласовано

Взам. инв. №

Подп. и дата

Инв. № подл.

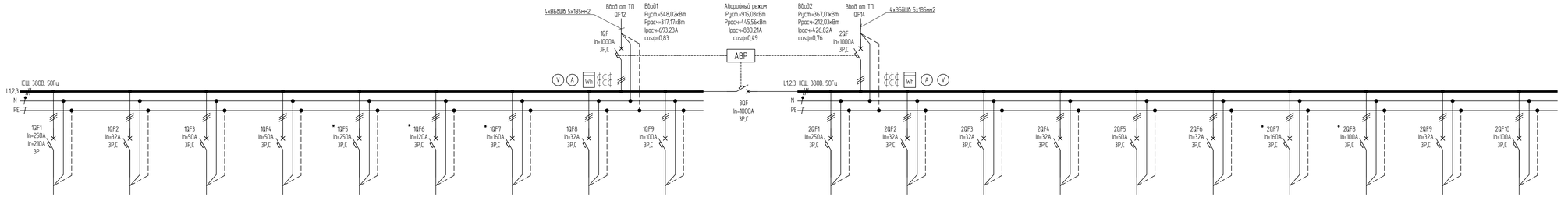

ЩЭ0	ЩС1	ЩРВ1	ЩРВ2	ЩРК0	ЩРК1	ЩРК2		
ПТПжп(А)-HF 5х95	ПТПжп(А)-HF 5х6	ПТПжп(А)-HF 5х25	ПТПжп(А)-HF 5х10	ПТПжп(А)-HF 5х120	ПТПжп(А)-HF 5х50	ПТПжп(А)-HF 5х50	ПТПжп(А)-HF 5х70	
165,98	12	24	20	174,82	62,492	88,73		
94,84	3,60	19,20	15,00	131,12	46,87	66,55		
179,00	6,44	35,69	26,84	235,37	84,56	125,77		
Щит учета	Щит силовой	Щит распределительный вентиляции	Щит распределительный вентиляции	Щит распределительный кондиционирования	Щит распределительный кондиционирования	Щит распределительный кондиционирования	Резерв	Резерв

ЩЭ3	ЩС3	ЩС4	ЩС5	ЩРВ4	ЩРВ5	ЩРК3	ЩРК5		
ПТПжп(А)-HF 5х120	ПТПжп(А)-HF 5х10	ПТПжп(А)-HF 5х10	ПТПжп(А)-HF 5х6	ПТПжп(А)-HF 5х10	ПТПжп(А)-HF 5х6	ПТПжп(А)-HF 5х70	ПТПжп(А)-HF 5х35		
175,07	12,5	12,5	8	20,5	5	88,73	44,71		
78,57	4,90	4,90	3,20	15,38	5,00	66,55	33,53		
175,90	8,77	8,77	5,73	27,51	8,95	125,77	67,62		
Щит учета	Щит силовой	Щит силовой	Щит силовой	Щит распределительный вентиляции	Щит распределительный вентиляции	Щит распределительный кондиционирования	Щит распределительный кондиционирования	Резерв	Резерв

* Схема отключения потребителей при пожаре

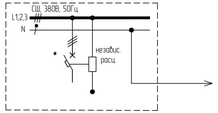

Логика работы АВР

Режим\авт. выключатель	10F	20F	30F
Норм. режим	X	X	0
Авария ввод 1	0	X	X
Авария ввод 2	X	0	X

X – автоматический выключен
0 – автоматический выключен

Изм.	Кол.уч.	Лист	№док.	Подп.	Дата					
Разработал		Ергоб								
Н.контр		Асадуллин								
ГИП		Асадуллин								

ПП-0680/1-ИОС12

РТ, г.Набережные Челны, промышленно-коммунальная зона ул. Технической

Промышленный технопарк «Олимп». Этап 1. Научно-административное здание

Стадия	Лист	Листов
П	1	

Схема электрическая принципиальная ВРУ1

PARALLAX поволжье

Формат А4х5

Данные питающей сети:
источник питания

Распределительное устройство

Обозначение/тип
Уст.мощность, кВт
Расчетная мощность, кВт
Расч. ток, А

Сборные шины

Защитный аппарат отходящей линии: тип, номинальный ток, А

Устройство управления

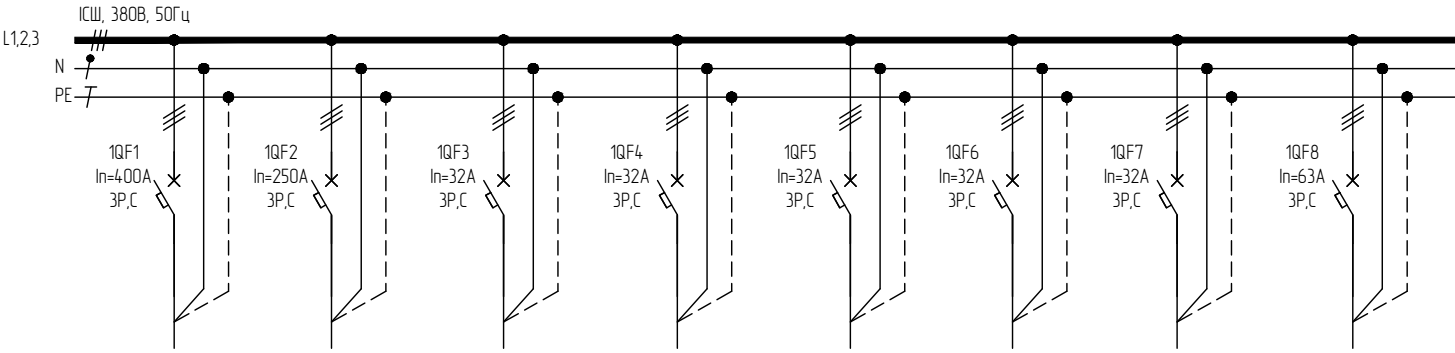
IСШ, 380В, 50Гц
L1,2,3
N
PE
1QF1
In=400A
3P,C
1QF2
In=250A
3P,C
1QF3
In=32A
3P,C
1QF4
In=32A
3P,C
1QF5
In=32A
3P,C
1QF6
In=32A
3P,C
1QF7
In=32A
3P,C
1QF8
In=63A
3P,C

Распределительные устройства, электроприемник

Условное обозначение								
Номер по плану	ЩУ1	ЩУ2	ЩС0	ЩС2	ЩО0	ЩО1	ЩО2	ЩРВ0
Тип кабеля, сечение, кол-во жил	ППГнг(А)-HF 5x150	ППГнг(А)-HF 5x120	ППГнг(А)-HF 5x6	ППГнг(А)-HF 5x6	ППГнг(А)-HF 5x6	ППГнг(А)-HF 5x6	ППГнг(А)-HF 5x6	ППГнг(А)-HF 5x25
Ру, кВт	204,14	186,07	8	12,5	7	4,5	4,5	31
Рр, кВт	135,95	86,27	2,40	4,90	7,00	4,5	4,5	24,80
Ip, A	243,94	194,18	4,29	8,77	11,21	7,21	7,21	44,72
Наименование распределительного устройства, электроприемника	Щит учета	Щит учета	Щит силовой	Щит силовой	Щит рабочего освещения	Щит рабочего освещения	Щит рабочего освещения	Щит распределительный вентиляции

Материал корпуса – сталь

Степень защиты – IP31

Климатическое исполнение и категория размещения – УХЛ4

Ввод кабельных линий – сверху

Согласовано

Взам. инв. №

Подп. и дата

Инв. № подл.

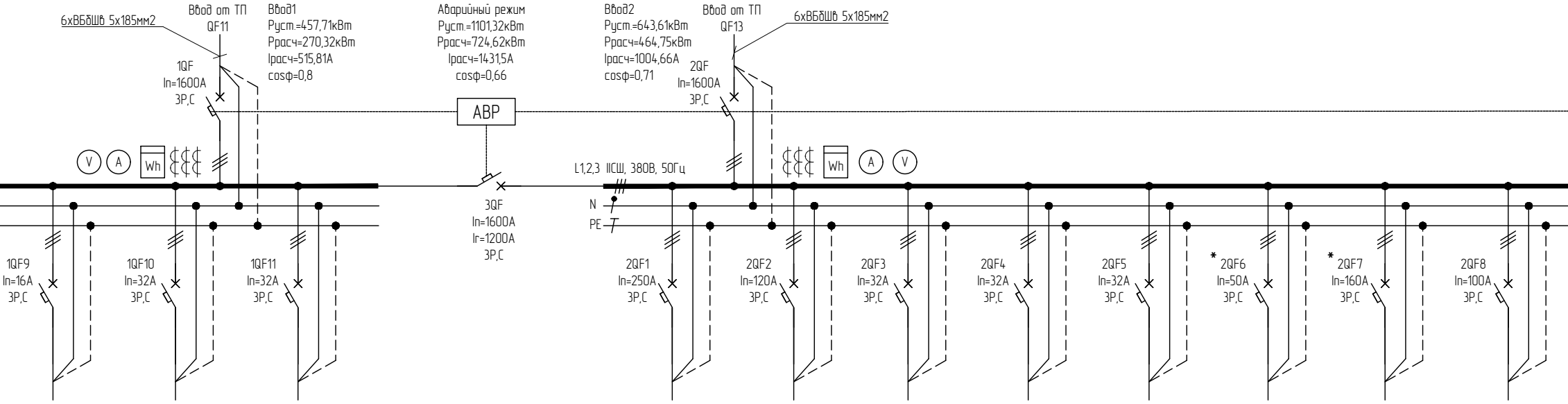
6хВБбШв 5х185мм2
Ввод от ТП
QF11
1QF
In=1600А
3Р,С
Ввод1
Руст.=457,71кВт
Ррасч=270,32кВт
Iрасч=515,81А
cosφ=0,8
Аварийный режим
Руст.=1101,32кВт
Ррасч=724,62кВт
Iрасч=1431,5А
cosφ=0,66
АВР
Ввод2
Руст.=643,61кВт
Ррасч=464,75кВт
Iрасч=1004,66А
cosφ=0,71
Ввод от ТП
QF13
6хВБбШв 5х185мм2
2QF
In=1600А
3Р,С
V
A
Wh
3QF
In=1600А
Ir=1200А
3Р,С
L1,2,3 IIСШ, 380В, 50Гц
N
PE
1QF9
In=16А
3Р,С
1QF10
In=32А
3Р,С
1QF11
In=32А
3Р,С
2QF1
In=250А
3Р,С
2QF2
In=120А
3Р,С
2QF3
In=32А
3Р,С
2QF4
In=32А
3Р,С
2QF5
In=32А
3Р,С
* 2QF6
In=50А
3Р,С
* 2QF7
In=160А
3Р,С
2QF8
In=100А
3Р,С

ВБбШв 5х6		
1		
1		
1,6		
СН ДГУ	Резерв	Резерв

ЩУ4	ЩУ5	ЩО3	ЩО4	ЩО5	ЩРВ3	ЩРК4	ЩСО20
ППГнг(А)-HF 5х120	ППГнг(А)-HF 5х50	ППГнг(А)-HF 5х6	ППГнг(А)-HF 5х6	ППГнг(А)-HF 5х6	ППГнг(А)-HF 5х10	ППГнг(А)-HF 5х70	ППГнг(А)-HF 5х35
168,13	77,8	4,5	4,5	4,5	17	88,73	30,2
74,93	39,18	4,5	4,5	4,5	12,75	66,55	21,14
168,55	84,70	7,21	7,21	7,21	22,82	125,77	37,83
Щит учета	Щит учета	Щит рабочего освещения	Щит рабочего освещения	Щит рабочего освещения	Щит распределительный вентиляции	Щит распределительный кондиционирования	Щит силовой

Схема отключения потребителей при пожаре

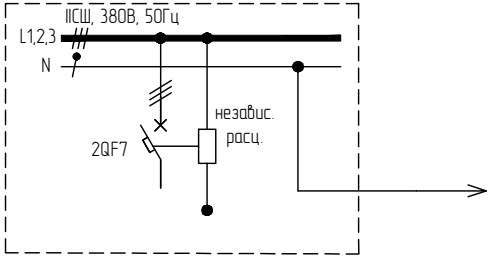
IIСШ, 380В, 50Гц
L1,2,3
N
независ.
расц.
2QF7

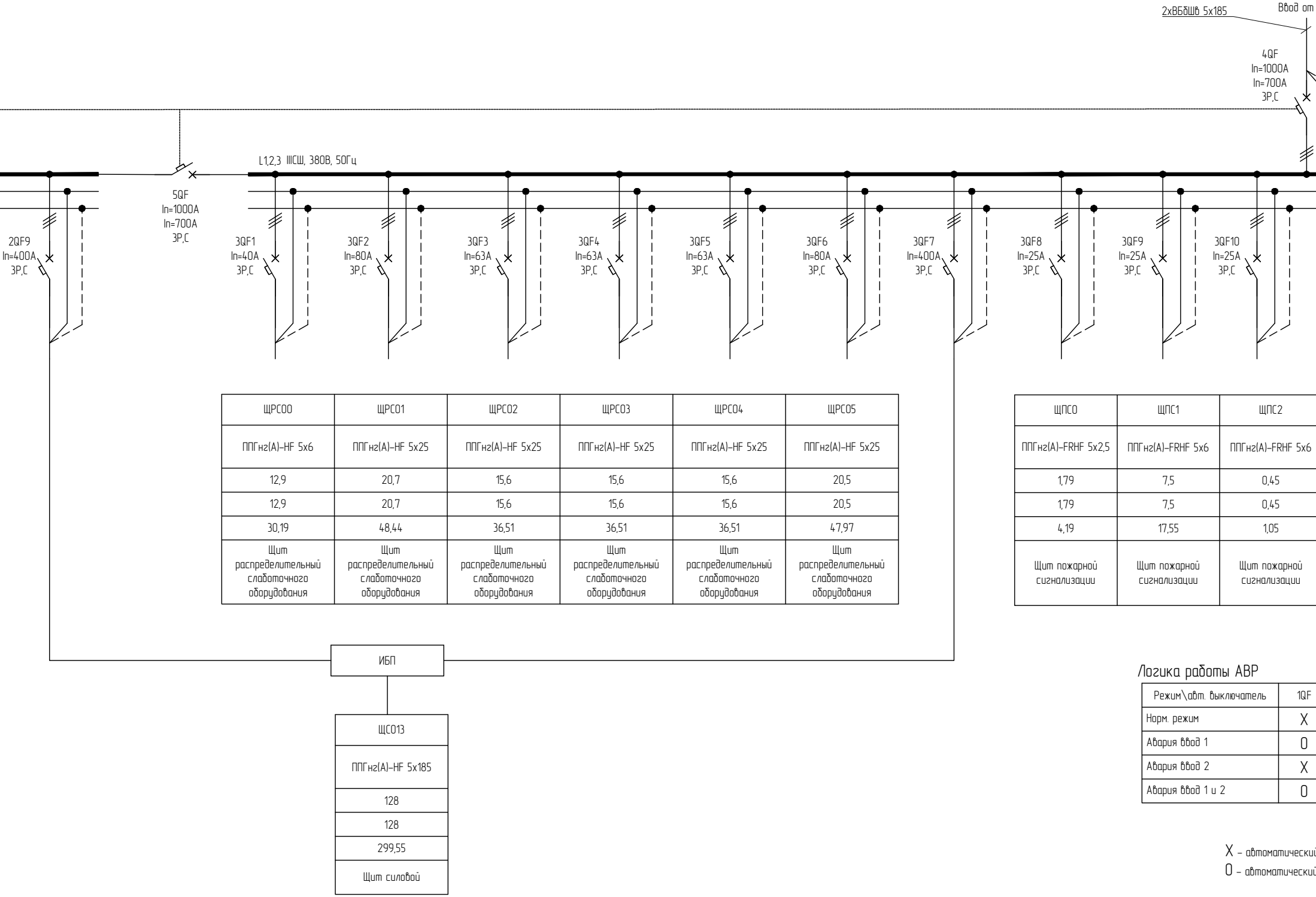
2хВБбШв 5х185
Ввод от
4QF
In=1000A
In=700A
3P,C
L1,2,3 ШСШ, 380В, 50Гц
5QF
In=1000A
In=700A
3P,C
2QF9
In=400A
3P,C
3QF1
In=40A
3P,C
3QF2
In=80A
3P,C
3QF3
In=63A
3P,C
3QF4
In=63A
3P,C
3QF5
In=63A
3P,C
3QF6
In=80A
3P,C
3QF7
In=400A
3P,C
3QF8
In=25A
3P,C
3QF9
In=25A
3P,C
3QF10
In=25A
3P,C
ИБП

ЩРС00	ЩРС01	ЩРС02	ЩРС03	ЩРС04	ЩРС05
ППГнг(А)-HF 5х6	ППГнг(А)-HF 5х25	ППГнг(А)-HF 5х25	ППГнг(А)-HF 5х25	ППГнг(А)-HF 5х25	ППГнг(А)-HF 5х25
12,9	20,7	15,6	15,6	15,6	20,5
12,9	20,7	15,6	15,6	15,6	20,5
30,19	48,44	36,51	36,51	36,51	47,97
Щит распределительный слаботочного оборудования	Щит распределительный слаботочного оборудования	Щит распределительный слаботочного оборудования	Щит распределительный слаботочного оборудования	Щит распределительный слаботочного оборудования	Щит распределительный слаботочного оборудования

ЩПС0	ЩПС1	ЩПС2
ППГнг(А)-FRHF 5х2,5	ППГнг(А)-FRHF 5х6	ППГнг(А)-FRHF 5х6
1,79	7,5	0,45
1,79	7,5	0,45
4,19	17,55	1,05
Щит пожарной сигнализации	Щит пожарной сигнализации	Щит пожарной сигнализации

ЩС013
ППГнг(А)-HF 5х185
128
128
299,55
Щит силовой

Логика работы АВР

Режим\авт. выключатель	1QF
Норм. режим	X
Авария ввод 1	0
Авария ввод 2	X
Авария ввод 1 и 2	0

X – автоматический

0 – автоматический

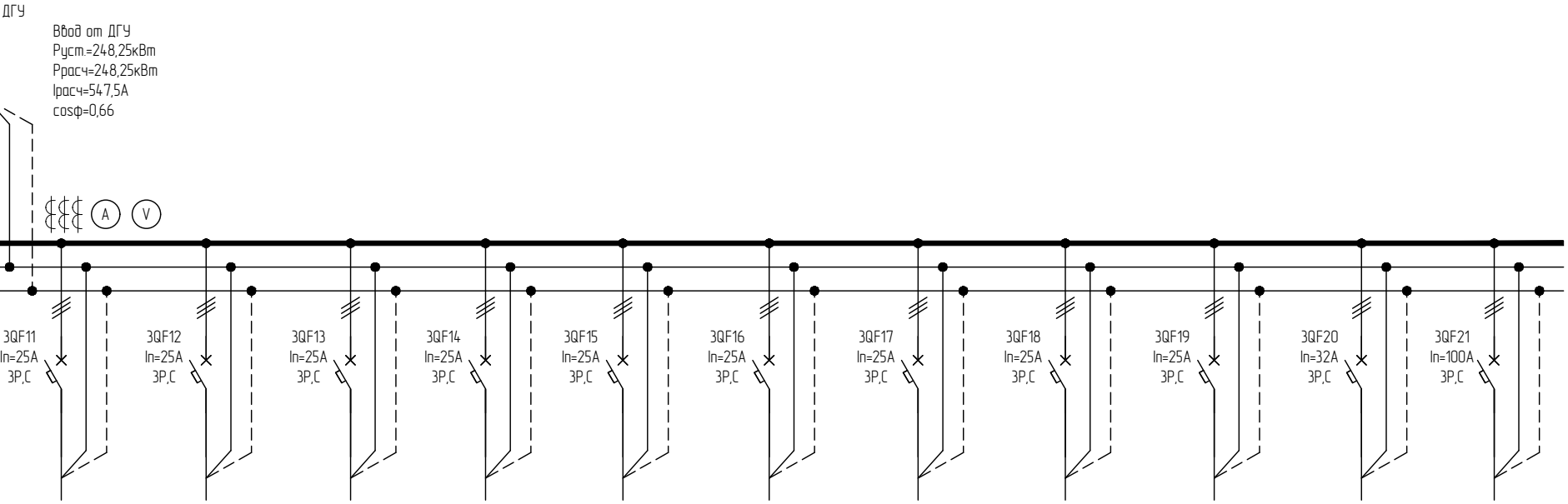
ДГУ
Ввод от ДГУ
Pуст=248,25кВт
Pрасч=248,25кВт
Iрасч=547,5A
cosφ=0,66
A
V
3QF11
In=25A
3P,C
3QF12
In=25A
3P,C
3QF13
In=25A
3P,C
3QF14
In=25A
3P,C
3QF15
In=25A
3P,C
3QF16
In=25A
3P,C
3QF17
In=25A
3P,C
3QF18
In=25A
3P,C
3QF19
In=25A
3P,C
3QF20
In=32A
3P,C
3QF21
In=100A
3P,C

ЩПС3	ЩПС4	ЩПС5	ЩА00	ЩА01	ЩА02	ЩА03	ЩА04	ЩА05		
ППГнг(A)-FRHF 5х6	ППГнг(A)-FRHF 5х4	ППГнг(A)-FRHF 5х4	ППГнг(A)-FRHF 5х4	ППГнг(A)-FRHF 5х4	ППГнг(A)-FRHF 5х4	ППГнг(A)-FRHF 5х4	ППГнг(A)-FRHF 5х4	ППГнг(A)-FRHF 5х4		
0,7	0,84	0,27	1,8	1,2	1,2	1,2	1,2	1,2		
0,7	0,84	0,27	1,8	1,2	1,2	1,2	1,2	1,2		
1,64	5,87	1,89	2,88	1,92	1,92	1,92	1,92	1,92		
Щит пожарной сигнализации	Щит пожарной сигнализации	Щит пожарной сигнализации	Щит аварийного освещения	Щит аварийного освещения	Щит аварийного освещения	Щит аварийного освещения	Щит аварийного освещения	Щит аварийного освещения	Резерв	Резерв

2QF	3QF	4QF	5QF
X	0	0	X
X	X	0	X
0	X	0	X
0	0	X	0

й выключатель включен

и выключатель выключен

Изм.	Кол.уч.	Лист	№док	Подп.	Дата
Разработал		Ерхов			
Н.контр		Асадуллин			
ГИП		Асадуллин			

ПП-0680/1-ИОС1.2

РТ, г.Набережные Челны, промышленно-коммунальная зона
ул. Техническая

Промышленный технопарк «Олимп»..
Этап 1. Научно-административное здание

Стадия	Лист	Листов
П	2	

Схема электрическая принципиальная ВРУ2

PARALLAX
поволжье

Формат А4х7

Данные питающей сети: источник питания	ЩУО Ру=165,98кВт Рр=94,84кВт Ip=179A
Распределительное устройство: Обозначение/тип Уст.мощность, кВт Расчетная мощность, кВт Расч. ток, А	Ввод от ВРУ1 — ЩУО-н ППГнг(А)-HF 5х95
Распределительное устройство: Сборные шины	380В, 50Гц L1,2,3 N PE
Распределительное устройство: Защитный аппарат отходящей линии: тип, номинальный ток, А	1QS1 In=250A Ir=210A 3P
Распределительное устройство: Устройство управления	1QF1 In=63A 3P,C 1QF2 In=25A 3P,C 1QF3 In=25A 3P,C 1QF4 In=40A 3P,C 1QF5 In=32A 3P,C 1QF6 In=63A 3P,C 1QF7 In=50A 3P,C 1QF8 In=63A 3P,C Wh
Распределительное устройство, электроприемник: Условное обозначение	
Распределительное устройство, электроприемник: Номер по плану	
Распределительное устройство, электроприемник: Тип кабеля, сечение, кол-во жил	
Распределительное устройство, электроприемник: Ру, кВт	
Распределительное устройство, электроприемник: Ip, А	
Распределительное устройство, электроприемник: Наименование распределительного устройства, электроприемника	
Материал корпуса – сталь	
Степень защиты – IP31	
Климатическое исполнение и категория размещения – УХЛ4	
Ввод кабельных линий – сверху	

Гр.1	Гр.2	Гр.3	Гр.4	Гр.5	Гр.6	Гр.7	Гр.8
ППГнг(А)-HF 5х25	ППГнг(А)-HF 5х4	ППГнг(А)-HF 5х4	ППГнг(А)-HF 5х6	ППГнг(А)-HF 5х4	ППГнг(А)-HF 5х16	ППГнг(А)-HF 5х10	ППГнг(А)-HF 5х16
36,60	3,09	1,09	36,21	5,93	16,00	26,88	40,18
41,55	1,23	1,93	23,28	7,75	19,88	37,69	47,34
Силовой щит арендаторов пом. 007	Силовой щит арендаторов пом. 022	Силовой щит арендаторов пом. 023	Силовой щит арендаторов пом. 028	Силовой щит арендаторов пом. 029	Силовой щит арендаторов пом. 030	Силовой щит арендаторов пом. 032	Силовой щит арендаторов пом. 033

Согласовано

Взам. инв. №

Подп. и дата

Инв. № подл.

Изм.	Кол.уч.	Лист	№док	Подп.	Дата
Разработал		Ерхов			
Н.контр		Асадуллин			
ГИП		Асадуллин			

ПП-0680/1-ИОС1.2

РТ, г.Набережные Челны, промышленно-коммунальная зона ул. Техническая

Промышленный технопарк «Олимп».. Этап 1. Научно-административное здание

Стадия	Лист	Листов
П	3	

Схема электрическая принципиальная щита ЩУО (начало)

PARALLAX поволжье

Формат А3

Данные питающей сети: источник питания	
Распределительное устройство	Обозначение/тип Уст.мощность, кВт Расчетная мощность, кВт Расч. ток, А
	Сборные шины
	Защитный аппарат отходящей линии: тип, номинальный ток, А
	Устройство управления
Распределительное устройство, электроприемник	Условное обозначение
	Номер по плану
	Тип кабеля, сечение, кол-во жил
	Ру, кВт
	Ip, A
	Наименование распределительного устройства, электроприемника
Материал корпуса – сталь	
Степень защиты – IP31	
Климатическое исполнение и категория размещения – УХЛ4	
Ввод кабельных линий – сверху	

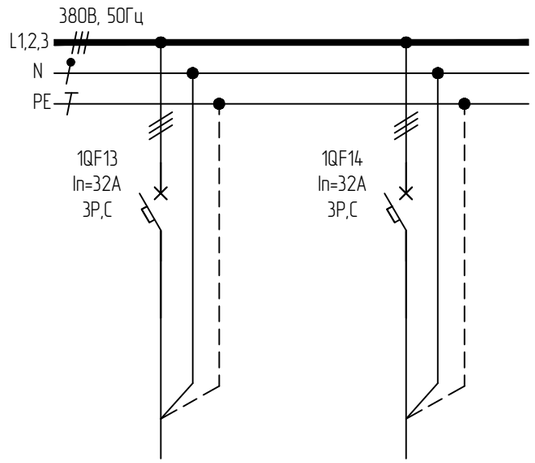

Резерв	Резерв

Согласовано

Взам. инв. №

Подп. и дата

Инв. № подл.

Изм.	Кол.уч.	Лист	№док	Подп.	Дата
Разработал		Ерхов			
Н.контр		Асадуллин			
ГИП		Асадуллин			

ПП-0680/1-ИОС1.2

РТ, г.Набережные Челны, промышленно-коммунальная зона ул. Техническая

Промышленный технопарк «Олимп».. Этап 1. Научно-административное здание

Стадия	Лист	Листов
П	4	

Схема электрическая принципиальная щита ЩУО (окончание)

PARALLAX поволжье

Формат А3

Данные питающей сети: источник питания	ЩСО Ру=8кВт Рр=2,4кВт Ip=4,29А
Распределительное устройство: Обозначение/тип Уст.мощность, кВт Расчетная мощность, кВт Расч. ток, А	
Распределительное устройство: Сборные шины	
Распределительное устройство: Защитный аппарат отходящей линии: тип, номинальный ток, А	
Распределительное устройство: Устройство управления	
Распределительное устройство, электроприемник: Условное обозначение	
Распределительное устройство, электроприемник: Номер по плану	
Распределительное устройство, электроприемник: Тип кабеля, сечение, кол-во жил	
Распределительное устройство, электроприемник: Ру, кВт	
Распределительное устройство, электроприемник: Ip, А	
Распределительное устройство, электроприемник: Наименование распределительного устройства, электроприемника	
Материал корпуса – сталь	
Степень защиты – IP31	
Климатическое исполнение и категория размещения – УХЛ4	
Ввод кабельных линий – снизу	

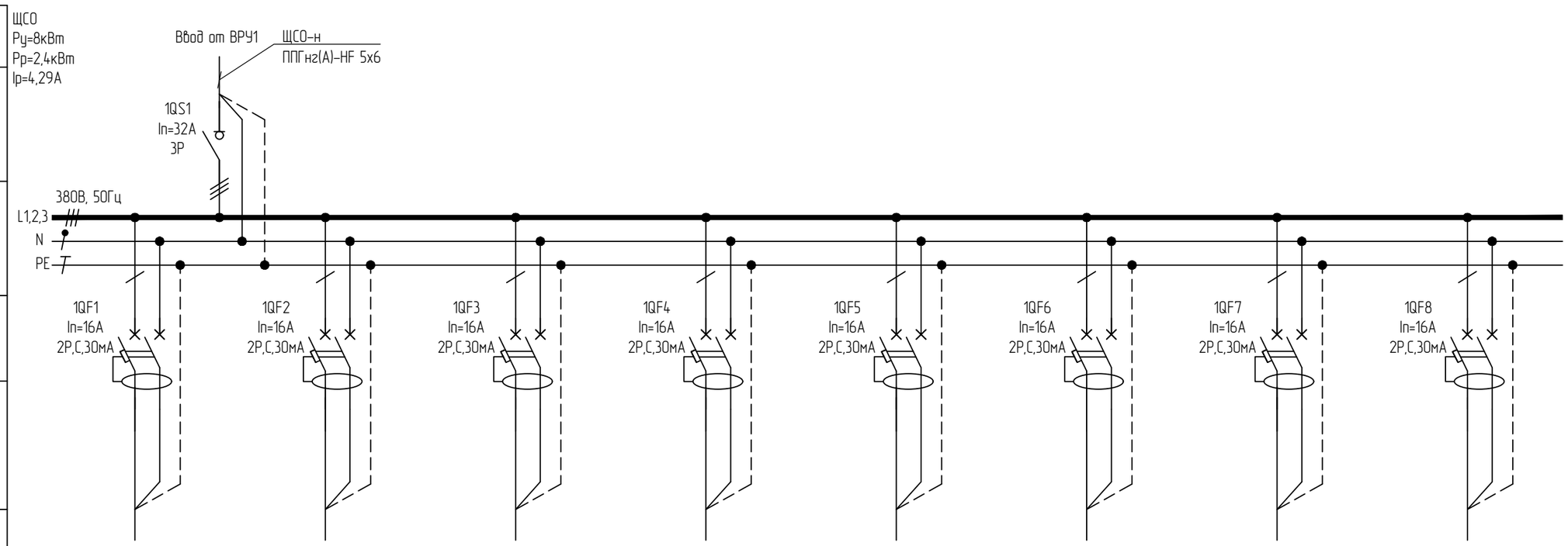

Гр.1	Гр.2	Гр.3	Гр.4	Гр.5			
ППГнг(А)-HF 3х2,5	ППГнг(А)-HF 3х2,5	ППГнг(А)-HF 3х2,5	ППГнг(А)-HF 3х2,5	ППГнг(А)-HF 3х2,5			
1,00	1,00	2,00	2,00	2,00			
5,35	5,35	10,70	10,70	10,70			
Розеточная группа	Розеточная группа	Розеточная группа	Розеточная группа	Розеточная группа	Резерв	Резерв	Резерв

Согласовано

Взам. инв. №

Подп. и дата

Инв. № подл.

Изм.	Кол.уч.	Лист	№док	Подп.	Дата
Разработал		Ерхов			
Н.контр		Асадуллин			
ГИП		Асадуллин			

ПП-0680/1-ИОС1.2

РТ, г.Набережные Челны, промышленно-коммунальная зона ул. Техническая

Промышленный технопарк «Олимп».. Этап 1. Научно-административное здание

Стадия	Лист	Листов
П	5	

Схема электрическая принципиальная щита ЩСО

PARALLAX поволжье

Формат А3

Данные питающей сети: источник питания	ЩОО Ру=7кВт Рр=7кВт Ip=11,21А
Распределительное устройство	Обозначение/тип Уст.мощность, кВт Расчетная мощность, кВт Расч. ток, А
	Сборные шины
	Защитный аппарат отходящей линии: тип, номинальный ток, А
	Устройство управления
Распределительное устройство, электроприемник	Условное обозначение
	Номер по плану
	Тип кабеля, сечение, кол-во жил
	Ру, кВт
	Ip, А
	Наименование распределительного устройства, электроприемника
Материал корпуса – сталь	
Степень защиты – IP31	
Климатическое исполнение и категория размещения – УХЛ4	
Ввод кабельных линий – снизу	

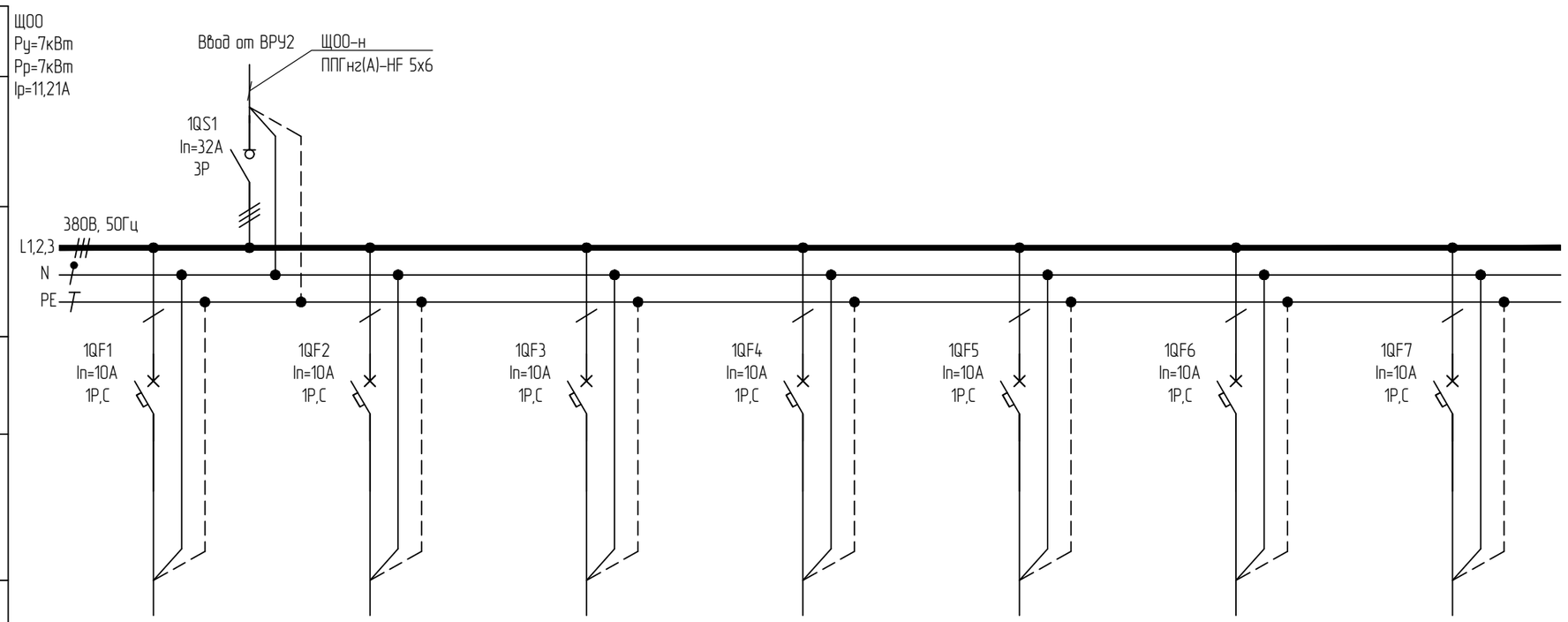

Гр.1	Гр.2	Гр.3	Гр.4	Гр.5		
ППГнг(А)-HF 3х1,5	ППГнг(А)-HF 3х1,5	ППГнг(А)-HF 3х1,5	ППГнг(А)-HF 3х1,5	ППГнг(А)-HF 3х1,5		
1,50	1,50	1,50	1,50	1,00		
7,18	7,18	7,18	7,18	4,,78		
Рабочее освещение	Рабочее освещение	Рабочее освещение	Рабочее освещение	Рабочее освещение		

Согласовано

Взам. инв. №

Подп. и дата

Инв. № подл.

Изм.	Кол.уч.	Лист	№док	Подп.	Дата
Разработал		Ерхов			
Н.контр		Асадуллин			
ГИП		Асадуллин			

ПП-0680/1-ИОС1.2

РТ, г.Набережные Челны, промышленно-коммунальная зона ул. Техническая

Промышленный технопарк «Олимп».. Этап 1. Научно-административное здание

Стадия	Лист	Листов
П	6	

Схема электрическая принципиальная щита ЩОО

PARALLAX поволжье

Формат А3

Данные питающей сети: источник питания		ЩРВО Ру=31кВт Рр=24,8кВт Ip=44,72А
Распределительное устройство	Обозначение/тип Уст.мощность, кВт Расчетная мощность, кВт Расч. ток, А	
	Сборные шины	
	Защитный аппарат отходящей линии: тип, номинальный ток, А	
	Устройство управления	
Распределительное устройство, электроприемник	Условное обозначение	
	Номер по плану	
	Тип кабеля, сечение, кол-во жил	
	Ру, кВт	
	Ip, А	
	Наименование распределительного устройства, электроприемника	
Материал корпуса – сталь		
Степень защиты – IP31		
Климатическое исполнение и категория размещения – УХЛ4		
Ввод кабельных линий – снизу		

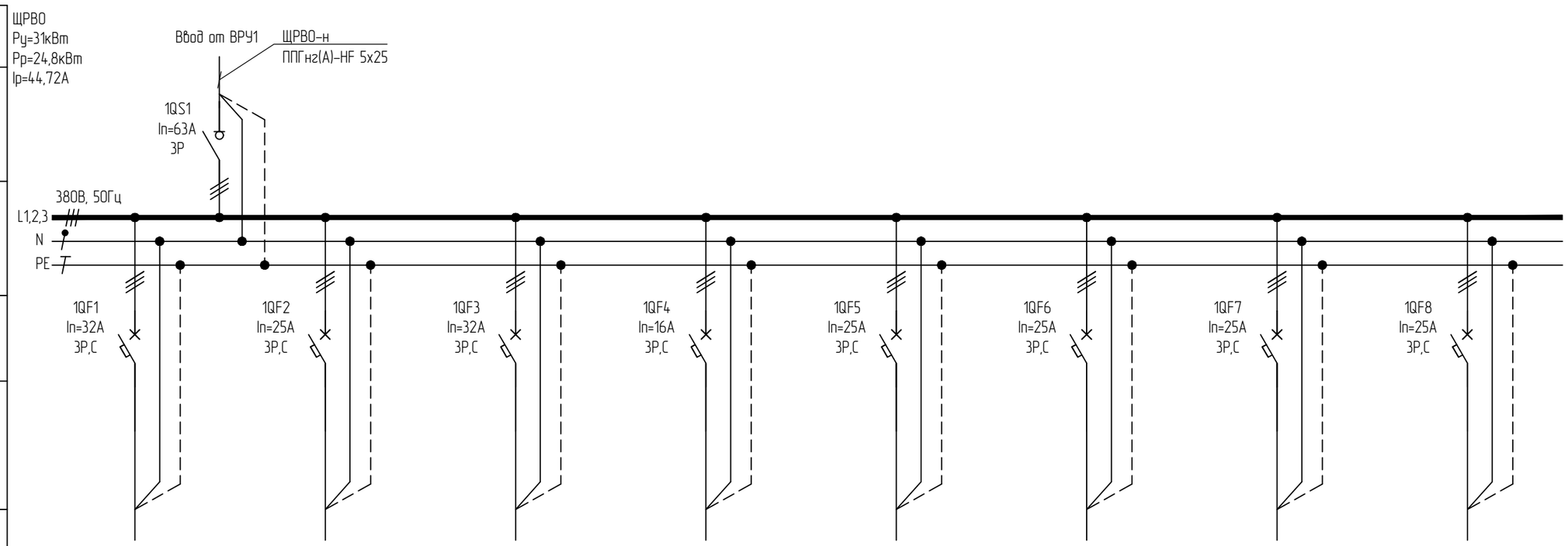

Гр.1	Гр.2	Гр.3	Гр.4	Гр.5			
ППГнг(А)-HF 5х6	ППГнг(А)-HF 5х4	ППГнг(А)-HF 5х6	ППГнг(А)-HF 5х4	ППГнг(А)-HF 5х6			
8,50	5,50	8,50	2,00	6,50			
15,21	9,84	15,21	4,06	11,63			
Шкаф управления вентиляцией ШУПВ11	Шкаф управления вентиляцией ШУПВ12	Шкаф управления вентиляцией ШУПВ13	Шкаф управления вентиляцией ШУПВ20	Шкаф управления вентиляцией ШУПВ22	Резерв	Резерв	Резерв

Согласовано

Взам. инв. №

Подп. и дата

Инв. № подл.

Изм.	Кол.уч.	Лист	№док	Подп.	Дата
Разработал		Ерхов			
Н.контр		Асадуллин			
ГИП		Асадуллин			

ПП-0680/1-ИОС1.2

РТ, г.Набережные Челны, промышленно-коммунальная зона ул. Техническая

Промышленный технопарк «Олимп».. Этап 1. Научно-административное здание

Стадия	Лист	Листов
П	7	

Схема электрическая принципиальная щита ЩРВО

PARALLAX поволжье

Формат А3

Данные питающей сети: источник питания	ЩРКО Ру=174,82кВт Рр=131,12кВт Ip=235,37А
Распределительное устройство	Обозначение/тип Уст.мощность, кВт Расчетная мощность, кВт Расч. ток, А
	Сборные шины
	Защитный аппарат отходящей линии: тип, номинальный ток, А
	Устройство управления
Распределительное устройство, электроприемник	Условное обозначение
	Номер по плану
	Тип кабеля, сечение, кол-во жил
	Ру, кВт
	Ip, А
	Наименование распределительного устройства, электроприемника
Материал корпуса – сталь	
Степень защиты – IP31	
Климатическое исполнение и категория размещения – УХЛ4	
Ввод кабельных линий – снизу	

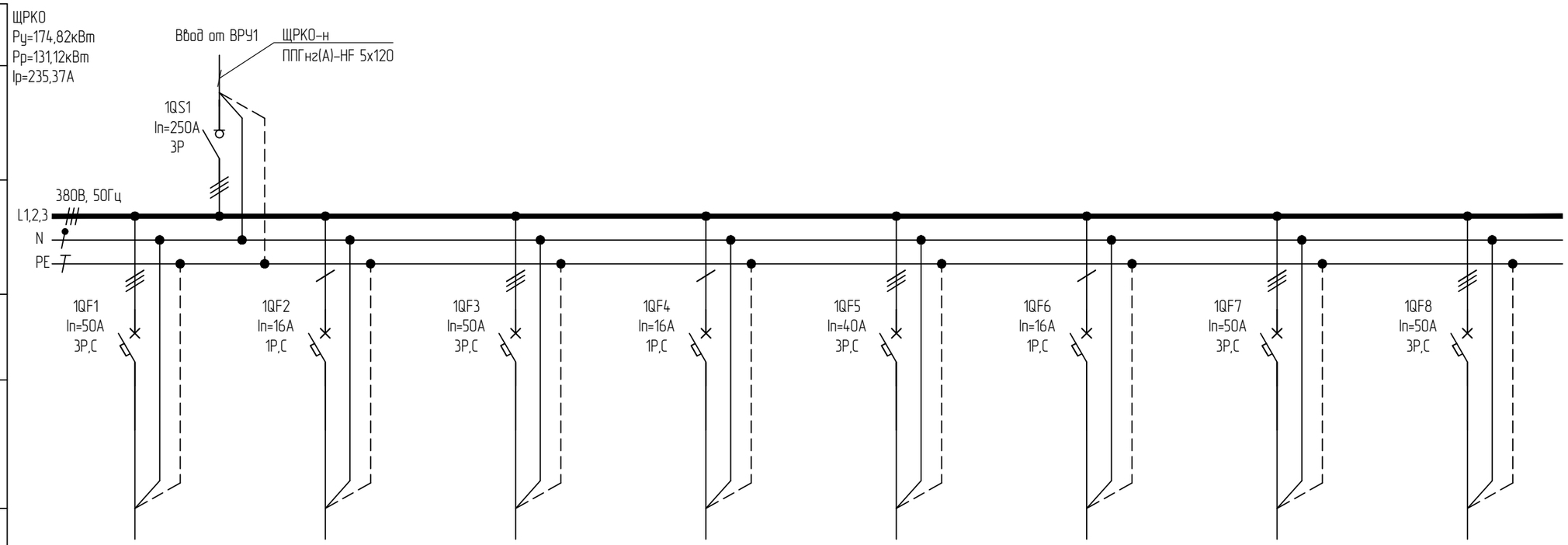

Гр.1	Гр.2	Гр.3	Гр.4	Гр.5	Гр.6	Гр.7	Гр.8
ППГнг(А)-HF 5х16	ППГнг(А)-HF 3х2,5	ППГнг(А)-HF 5х16	ППГнг(А)-HF 3х2,5	ППГнг(А)-HF 5х6	ППГнг(А)-HF 3х2,5	ППГнг(А)-HF 5х16	ППГнг(А)-HF 5х16
17,50	0,72	17,50	0,67	11,42	0,51	21,00	21,00
31,77	5,03	31,77	4,69	20,44	4,14	37,60	37,60
Наружный блок кондиционера	Внутренние блоки кондиционеров	Наружный блок кондиционера	Внутренние блоки кондиционеров	Наружный блок кондиционера	Внутренние блоки кондиционеров	Кондиционер серверной пом. 013	Кондиционер серверной пом. 013

Согласовано

Взам. инв. №

Подп. и дата

Инв. № подл.

Изм.	Кол.уч.	Лист	№док	Подп.	Дата
Разработал		Ерхов			
Н.контр		Асадуллин			
ГИП		Асадуллин			

ПП-0680/1-ИОС1.2

РТ, г.Набережные Челны, промышленно-коммунальная зона ул. Техническая

Промышленный технопарк «Олимп».. Этап 1. Научно-административное здание

Стадия	Лист	Листов
П	8	

Схема электрическая принципиальная щита ЩРКО (начало)

PARALLAX поволжье

Формат А3

Данные питающей сети: источник питания	
Распределительное устройство	Обозначение/тип Уст.мощность, кВт Расчетная мощность, кВт Расч. ток, А
	Сборные шины
	Защитный аппарат отходящей линии: тип, номинальный ток, А
	Устройство управления
Распределительное устройство, электроприемник	Условное обозначение
	Номер по плану
	Тип кабеля, сечение, кол-во жил
	Ру, кВт
	Ip, A
	Наименование распределительного устройства, электроприемника
Материал корпуса – сталь	
Степень защиты – IP31	
Климатическое исполнение и категория размещения – УХЛ4	
Ввод кабельных линий – снизу	

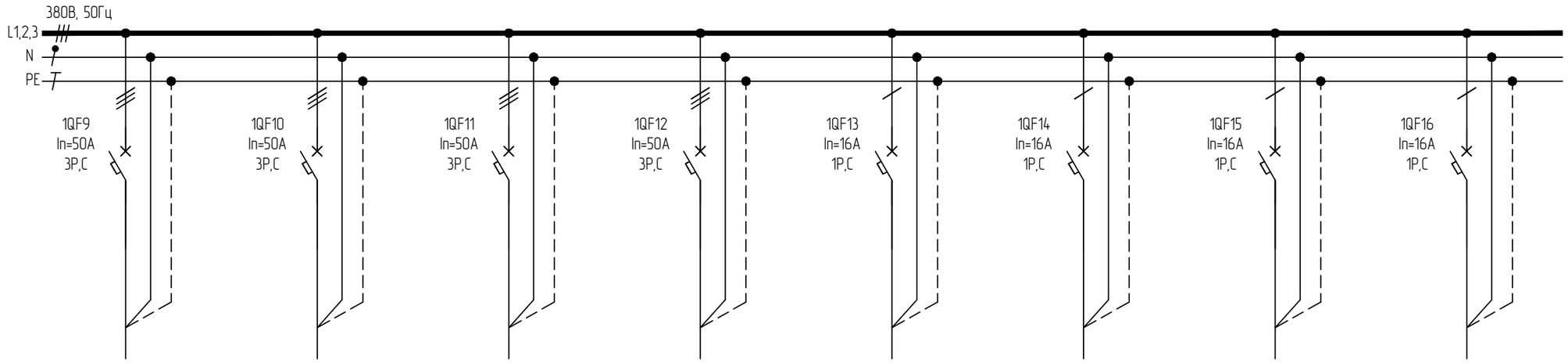

Гр.9	Гр.10	Гр.11	Гр.12				
ППГнг(А)-HF 5х16	ППГнг(А)-HF 5х16	ППГнг(А)-HF 5х16	ППГнг(А)-HF 5х16				
21,00	21,00	21,00	21,00				
37,60	37,60	37,60	37,60				
Кондиционер серверной пом. 013	Кондиционер серверной пом. 013	Кондиционер серверной пом. 013	Кондиционер серверной пом. 013	Резерв	Резерв	Резерв	Резерв

Согласовано

Взам. инв. №

Подп. и дата

Инв. № подл.

Изм.	Кол.уч.	Лист	№док	Подп.	Дата
Разработал		Ерхов			
Н.контр		Асадуллин			
ГИП		Асадуллин			

ПП-0680/1-ИОС1.2

РТ, г.Набережные Челны, промышленно-коммунальная зона ул. Техническая

Промышленный технопарк «Олимп».. Этап 1. Научно-административное здание

Стадия	Лист	Листов
П	9	

Схема электрическая принципиальная щита ЩРКО (окончание)

PARALLAX поволжье

Формат А3

Данные питающей сети: источник питания	ЩРС00 Ру=12,9кВт Рр=12,9кВт Ip=30,19А
Распределительное устройство	Обозначение/тип Уст.мощность, кВт Расчетная мощность, кВт Расч. ток, А
	Сборные шины
	Защитный аппарат отходящей линии: тип, номинальный ток, А
	Устройство управления
	Условное обозначение
Распределительное устройство, электроприемник	Номер по плану
	Тип кабеля, сечение, кол-во жил
	Ру, кВт
	Ip, А
	Наименование распределительного устройства, электроприемника
Материал корпуса – сталь	
Степень защиты – IP31	
Климатическое исполнение и категория размещения – УХЛ4	
Ввод кабельных линий – снизу	

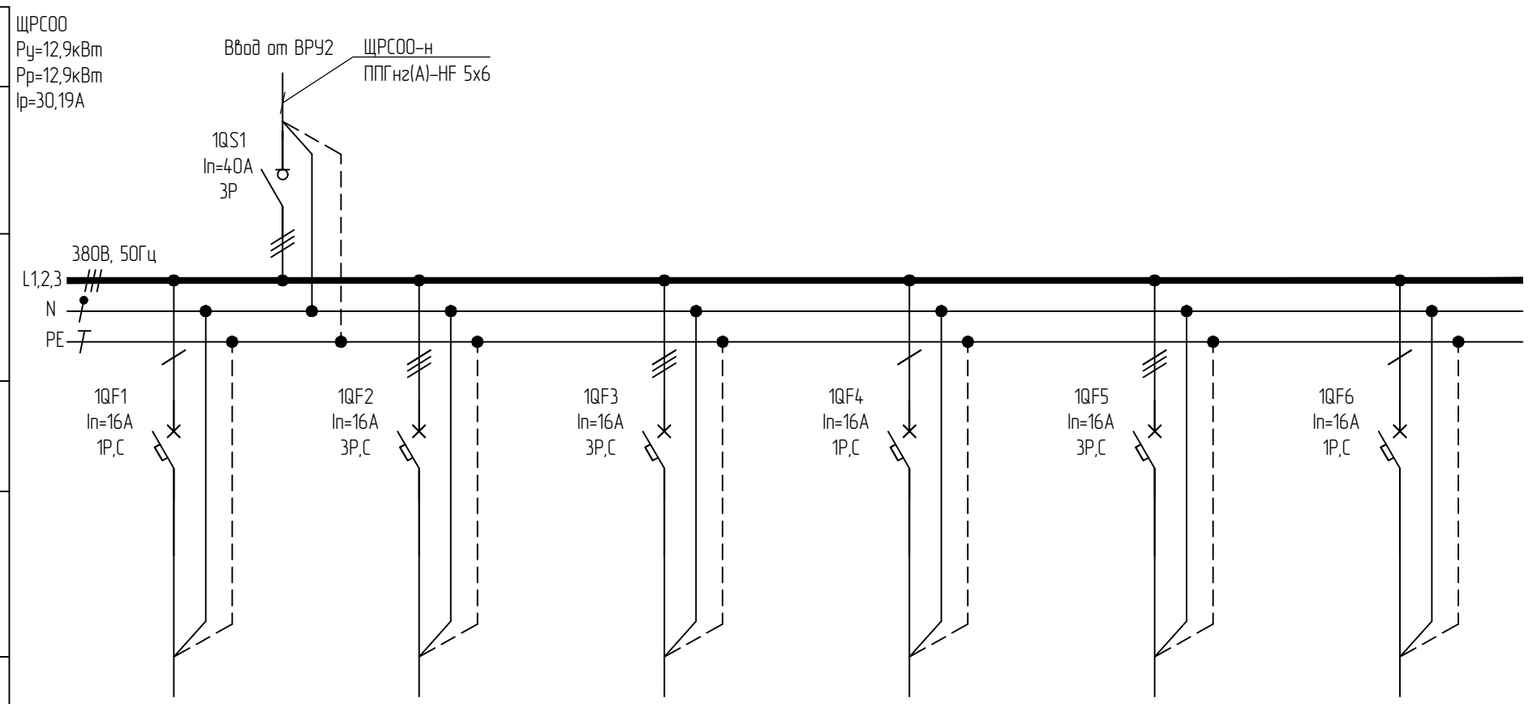

Гр.1	Гр.2	Гр.3	Гр.4		
ППГнг(А)-HF 3х2,5	ВБбШв 5х10	ВБбШв 5х10	ВБбШв 5х10		
0,50	4,60	4,50	3,30		
3,50	10,70	10,53	7,71		
Слаботочное оборудование раздела СКУД	Слаботочное оборудование раздела СО (внутриплощадочные сети)	Слаботочное оборудование раздела СО (внутриплощадочные сети)	Слаботочное оборудование раздела СО (внутриплощадочные сети)	Резерв	Резерв

Согласовано

Взам. инв. №

Подп. и дата

Инв. № подл.

Изм.	Кол.уч.	Лист	№док	Подп.	Дата
Разработал		Ерхов			
Н.контр		Асадуллин			
ГИП		Асадуллин			

ПП-0680/1-ИОС1.2

РТ, г.Набережные Челны, промышленно-коммунальная зона ул. Техническая

Промышленный технопарк «Олимп».. Этап 1. Научно-административное здание

Стадия	Лист	Листов
П	10	

Схема электрическая принципиальная щита ЩРС00

PARALLAX поволжье

Формат А3

Данные питающей сети: источник питания	ЩПСО Ру=1,79кВт Рр=1,79кВт Ip=4,19А
Распределительное устройство	Обозначение/тип Уст.мощность, кВт Расчетная мощность, кВт Расч. ток, А
	Сборные шины
	Защитный аппарат отходящей линии: тип, номинальный ток, А
	Устройство управления
Распределительное устройство, электроприемник	Условное обозначение
	Номер по плану
	Тип кабеля, сечение, кол-во жил
	Ру, кВт
	Ip, А
	Наименование распределительного устройства, электроприемника
Материал корпуса – сталь	
Степень защиты – IP31	
Климатическое исполнение и категория размещения – УХЛ4	
Ввод кабельных линий – снизу	
Фасадная часть красного цвета	

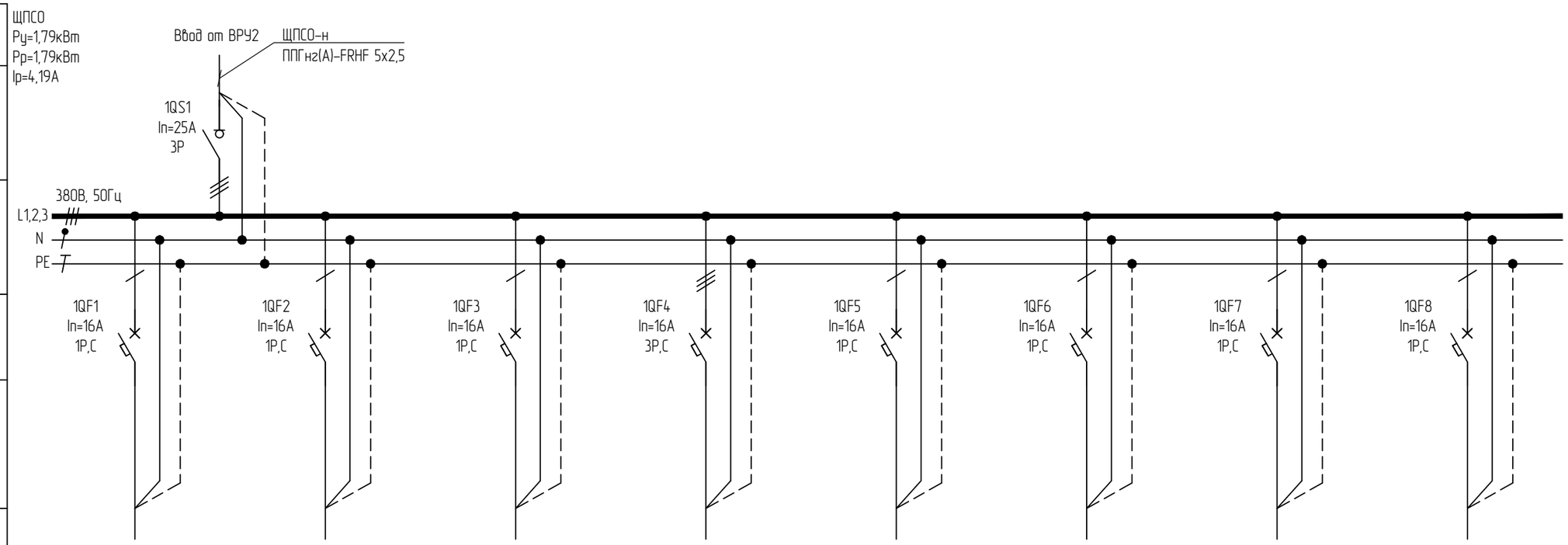

Гр.1	Гр.2	Гр.3	Гр.4				
ППГнг(А)-FRHF 3х2,5	ППГнг(А)-FRHF 3х2,5	ППГнг(А)-FRHF 3х10	ППГнг(А)-FRHF 5х2,5				
0,55	0,66	0,48	0,10				
3,85	4,62	3,36	0,23				
АПС	АПС	АПС	АПС	Резерв	Резерв	Резерв	Резерв

Изм.	Кол.уч.	Лист	№док	Подп.	Дата	ПП-0680/1-ИОС1.2			
						РТ, г.Набережные Челны, промышленно-коммунальная зона ул. Техническая			
Разработал		Ерхов				Промышленный технопарк «Олимп».. Этап 1. Научно-административное здание	Стадия	Лист	Листов
							П	11	
Н.контр		Асадуллин				Схема электрическая принципиальная щита ЩПСО	PARALLAX поволжье		
ГИП		Асадуллин							

Согласовано

Взам. инв. №

Подп. и дата

Инв. № подл.

Формат А3

Данные питающей сети: источник питания	ЩОАО Ру=1,8кВт Рр=1,8кВт Ip=2,88А
Распределительное устройство: Обозначение/тип Уст.мощность, кВт Расчетная мощность, кВт Расч. ток, А	
Распределительное устройство: Сборные шины	
Распределительное устройство: Защитный аппарат отходящей линии: тип, номинальный ток, А	
Распределительное устройство: Устройство управления	
Распределительное устройство: Условное обозначение	
Распределительное устройство, электроприемник: Номер по плану	
Распределительное устройство, электроприемник: Тип кабеля, сечение, кол-во жил	
Распределительное устройство, электроприемник: Ру, кВт	
Распределительное устройство, электроприемник: Ip, А	
Распределительное устройство, электроприемник: Наименование распределительного устройства, электроприемника	
Материал корпуса – сталь	
Степень защиты – IP31	
Климатическое исполнение и категория размещения – УХЛ4	
Ввод кабельных линий – снизу	

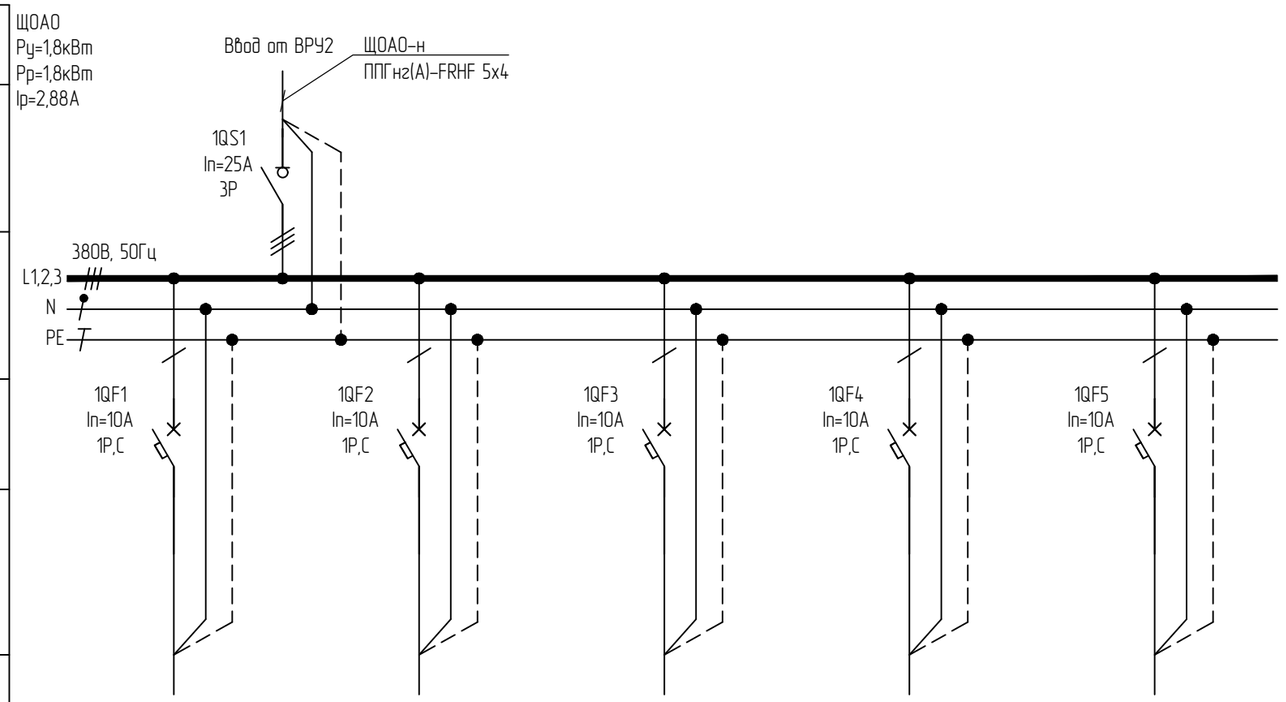

Гр.1	Гр.2	Гр.3		
ППГнг(А)-FRHF 3х1,5	ППГнг(А)-FRHF 3х1,5	ППГнг(А)-FRHF 3х1,5		
0,60	0,60	0,60		
2,87	2,87	2,87		
Аварийное освещение	Аварийное освещение	Аварийное освещение	Резерв	Резерв

Согласовано

Взам. инв. №

Подп. и дата

Инв. № подл.

Изм.	Кол.уч.	Лист	№док	Подп.	Дата
Разработал		Ерхов			
Н.контр		Асадуллин			
ГИП		Асадуллин			

ПП-0680/1-ИОС1.2

РТ, г.Набережные Челны, промышленно-коммунальная зона ул. Техническая

Промышленный технопарк «Олимп».. Этап 1. Научно-административное здание

Стадия	Лист	Листов
П	12	

Схема электрическая принципиальная щита ЩОАО

PARALLAX поволжье

Формат А3

Данные питающей сети: источник питания	ЩСО13 Ру=128кВт Рр=128кВт Ip=299,55А
Распределительное устройство	Обозначение/тип Уст.мощность, кВт Расчетная мощность, кВт Расч. ток, А
	Сборные шины
	Защитный аппарат отходящей линии: тип, номинальный ток, А
	Устройство управления
Распределительное устройство, электроприемник	Условное обозначение
	Номер по плану
	Тип кабеля, сечение, кол-во жил
	Ру, кВт
	Ip, А
	Наименование распределительного устройства, электроприемника
Материал корпуса – сталь	
Степень защиты – IP31	
Климатическое исполнение и категория размещения – УХЛ4	
Ввод кабельных линий – снизу	

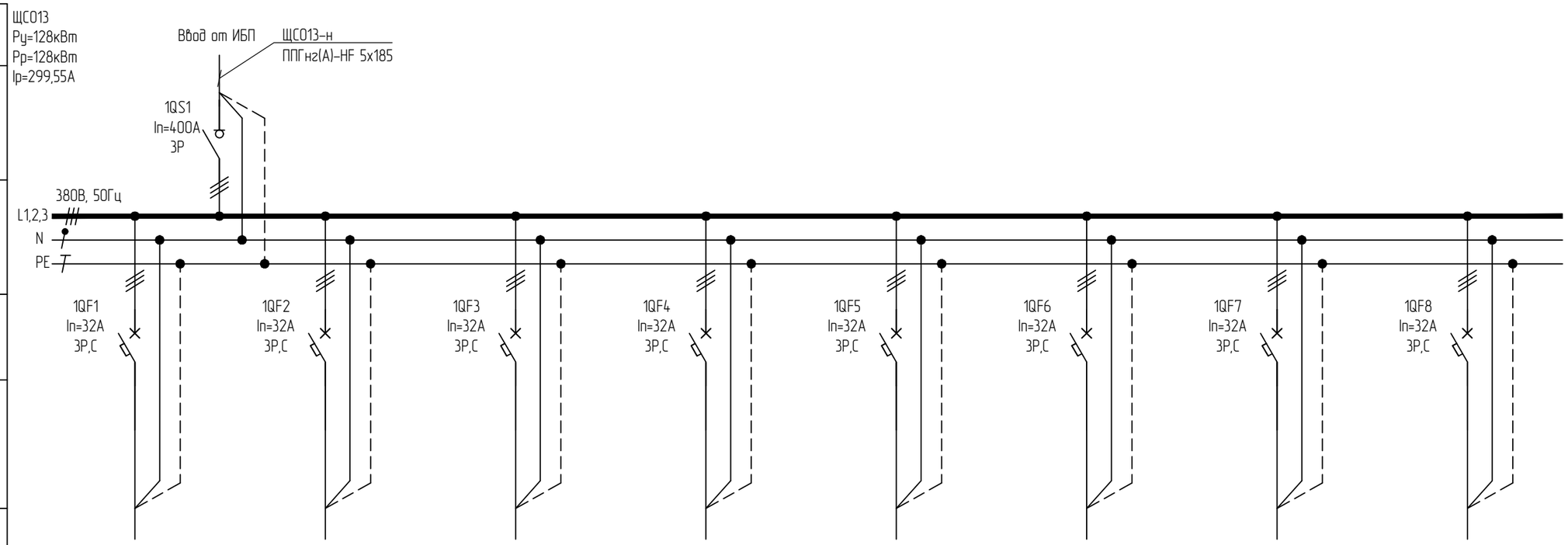

Гр.1	Гр.2	Гр.3	Гр.4	Гр.5	Гр.6	Гр.7	Гр.8
ППГнг(А)-HF 5х6	ППГнг(А)-HF 5х6	ППГнг(А)-HF 5х6	ППГнг(А)-HF 5х6	ППГнг(А)-HF 5х6	ППГнг(А)-HF 5х6	ППГнг(А)-HF 5х6	ППГнг(А)-HF 5х6
8,00	8,00	8,00	8,00	8,00	8,00	8,00	8,00
18,72	18,72	18,72	18,72	18,72	18,72	18,72	18,72
Серверное оборудование пом. 013	Серверное оборудование пом. 013	Серверное оборудование пом. 013	Серверное оборудование пом. 013	Серверное оборудование пом. 013	Серверное оборудование пом. 013	Серверное оборудование пом. 013	Серверное оборудование пом. 013

Согласовано

Взам. инв. №

Подп. и дата

Инв. № подл.

Изм.	Кол.уч.	Лист	№док	Подп.	Дата
Разработал		Ерхов			
Н.контр		Асадуллин			
ГИП		Асадуллин			

ПП-0680/1-ИОС1.2

РТ, г.Набережные Челны, промышленно-коммунальная зона ул. Техническая

Промышленный технопарк «Олимп».. Этап 1. Научно-административное здание

Стадия	Лист	Листов
П	13	

Схема электрическая принципиальная щита ЩСО13 (начало)

PARALLAX поволжье

Формат А3

Данные питающей сети: источник питания	
Распределительное устройство	Обозначение/тип Уст.мощность, кВт Расчетная мощность, кВт Расч. ток, А
	Сборные шины
	Защитный аппарат отходящей линии: тип, номинальный ток, А
	Устройство управления
Распределительное устройство, электроприемник	Условное обозначение
	Номер по плану
	Тип кабеля, сечение, кол-во жил
	Ру, кВт
	Ip, A
	Наименование распределительного устройства, электроприемника
Материал корпуса – сталь	
Степень защиты – IP31	
Климатическое исполнение и категория размещения – УХЛ4	
Ввод кабельных линий – снизу	

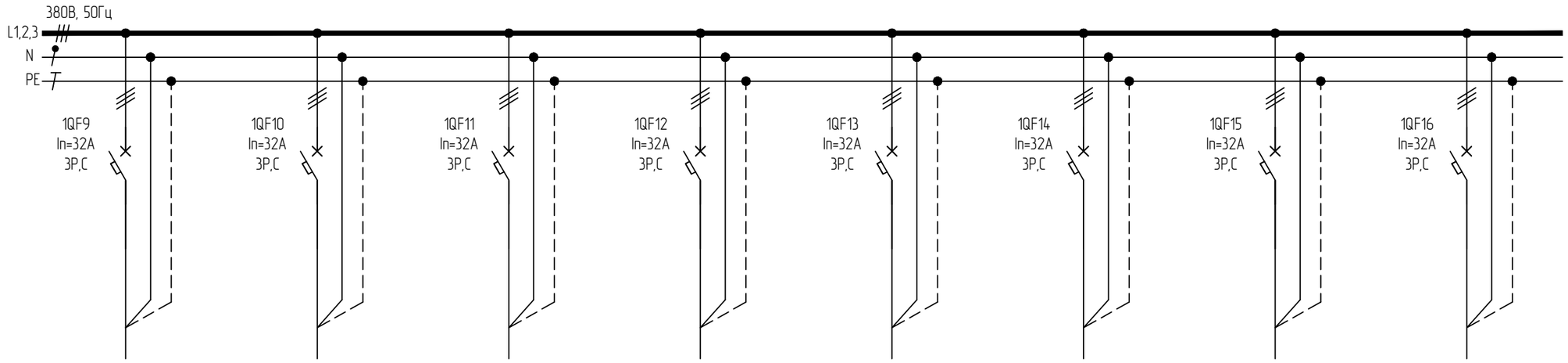

Гр.9	Гр.10	Гр.11	Гр.12	Гр.13	Гр.14	Гр.15	Гр.16
ППГнг(А)-HF 5х6	ППГнг(А)-HF 5х6	ППГнг(А)-HF 5х6	ППГнг(А)-HF 5х6	ППГнг(А)-HF 5х6	ППГнг(А)-HF 5х6	ППГнг(А)-HF 5х6	ППГнг(А)-HF 5х6
8,00	8,00	8,00	8,00	8,00	8,00	8,00	8,00
18,72	18,72	18,72	18,72	18,72	18,72	18,72	18,72
Серверное оборудование пом. 013	Серверное оборудование пом. 013	Серверное оборудование пом. 013	Серверное оборудование пом. 013	Серверное оборудование пом. 013	Серверное оборудование пом. 013	Серверное оборудование пом. 013	Серверное оборудование пом. 013

Согласовано

Взам. инв. №

Подп. и дата

Инв. № подл.

Изм.	Кол.уч.	Лист	№док	Подп.	Дата
Разработал		Ерхов			
Н.контр		Асадуллин			
ГИП		Асадуллин			

ПП-0680/1-ИОС1.2

РТ, г.Набережные Челны, промышленно-коммунальная зона ул. Техническая

Промышленный технопарк «Олимп».. Этап 1. Научно-административное здание

Стадия	Лист	Листов
П	14	

Схема электрическая принципиальная щита ЩС013 (продолжение)

PARALLAX поволжье

Формат А3

Данные питающей сети: источник питания	
Распределительное устройство	Обозначение/тип Уст.мощность, кВт Расчетная мощность, кВт Расч. ток, А
	Сборные шины
	Защитный аппарат отходящей линии: тип, номинальный ток, А
	Устройство управления
	Условное обозначение
Распределительное устройство, электроприемник	Номер по плану
	Тип кабеля, сечение, кол-во жил
	Ру, кВт
	Ip, A
	Наименование распределительного устройства, электроприемника
Материал корпуса – сталь	
Степень защиты – IP31	
Климатическое исполнение и категория размещения – УХЛ4	
Ввод кабельных линий – снизу	

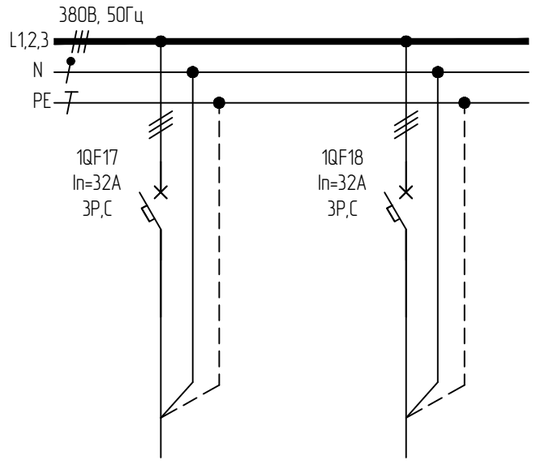

Резерв	Резерв

Согласовано

Взам. инв. №

Подп. и дата

Инв. № подл.

Изм.	Кол.уч.	Лист	№док	Подп.	Дата
Разработал		Ерхов			
Н.контр		Асадуллин			
ГИП		Асадуллин			

ПП-0680/1-ИОС1.2

РТ, г.Набережные Челны, промышленно-коммунальная зона ул. Техническая

Промышленный технопарк «Олимп».. Этап 1. Научно-административное здание

Стадия	Лист	Листов
П	15	

Схема электрическая принципиальная щита ЩС013 (окончание)

PARALLAX поволжье

Формат А3

Данные питающей сети: источник питания	ЩС007 Ру=36,60кВт Рр=23,22кВт Ip=41,55А
Распределительное устройство: Обозначение/тип Уст.мощность, кВт Расчетная мощность, кВт Расч. ток, А	Ввод от ЩУО — ЩС007-н ППГнг(А)-HF 5х25
Распределительное устройство: Сборные шины	1QS1 In=63А 3Р 380В, 50Гц L1,2,3 N PE
Распределительное устройство: Защитный аппарат отходящей линии: тип, номинальный ток, А	1QF1 In=16А 1Р,С 1QF2 In=16А 3Р,С 1QF3 In=16А 3Р,С 1QF4 In=16А 3Р,С 1QF5 In=16А 2Р,С,30мА 1QF6 In=16А 2Р,С,30мА 1QF7 In=16А 2Р,С,30мА 1QF8 In=16А 2Р,С,30мА
Распределительное устройство: Устройство управления	
Распределительное устройство, электроприемник: Условное обозначение	

Распределительное устройство, электроприемник	Гр.1	Гр.2	Гр.3	Гр.4	Гр.5	Гр.6	Гр.7	Гр.8
Номер по плану								
Тип кабеля, сечение, кол-во жил	ППГнг(А)-HF 3х2,5	ППГнг(А)-HF 5х2,5	ППГнг(А)-HF 5х2,5	ППГнг(А)-HF 5х2,5	ППГнг(А)-HF 3х2,5	ППГнг(А)-HF 3х2,5	ППГнг(А)-HF 3х2,5	ППГнг(А)-HF 3х2,5
Ру, кВт	0,90	4,20	3,00	3,00	2,00	1,00	1,00	1,00
Ip, А	4,81	7,52	5,37	5,37	10,70	5,35	5,35	5,35
Наименование распределительного устройства, электроприемника	Оборудование столовой пом. 007	Оборудование столовой пом. 007	Оборудование столовой пом. 007	Оборудование столовой пом. 007	Розеточная группа пом. 007	Розеточная группа пом. 007	Розеточная группа пом. 007	Розеточная группа пом. 007

Материал корпуса – сталь	
Степень защиты – IP31	
Климатическое исполнение и категория размещения – УХЛ4	
Ввод кабельных линий – снизу	

Согласовано

Взам. инв. №

Подп. и дата

Инв. № подл.

Изм.	Кол.уч.	Лист	№док	Подп.	Дата
Разработал		Ерхов			
Н.контр		Асадуллин			
ГИП		Асадуллин			

ПП-0680/1-ИОС1.2

РТ, г.Набережные Челны, промышленно-коммунальная зона ул. Техническая

Промышленный технопарк «Олимп».. Этап 1. Научно-административное здание

Стадия	Лист	Листов
П	16	

Схема электрическая принципиальная щита ЩС007 (начало)

PARALLAX поволжье

Формат А3

Данные питающей сети: источник питания	
Распределительное устройство	Обозначение/тип Уст.мощность, кВт Расчетная мощность, кВт Расч. ток, А
	Сборные шины
	Защитный аппарат отходящей линии: тип, номинальный ток, А
	Устройство управления
Распределительное устройство, электроприемник	Условное обозначение
	Номер по плану
	Тип кабеля, сечение, кол-во жил
	Ру, кВт
	Ip, A
	Наименование распределительного устройства, электроприемника
Материал корпуса – сталь	
Степень защиты – IP31	
Климатическое исполнение и категория размещения – УХЛ4	
Ввод кабельных линий – снизу	

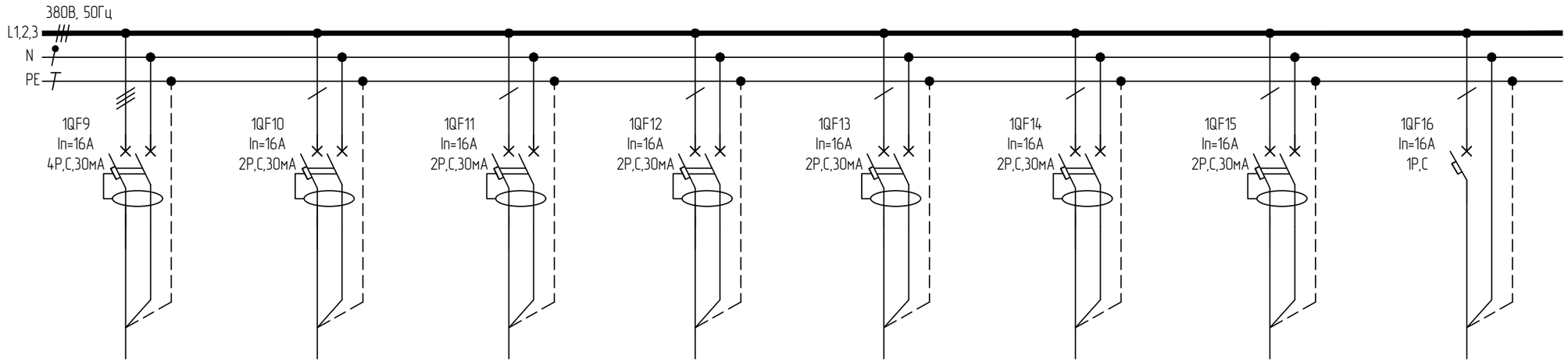

Гр.9	Гр.10	Гр.11	Гр.12	Гр.13	Гр.14		
ППГнг(А)-HF 5х2,5	ППГнг(А)-HF 3х2,5	ППГнг(А)-HF 3х2,5	ППГнг(А)-HF 3х2,5	ППГнг(А)-HF 3х2,5	ППГнг(А)-HF 3х2,5		
6,00	1,00	1,00	7,50	2,00	2,00		
10,74	5,35	5,35	13,42	10,70	10,70		
Розеточная группа пом. 007	Розеточная группа пом. 007	Розеточная группа пом. 007	Розеточная группа пом. 007	Розеточная группа пом. 007	Розеточная группа пом. 007	Резерв	Резерв

Согласовано

Взам. инв. №

Подп. и дата

Инв. № подл.

Изм.	Кол.уч.	Лист	№док	Подп.	Дата
Разработал		Ерхов			
Н.контр		Асадуллин			
ГИП		Асадуллин			

ПП-0680/1-ИОС1.2

РТ, г.Набережные Челны, промышленно-коммунальная зона ул. Техническая

Промышленный технопарк «Олимп».. Этап 1. Научно-административное здание

Стадия	Лист	Листов
П	17	

Схема электрическая принципиальная щита ЩС007 (окончание)

PARALLAX поволжье

Формат А3

Данные питающей сети: источник питания	ЩС020 Ру=30,2кВт Рр=21,14кВт Ip=37,83А
Распределительное устройство	Обозначение/тип Уст.мощность, кВт Расчетная мощность, кВт Расч. ток, А
	Сборные шины
	Защитный аппарат отходящей линии: тип, номинальный ток, А
	Устройство управления
Распределительное устройство, электроприемник	Условное обозначение
	Номер по плану
	Тип кабеля, сечение, кол-во жил
	Ру, кВт
	Ip, А
	Наименование распределительного устройства, электроприемника
Материал корпуса – сталь	
Степень защиты – IP31	
Климатическое исполнение и категория размещения – УХЛ4	
Ввод кабельных линий – снизу	

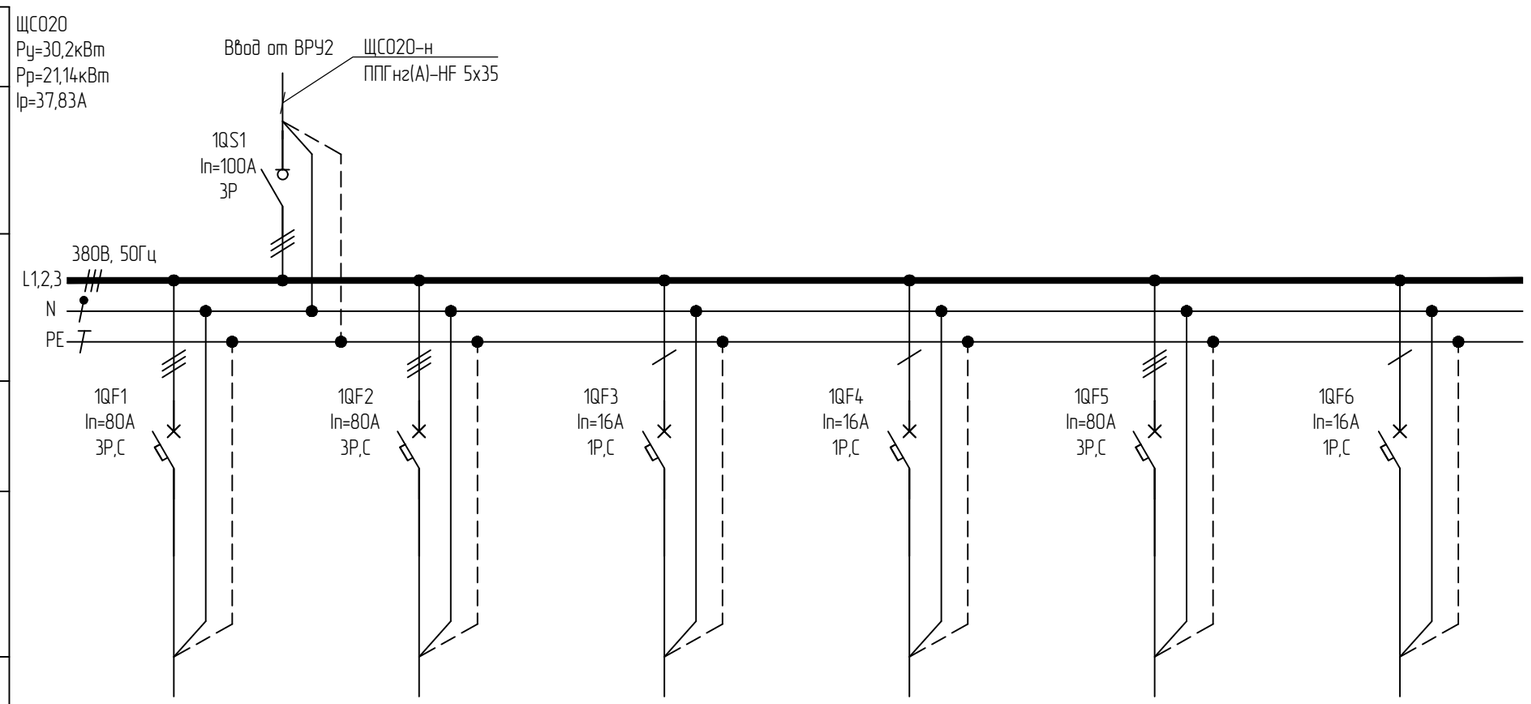

Гр.1	Гр.2	Гр.3	Гр.4		
ППГнг(А)-HF 5х25	ППГнг(А)-HF 5х25	ППГнг(А)-HF 3х2,5	ППГнг(А)-HF 3х2,5		
30,00	30,00	0,10	0,10		
53,69	53,69	0,53	0,53		
Рабочий компрессор пом. 020	Резервный компрессор пом. 020	Осушитель пом. 020	Осушитель пом. 020	Резерв	Резерв

Согласовано

Взам. инв. №

Подп. и дата

Инв. № подл.

Изм.	Кол.уч.	Лист	№док	Подп.	Дата
Разработал		Ерхов			
Н.контр		Асадуллин			
ГИП		Асадуллин			

ПП-0680/1-ИОС1.2

РТ, г.Набережные Челны, промышленно-коммунальная зона ул. Техническая

Промышленный технопарк «Олимп».. Этап 1. Научно-административное здание

Стадия	Лист	Листов
П	18	

Схема электрическая принципиальная щита ЩС020

PARALLAX поволжье

Формат А3

Данные питающей сети: источник питания		ЩС022 Ру=3,09кВт Рр=0,69кВт Ip=1,23А
Распределительное устройство	Обозначение/тип Уст.мощность, кВт Расчетная мощность, кВт Расч. ток, А	
	Сборные шины	
	Защитный аппарат отходящей линии: тип, номинальный ток, А	
	Устройство управления	
Распределительное устройство, электроприемник	Условное обозначение	
	Номер по плану	
	Тип кабеля, сечение, кол-во жил	
	Ру, кВт	
	Ip, А	
	Наименование распределительного устройства, электроприемника	
Материал корпуса – сталь		
Степень защиты – IP31		
Климатическое исполнение и категория размещения – УХЛ4		
Ввод кабельных линий – снизу		

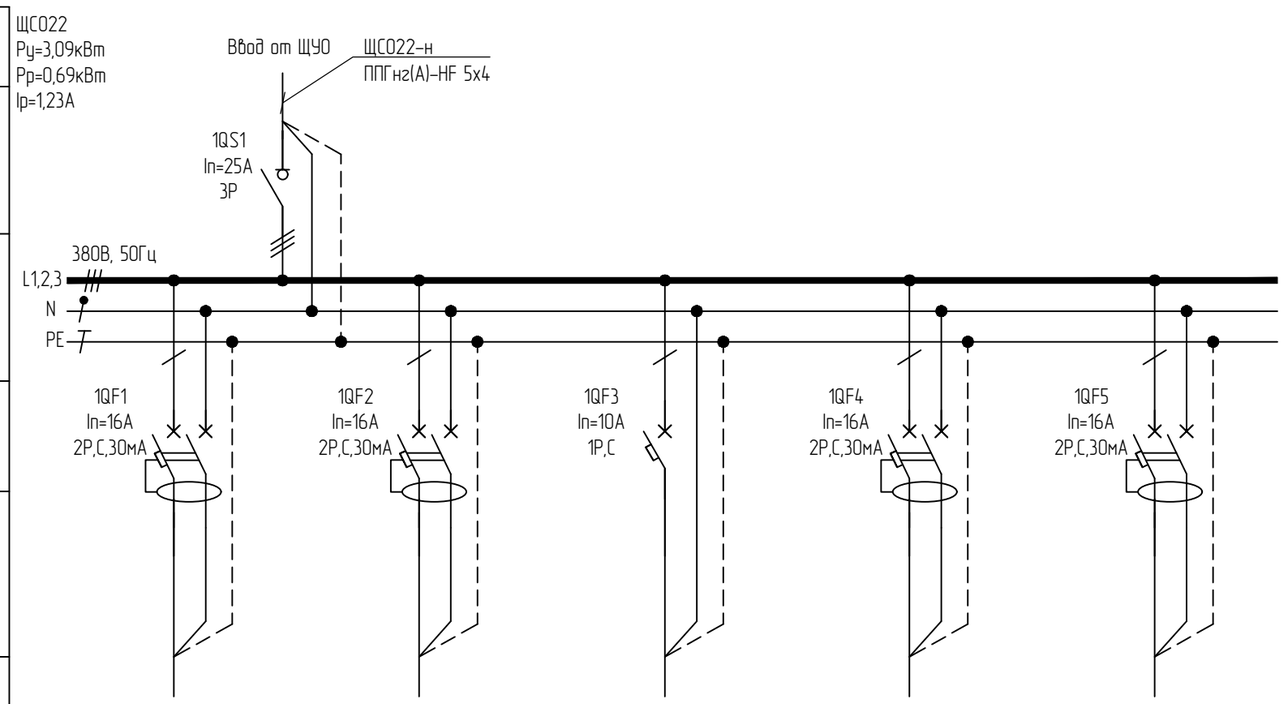

Гр.1	Гр.2	Гр.3		
ППГнг(А)-HF 3х2,5	ППГнг(А)-HF 3х2,5	ППГнг(А)-HF 3х1,5		
1,50	1,50	0,09		
8,02	8,02	0,43		
Розеточная группа пом. 022	Розеточная группа пом. 022	Рабочее освещение пом. 022	Резерв	Резерв

Согласовано

Взам. инв. №

Подп. и дата

Инв. № подл.

Изм.	Кол.уч.	Лист	№док	Подп.	Дата
Разработал		Ерхов			
Н.контр		Асадуллин			
ГИП		Асадуллин			

ПП-0680/1-ИОС1.2

РТ, г.Набережные Челны, промышленно-коммунальная зона ул. Техническая

Промышленный технопарк «Олимп».. Этап 1. Научно-административное здание

Стадия	Лист	Листов
П	19	

Схема электрическая принципиальная щита ЩС022

PARALLAX поволжье

Формат А3

Данные питающей сети: источник питания	ЩС023 Ру=1,09кВт Рр=1,09кВт Ip=1,93А
Распределительное устройство	Обозначение/тип Уст.мощность, кВт Расчетная мощность, кВт Расч. ток, А
	Сборные шины
	Защитный аппарат отходящей линии: тип, номинальный ток, А
	Устройство управления
Распределительное устройство, электроприемник	Условное обозначение
	Номер по плану
	Тип кабеля, сечение, кол-во жил
	Ру, кВт
	Ip, А
	Наименование распределительного устройства, электроприемника
Материал корпуса – сталь	
Степень защиты – IP31	
Климатическое исполнение и категория размещения – УХЛ4	
Ввод кабельных линий – снизу	

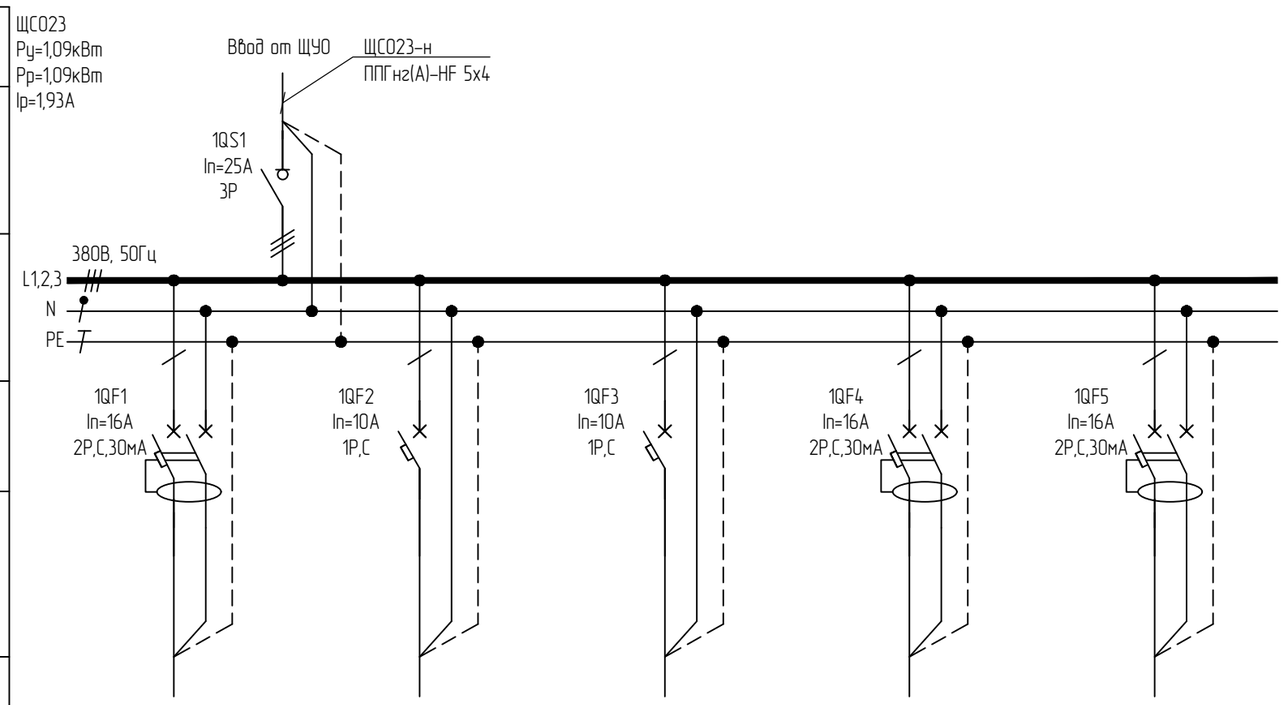

Гр.1	Гр.2			
ППГнг(А)-HF 3х2,5	ППГнг(А)-HF 3х1,5			
1,00	0,09			
5,35	0,43			
Розеточная группа пом. 023	Рабочее освещение пом. 023	Резерв	Резерв	Резерв

Согласовано

Взам. инв. №

Подп. и дата

Инв. № подл.

Изм.	Кол.уч.	Лист	№док	Подп.	Дата
Разработал		Ерхов			
Н.контр		Асадуллин			
ГИП		Асадуллин			

ПП-0680/1-ИОС1.2

РТ, г.Набережные Челны, промышленно-коммунальная зона ул. Техническая

Промышленный технопарк «Олимп».. Этап 1. Научно-административное здание

Стадия	Лист	Листов
П	20	

Схема электрическая принципиальная щита ЩС023

PARALLAX поволжье

Формат А3

Данные питающей сети: источник питания	ЩСО28 Ру=36,21кВт Рр=13,26кВт Ip=23,28А
Распределительное устройство: Обозначение/тип Уст.мощность, кВт Расчетная мощность, кВт Расч. ток, А	
Распределительное устройство: Сборные шины	
Распределительное устройство: Защитный аппарат отходящей линии: тип, номинальный ток, А	
Распределительное устройство: Устройство управления	
Распределительное устройство, электроприемник: Условное обозначение	
Распределительное устройство, электроприемник: Номер по плану	
Распределительное устройство, электроприемник: Тип кабеля, сечение, кол-во жил	
Распределительное устройство, электроприемник: Ру, кВт	
Распределительное устройство, электроприемник: Ip, А	
Распределительное устройство, электроприемник: Наименование распределительного устройства, электроприемника	
Материал корпуса – сталь	
Степень защиты – IP31	
Климатическое исполнение и категория размещения – УХЛ4	
Ввод кабельных линий – снизу	

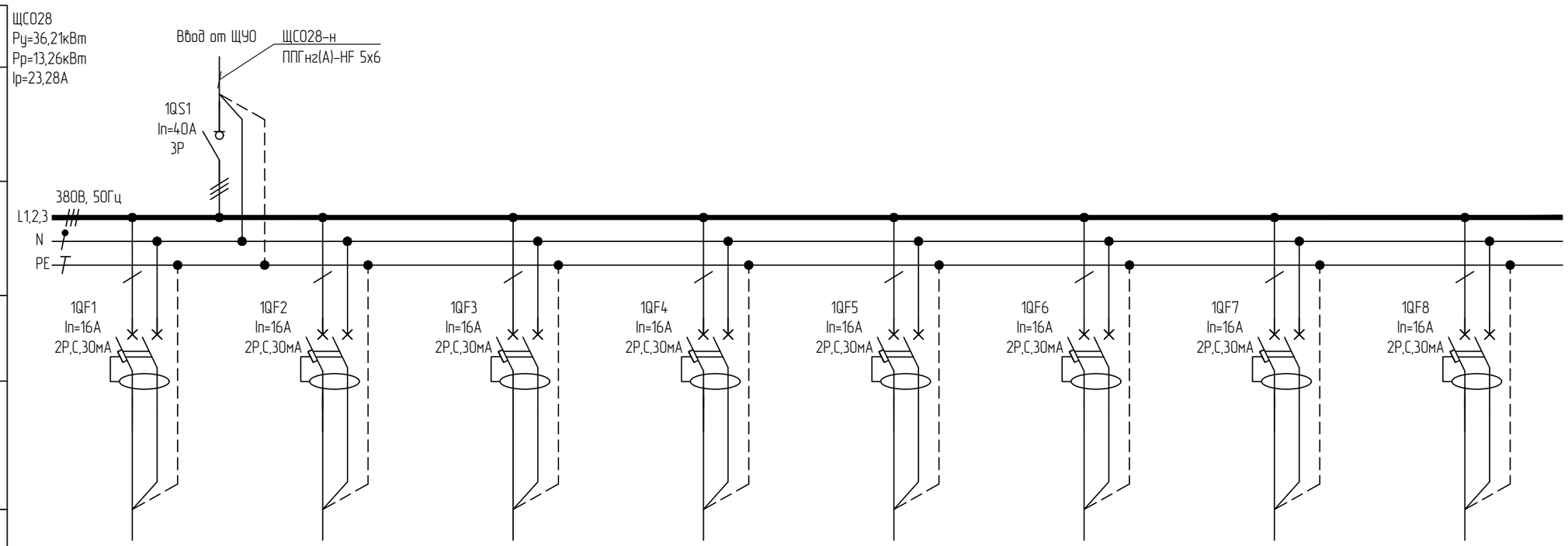

Гр.1	Гр.2	Гр.3	Гр.4	Гр.5	Гр.6	Гр.7	Гр.8
ППГнг(А)-HF 3х4	ППГнг(А)-HF 3х4	ППГнг(А)-HF 3х4	ППГнг(А)-HF 3х4	ППГнг(А)-HF 3х4	ППГнг(А)-HF 3х4	ППГнг(А)-HF 3х4	ППГнг(А)-HF 3х4
3,00	3,00	3,00	3,00	3,00	3,00	3,00	3,00
15,50	15,50	15,50	15,50	15,50	15,50	15,50	15,50
Розеточная группа пом. 028	Розеточная группа пом. 028	Розеточная группа пом. 028	Розеточная группа пом. 028	Розеточная группа пом. 028	Розеточная группа пом. 028	Розеточная группа пом. 028	Розеточная группа пом. 028

Согласовано

Взам. инв. №

Подп. и дата

Инв. № подл.

Изм.	Кол.уч.	Лист	№док	Подп.	Дата
Разработал		Ерхов			
Н.контр		Асадуллин			
ГИП		Асадуллин			

ПП-0680/1-ИОС1.2

РТ, г.Набережные Челны, промышленно-коммунальная зона ул. Техническая

Промышленный технопарк «Олимп».. Этап 1. Научно-административное здание

Стадия	Лист	Листов
П	21	

Схема электрическая принципиальная щита ЩСО28 (начало)

PARALLAX поволжье

Формат А3

Данные питающей сети: источник питания	
Распределительное устройство	Обозначение/тип Уст.мощность, кВт Расчетная мощность, кВт Расч. ток, А
	Сборные шины
	Защитный аппарат отходящей линии: тип, номинальный ток, А
	Устройство управления
Распределительное устройство, электроприемник	Условное обозначение
	Номер по плану
	Тип кабеля, сечение, кол-во жил
	Ру, кВт
	Ip, А
	Наименование распределительного устройства, электроприемника
Материал корпуса – сталь	
Степень защиты – IP31	
Климатическое исполнение и категория размещения – УХЛ4	
Ввод кабельных линий – снизу	

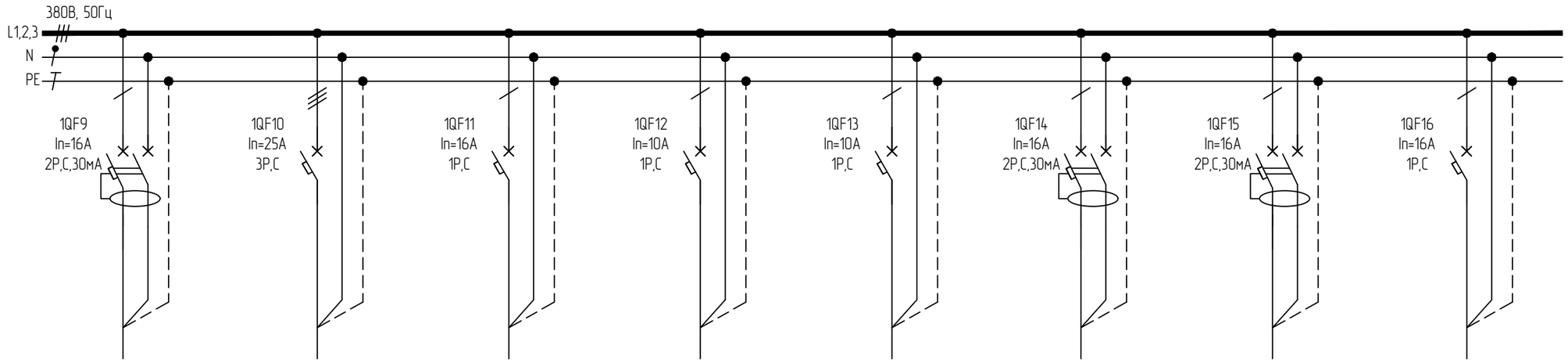

Гр.9	Гр.10	Гр.11	Гр.12	Гр.13			
ППГнг(А)-HF 3х2,5	ППГнг(А)-HF 3х2,5	ППГнг(А)-HF 3х2,5	ППГнг(А)-HF 3х1,5	ППГнг(А)-FRHF 4х1,5			
1,00	10,00	0,49	0,60	0,12			
6,99	17,90	2,62	2,87	0,57			
Розеточная группа пом. 028	Оборудование лаборатории пом. 028	Оборудование лаборатории пом. 028	Рабочее освещение пом. 0,28	Аварийное освещение с АКБ пом. 028	Резерв	Резерв	Резерв

Согласовано

Взам. инв. №

Подп. и дата

Инв. № подл.

Изм.	Кол.уч.	Лист	№док	Подп.	Дата
Разработал		Ерхов			
Н.контр		Асадуллин			
ГИП		Асадуллин			

ПП-0680/1-ИОС1.2

РТ, г.Набережные Челны, промышленно-коммунальная зона ул. Техническая

Промышленный технопарк «Олимп».. Этап 1. Научно-административное здание

Стадия	Лист	Листов
П	22	

Схема электрическая принципиальная щита ЩС028 (окончание)

PARALLAX поволжье

Формат А3

Данные питающей сети: источник питания	ЩС029 Ру=5,93кВт Рр=4,22кВт Ip=7,75А
Распределительное устройство	Обозначение/тип Уст.мощность, кВт Расчетная мощность, кВт Расч. ток, А
	Сборные шины
	Защитный аппарат отходящей линии: тип, номинальный ток, А
	Устройство управления
Распределительное устройство, электроприемник	Условное обозначение
	Номер по плану
	Тип кабеля, сечение, кол-во жил
	Ру, кВт
	Ip, А
	Наименование распределительного устройства, электроприемника
Материал корпуса – сталь	
Степень защиты – IP31	
Климатическое исполнение и категория размещения – УХЛ4	
Ввод кабельных линий – снизу	

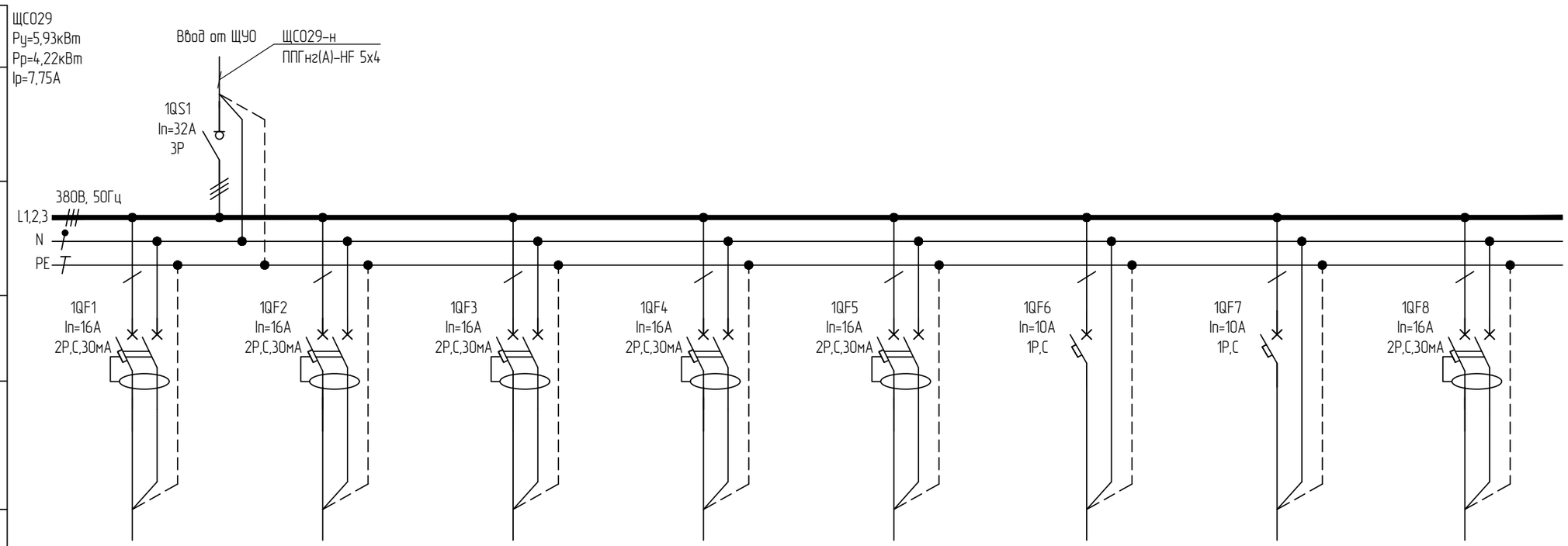

Гр.1	Гр.2	Гр.3	Гр.4	Гр.5	Гр.6	Гр.7	
ППГнг(А)-HF 3х2,5	ППГнг(А)-HF 3х2,5	ППГнг(А)-HF 3х2,5	ППГнг(А)-HF 3х2,5	ППГнг(А)-HF 3х2,5	ППГнг(А)-HF 3х1,5	ППГнг(А)-FRHF 4х1,5	
0,71	0,50	1,50	1,50	1,00	0,60	0,12	
3,80	2,67	8,02	8,02	6,99	2,87	0,57	
Розеточная группа пом. 029	Розеточная группа пом. 029	Розеточная группа пом. 029	Розеточная группа пом. 029	Розеточная группа пом. 029	Рабочее освещение пом. 0,29	Аварийное освещение с АКБ пом. 029	Резерв

Согласовано

Взам. инв. №

Подп. и дата

Инв. № подл.

Изм.	Кол.уч.	Лист	№док	Подп.	Дата
Разработал		Ерхов			
Н.контр		Асадуллин			
ГИП		Асадуллин			

ПП-0680/1-ИОС1.2

РТ, г.Набережные Челны, промышленно-коммунальная зона ул. Техническая

Промышленный технопарк «Олимп».. Этап 1. Научно-административное здание

Стадия	Лист	Листов
П	23	

Схема электрическая принципиальная щита ЩС029

PARALLAX поволжье

Формат А3

Данные питающей сети: источник питания	ЩСО30 Ру=16кВт Рр=10,89кВт Ip=19,88А
Распределительное устройство	Обозначение/тип Уст.мощность, кВт Расчетная мощность, кВт Расч. ток, А
	Сборные шины
	Защитный аппарат отходящей линии: тип, номинальный ток, А
	Устройство управления
Распределительное устройство, электроприемник	Условное обозначение
	Номер по плану
	Тип кабеля, сечение, кол-во жил
	Ру, кВт
	Ip, А
	Наименование распределительного устройства, электроприемника
Материал корпуса – сталь	
Степень защиты – IP31	
Климатическое исполнение и категория размещения – УХЛ4	
Ввод кабельных линий – снизу	

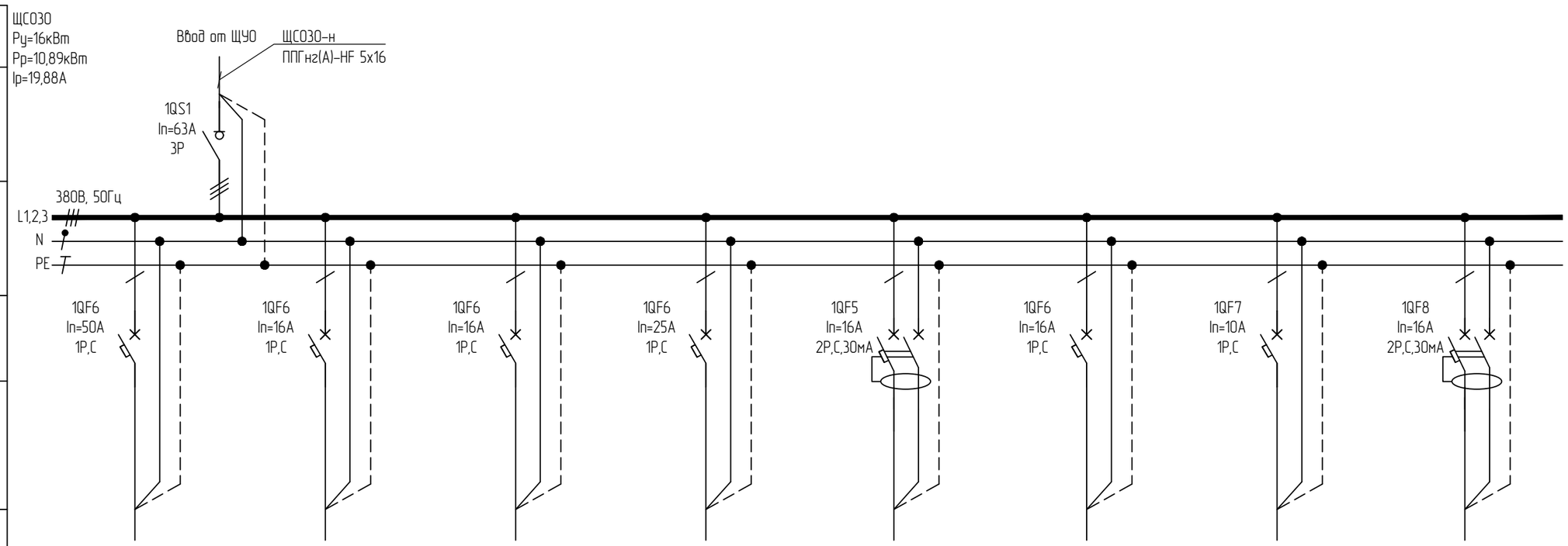

Гр.1	Гр.2	Гр.3	Гр.4	Гр.5	Гр.6	Гр.7	
ППГнг(А)-HF 3х10	ППГнг(А)-HF 3х4	ППГнг(А)-HF 3х4	ППГнг(А)-HF 3х4	ППГнг(А)-HF 3х2,5	ППГнг(А)-HF 3х2,5	ППГнг(А)-HF 3х1,5	
6,80	2,10	2,10	3,00	1,50	1,50	0,02	
36,36	11,23	11,23	15,50	10,49	10,49	0,11	
Оборудование лаборатории пом. 030	Оборудование лаборатории пом. 030	Оборудование лаборатории пом. 030	Оборудование лаборатории пом. 030	Розеточная группа пом. 030	Розеточная группа пом. 030	Рабочее освещение пом. 030	Резерв

Согласовано

Взам. инв. №

Подп. и дата

Инв. № подл.

Изм.	Кол.уч.	Лист	№док	Подп.	Дата
Разработал		Ерхов			
Н.контр		Асадуллин			
ГИП		Асадуллин			

ПП-0680/1-ИОС1.2

РТ, г.Набережные Челны, промышленно-коммунальная зона ул. Техническая

Промышленный технопарк «Олимп».. Этап 1. Научно-административное здание

Стадия	Лист	Листов
П	24	

Схема электрическая принципиальная щита ЩСО30

PARALLAX поволжье

Формат А3

Данные питающей сети: источник питания	ЩСО32 Ру=26,88кВт Рр=21,13кВт Ip=37,69А
Распределительное устройство	Обозначение/тип Уст.мощность, кВт Расчетная мощность, кВт Расч. ток, А
	Сборные шины
	Защитный аппарат отходящей линии: тип, номинальный ток, А
	Устройство управления
Распределительное устройство, электроприемник	Условное обозначение
	Номер по плану
	Тип кабеля, сечение, кол-во жил
	Ру, кВт
	Ip, А
	Наименование распределительного устройства, электроприемника
Материал корпуса – сталь	
Степень защиты – IP31	
Климатическое исполнение и категория размещения – УХЛ4	
Ввод кабельных линий – снизу	

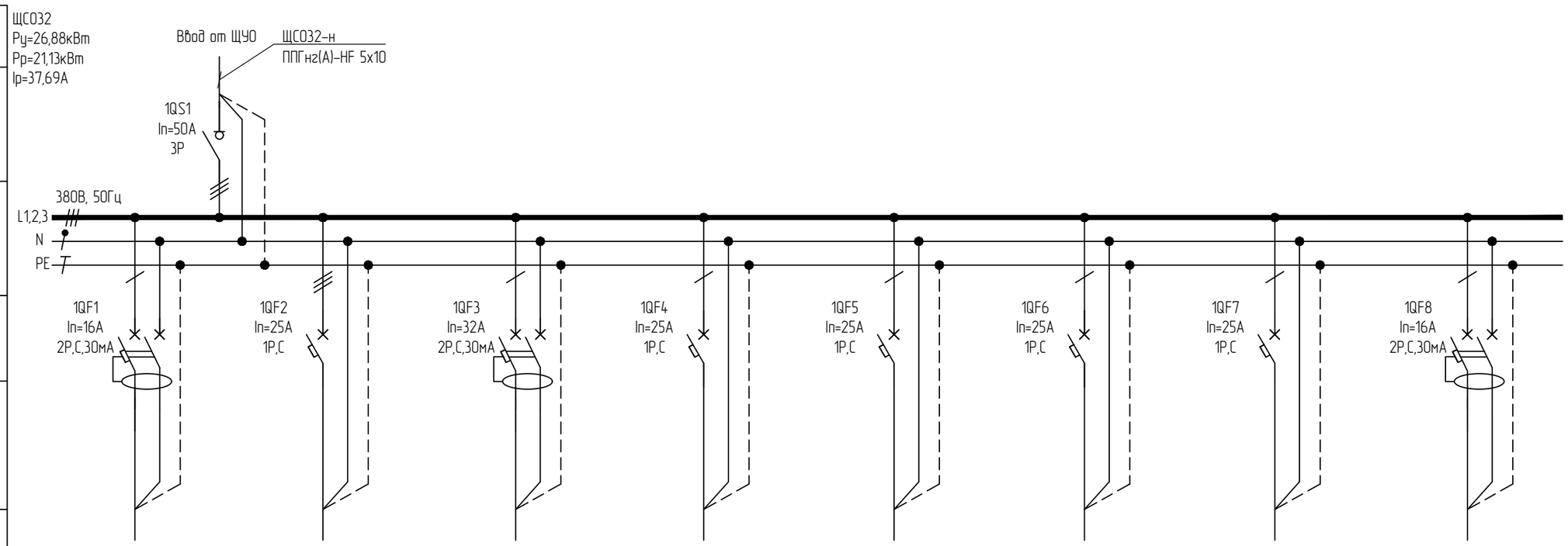

Гр.1	Гр.2	Гр.3	Гр.4	Гр.5	Гр.6	Гр.7	Гр.8
ППГнг(А)-HF 3х2,5	ППГнг(А)-HF 5х4	ППГнг(А)-HF 3х2,5	ППГнг(А)-HF 3х4	ППГнг(А)-HF 3х4	ППГнг(А)-HF 3х4	ППГнг(А)-HF 3х4	ППГнг(А)-HF 3х1,5
0,16	7,50	4,50	3,50	3,50	3,50	3,50	0,06
0,86	13,42	24,06	18,72	18,72	18,72	18,72	2,87
Розеточная группа пом. 032	Оборудование лаборатории пом. 032	Розеточная группа пом. 032	Розеточная группа пом. 032	Розеточная группа пом. 032	Розеточная группа пом. 032	Розеточная группа пом. 032	Рабочее освещение пом. 032

Согласовано

Взам. инв. №

Подп. и дата

Инв. № подл.

Изм.	Кол.уч.	Лист	№док	Подп.	Дата
Разработал		Ерхов			
Н.контр		Асадуллин			
ГИП		Асадуллин			

ПП-0680/1-ИОС1.2

РТ, г.Набережные Челны, промышленно-коммунальная зона ул. Техническая

Промышленный технопарк «Олимп».. Этап 1. Научно-административное здание

Стадия	Лист	Листов
П	25	

Схема электрическая принципиальная щита ЩСО32 (начало)

PARALLAX поволжье

Формат А3

Данные питающей сети: источник питания	
Распределительное устройство	Обозначение/тип Уст.мощность, кВт Расчетная мощность, кВт Расч. ток, А
	Сборные шины
	Защитный аппарат отходящей линии: тип, номинальный ток, А
	Устройство управления
Распределительное устройство, электроприемник	Условное обозначение
	Номер по плану
	Тип кабеля, сечение, кол-во жил
	Ру, кВт
	Ip, А
	Наименование распределительного устройства, электроприемника
Материал корпуса – сталь	
Степень защиты – IP31	
Климатическое исполнение и категория размещения – УХЛ4	
Ввод кабельных линий – снизу	

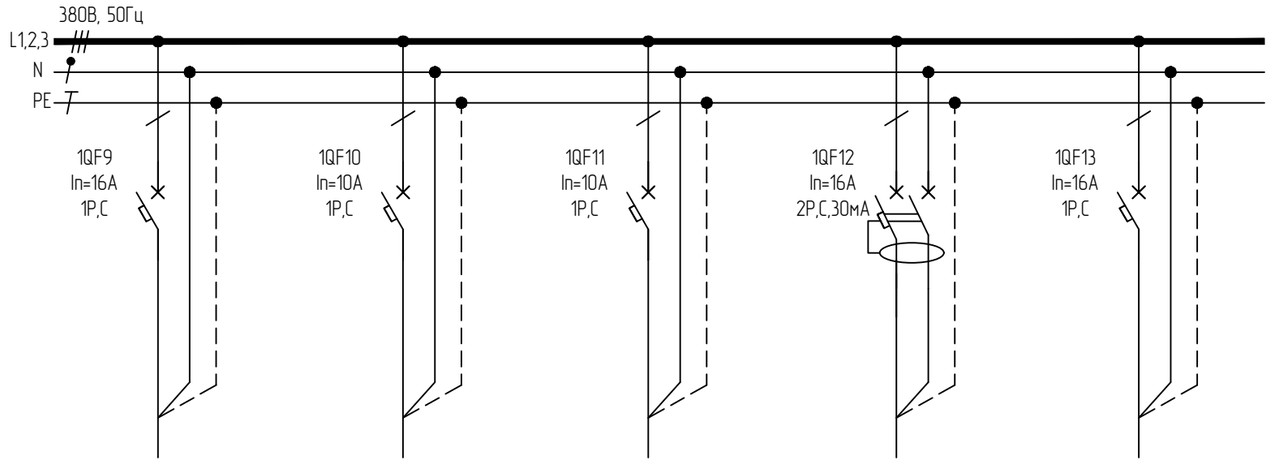

Гр.9				
ППГнг(А)-FRHF 4х1,5				
0,12				
0,57				
Аварийное освещение с АКБ пом. 032	Резерв	Резерв	Резерв	Резерв

Согласовано

Взам. инв. №

Подп. и дата

Инв. № подл.

Изм.	Кол.уч.	Лист	№док	Подп.	Дата
Разработал		Ерхов			
Н.контр		Асадуллин			
ГИП		Асадуллин			

ПП-0680/1-ИОС1.2

РТ, г.Набережные Челны, промышленно-коммунальная зона ул. Техническая

Промышленный технопарк «Олимп».. Этап 1. Научно-административное здание

Стадия	Лист	Листов
П	26	

Схема электрическая принципиальная щита ЩС032 (окончание)

PARALLAX поволжье

Формат А3

Данные питающей сети: источник питания	ЩСО33 Ру=40,18кВт Рр=20,33кВт Ip=47,34А
Распределительное устройство: Обозначение/тип Уст.мощность, кВт Расчетная мощность, кВт Расч. ток, А	Ввод от ЩУ1 — ЩСО33-н ППГнг(А)-HF 5х16
Распределительное устройство: Сборные шины	380В, 50Гц L1,2,3 N PE
Распределительное устройство: Защитный аппарат отходящей линии: тип, номинальный ток, А	1QS1 In=63А 3Р 1QF1 In=50А 3Р,С 1QF2 In=32А 3Р,С 1QF3 In=25А 3Р,С 1QF4 In=16А 3Р,С 1QF5 In=16А 3Р,С 1QF6 In=16А 3Р,С 1QF7 In=16А 3Р,С 1QF8 In=10А 1Р,С
Распределительное устройство: Устройство управления	
Распределительное устройство, электроприемник: Условное обозначение	
Распределительное устройство, электроприемник: Номер по плану	
Распределительное устройство, электроприемник: Тип кабеля, сечение, кол-во жил	
Распределительное устройство, электроприемник: Ру, кВт	
Распределительное устройство, электроприемник: Ip, А	
Распределительное устройство, электроприемник: Наименование распределительного устройства, электроприемника	
Материал корпуса – сталь	
Степень защиты – IP31	
Климатическое исполнение и категория размещения – УХЛ4	
Ввод кабельных линий – снизу	

Гр.1	Гр.2	Гр.3	Гр.4	Гр.5	Гр.6	Гр.7	Гр.8
ППГнг(А)-HF 5х10	ППГнг(А)-HF 5х6	ППГнг(А)-HF 5х4	ППГнг(А)-HF 5х2,5	ППГнг(А)-HF 5х2,5	ППГнг(А)-HF 5х2,5	ППГнг(А)-HF 5х2,5	ППГнг(А)-HF 3х1,5
14,60	9,60	7,50	2,30	1,20	1,50	3,00	0,48
34,17	22,47	17,55	5,38	2,81	3,51	7,02	2,30
Оборудование лаборатории пом. 033	Оборудование лаборатории пом. 033	Оборудование лаборатории пом. 033	Оборудование лаборатории пом. 033	Оборудование лаборатории пом. 033	Оборудование лаборатории пом. 033	Оборудование лаборатории пом. 033	Рабочее освещение пом. 033

Согласовано

Взам. инв. №

Подп. и дата

Инв. № подл.

Изм.	Кол.уч.	Лист	№док	Подп.	Дата
Разработал		Ерхов			
Н.контр		Асадуллин			
ГИП		Асадуллин			

ПП-0680/1-ИОС1.2

РТ, г.Набережные Челны, промышленно-коммунальная зона ул. Техническая

Промышленный технопарк «Олимп».. Этап 1. Научно-административное здание

Стадия	Лист	Листов
П	27	

Схема электрическая принципиальная щита ЩСО33 (начало)

PARALLAX поволжье

Формат А3

Данные питающей сети: источник питания	
Распределительное устройство	Обозначение/тип Уст.мощность, кВт Расчетная мощность, кВт Расч. ток, А
	Сборные шины
	Защитный аппарат отходящей линии: тип, номинальный ток, А
	Устройство управления
	Условное обозначение
Распределительное устройство, электроприемник	Номер по плану
	Тип кабеля, сечение, кол-во жил
	Ру, кВт
	Ip, A
	Наименование распределительного устройства, электроприемника
Материал корпуса – сталь	
Степень защиты – IP31	
Климатическое исполнение и категория размещения – УХЛ4	
Ввод кабельных линий – снизу	

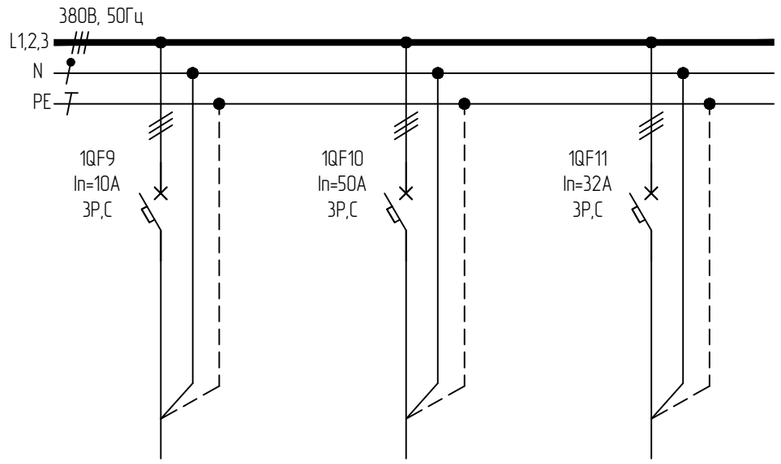

Резерв	Резерв	Резерв

Согласовано

Взам. инв. №

Подп. и дата

Инв. № подл.

Изм.	Кол.уч.	Лист	№док	Подп.	Дата
Разработал		Ерхов			
Н.контр		Асадуллин			
ГИП		Асадуллин			

ПП-0680/1-ИОС1.2

РТ, г.Набережные Челны, промышленно-коммунальная зона ул. Техническая

Промышленный технопарк «Олимп».. Этап 1. Научно-административное здание

Стадия	Лист	Листов
П	28	

Схема электрическая принципиальная щита ЩСО33 (окончание)

PARALLAX поволжье

Формат А3

Данные питающей сети: источник питания	ЩУ1 Ру=204,14кВт Рр=135,95кВт Ip=243,94А
Распределительное устройство	Обозначение/тип Уст.мощность, кВт Расчетная мощность, кВт Расч. ток, А
	Сборные шины
	Защитный аппарат отходящей линии: тип, номинальный ток, А
	Устройство управления
Распределительное устройство, электроприемник	Условное обозначение
	Номер по плану
	Тип кабеля, сечение, кол-во жил
	Ру, кВт
	Ip, А
	Наименование распределительного устройства, электроприемника
Материал корпуса – сталь	
Степень защиты – IP31	
Климатическое исполнение и категория размещения – УХЛ4	
Ввод кабельных линий – сверху	

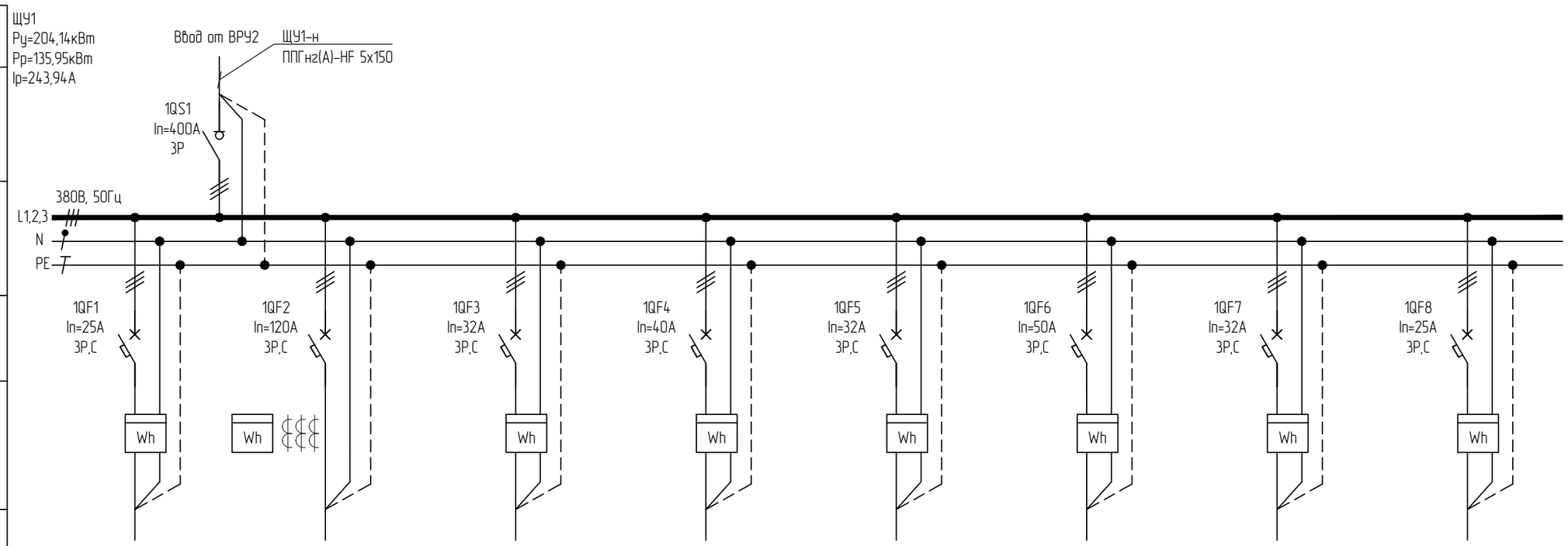

Гр.1	Гр.2	Гр.3	Гр.4	Гр.5	Гр.6	Гр.7	Гр.8
ППГнг(А)-HF 5х4	ППГнг(А)-HF 5х50	ППГнг(А)-HF 5х4	ППГнг(А)-HF 5х6	ППГнг(А)-HF 5х6	ППГнг(А)-HF 5х16	ППГнг(А)-HF 5х4	ППГнг(А)-HF 5х4
3,92	74,91	8,22	11,83	15,32	29,98	6,32	3,36
6,61	94,68	7,01	13,59	16,66	36,27	10,13	1,69
Силовой щит арендаторов пом. 117	Силовой щит арендаторов пом. 120	Силовой щит арендаторов пом. 124	Силовой щит арендаторов пом. 128	Силовой щит арендаторов пом. 129	Силовой щит арендаторов пом. 130	Силовой щит арендаторов пом. 131	Силовой щит арендаторов пом. 137

Согласовано

Взам. инв. №

Подп. и дата

Инв. № подл.

Изм.	Кол.уч.	Лист	№док	Подп.	Дата
Разработал		Ерхов			
Н.контр		Асадуллин			
ГИП		Асадуллин			

ПП-0680/1-ИОС1.2

РТ, г.Набережные Челны, промышленно-коммунальная зона ул. Техническая

Промышленный технопарк «Олимп».. Этап 1. Научно-административное здание

Стадия	Лист	Листов
П	29	

Схема электрическая принципиальная щита ЩУ1 (начало)

PARALLAX поволжье

Формат А3

Данные питающей сети: источник питания	
Распределительное устройство	Обозначение/тип Уст.мощность, кВт Расчетная мощность, кВт Расч. ток, А
	Сборные шины
	Защитный аппарат отходящей линии: тип, номинальный ток, А
	Устройство управления
Распределительное устройство, электроприемник	Условное обозначение
	Номер по плану
	Тип кабеля, сечение, кол-во жил
	Ру, кВт
	Ip, A
	Наименование распределительного устройства, электроприемника
Материал корпуса – сталь	
Степень защиты – IP31	
Климатическое исполнение и категория размещения – УХЛ4	
Ввод кабельных линий – сверху	

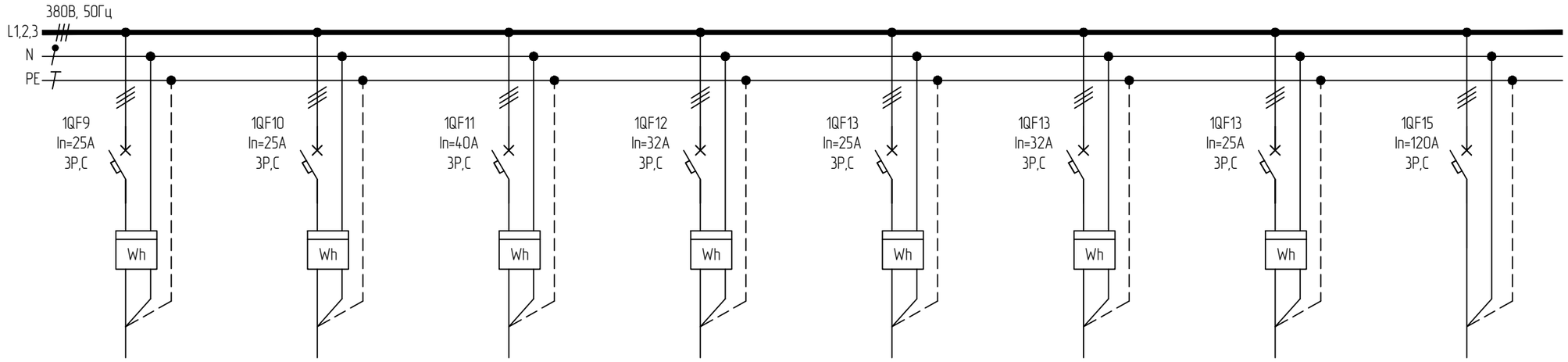

Гр.9	Гр.10	Гр.11	Гр.12	Гр.13	Гр.14	Гр.15	
ППГнг(А)-HF 5х4	ППГнг(А)-HF 5х4	ППГнг(А)-HF 5х4	ППГнг(А)-HF 5х4	ППГнг(А)-HF 5х4	ППГнг(А)-HF 5х4	ППГнг(А)-HF 5х4	
3,48	1,48	19,96	12,92	2,36	7,72	2,36	
3,55	3,02	28,06	11,95	1,33	7,56	2,55	
Силовой щит арендаторов пом. 138	Силовой щит арендаторов пом. 139	Силовой щит арендаторов пом. 140	Силовой щит арендаторов пом. 141	Силовой щит арендаторов пом. 142	Силовой щит арендаторов пом. 143	Силовой щит арендаторов пом. 145	Резерв

Согласовано

Взам. инв. №

Подп. и дата

Инв. № подл.

Изм.	Кол.уч.	Лист	№док	Подп.	Дата
Разработал		Ерхов			
Н.контр		Асадуллин			
ГИП		Асадуллин			

ПП-0680/1-ИОС1.2

РТ, г.Набережные Челны, промышленно-коммунальная зона ул. Техническая

Промышленный технопарк «Олимп».. Этап 1. Научно-административное здание

Стадия	Лист	Листов
П	30	

Схема электрическая принципиальная щита ЩУ1 (окончание)

PARALLAX поволжье

Формат А3

Данные питающей сети: источник питания	ЩС1 Ру=12кВт Рр=3,6кВт Ip=6,44А
Распределительное устройство: Обозначение/тип Уст.мощность, кВт Расчетная мощность, кВт Расч. ток, А	Ввод от ВРУ1 — ЩС1-н ППГнг(А)-HF 5х6
Распределительное устройство: Сборные шины	1QS1 In=32A 3P 380В, 50Гц L1,2,3 N PE
Распределительное устройство: Защитный аппарат отходящей линии: тип, номинальный ток, А	1QF1 In=16A 2P,C,30мА 1QF2 In=16A 2P,C,30мА 1QF3 In=16A 2P,C,30мА 1QF4 In=16A 2P,C,30мА 1QF5 In=16A 2P,C,30мА 1QF6 In=16A 2P,C,30мА 1QF7 In=16A 2P,C,30мА 1QF8 In=16A 2P,C,30мА
Распределительное устройство: Устройство управления	
Распределительное устройство, электроприемник: Условное обозначение	

Распределительное устройство, электроприемник	Гр.1	Гр.2	Гр.3	Гр.4	Гр.5	Гр.6		
Номер по плану								
Тип кабеля, сечение, кол-во жил	ППГнг(А)-HF 3х2,5	ППГнг(А)-HF 3х2,5	ППГнг(А)-HF 3х2,5	ППГнг(А)-HF 3х2,5	ППГнг(А)-HF 3х2,5	ППГнг(А)-HF 3х2,5		
Ру, кВт	2,00	2,00	2,00	2,00	2,00	2,00		
Ip, А	13,99	13,99	13,99	13,99	13,99	13,99		
Наименование распределительного устройства, электроприемника	Розеточная группа	Розеточная группа	Розеточная группа	Розеточная группа	Розеточная группа	Розеточная группа	Резерв	Резерв

Материал корпуса – сталь	
Степень защиты – IP31	
Климатическое исполнение и категория размещения – УХЛ4	
Ввод кабельных линий – снизу	

Согласовано

Взам. инв. №

Подп. и дата

Инв. № подл.

Изм.	Кол.уч.	Лист	№док	Подп.	Дата	ПП-0680/1-ИОС1.2			
						РТ, г.Набережные Челны, промышленно-коммунальная зона ул. Техническая			
Разработал		Ерхов				Промышленный технопарк «Олимп».. Этап 1. Научно-административное здание	Стадия	Лист	Листов
							П	31	
Н.контр		Асадуллин				Схема электрическая принципиальная щита ЩС1	PARALLAX поволжье		
ГИП		Асадуллин							

Формат А3

Данные питающей сети: источник питания	ЩО1 Ру=4,50кВт Рр=4,50кВт Ip=7,21А
Распределительное устройство: Обозначение/тип Уст.мощность, кВт Расчетная мощность, кВт Расч. ток, А	
Распределительное устройство: Сборные шины	
Распределительное устройство: Защитный аппарат отходящей линии: тип, номинальный ток, А	
Распределительное устройство: Устройство управления	
Распределительное устройство, электроприемник: Условное обозначение	
Распределительное устройство, электроприемник: Номер по плану	
Распределительное устройство, электроприемник: Тип кабеля, сечение, кол-во жил	
Распределительное устройство, электроприемник: Ру, кВт	
Распределительное устройство, электроприемник: Ip, А	
Распределительное устройство, электроприемник: Наименование распределительного устройства, электроприемника	
Материал корпуса – сталь	
Степень защиты – IP31	
Климатическое исполнение и категория размещения – УХЛ4	
Ввод кабельных линий – снизу	

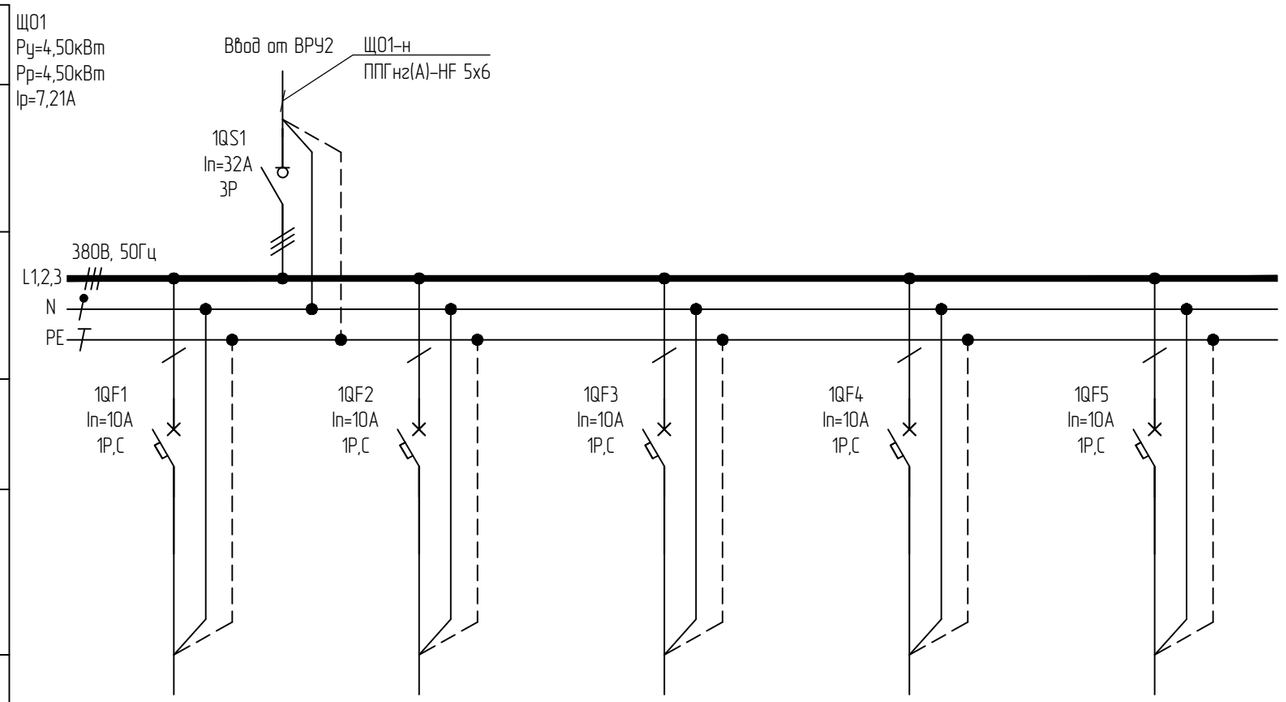

Гр.1	Гр.2	Гр.3		
ППГнг(А)-HF 3х1,5	ППГнг(А)-HF 3х1,5	ППГнг(А)-HF 3х1,5		
1,50	1,50	1,50		
7,18	7,18	7,18		
Рабочее освещение	Рабочее освещение	Рабочее освещение	Резерв	Резерв

Согласовано

Взам. инв. №

Подп. и дата

Инв. № подл.

Изм.	Кол.уч.	Лист	№док	Подп.	Дата
Разработал		Ерхов			
Н.контр		Асадуллин			
ГИП		Асадуллин			

ПП-0680/1-ИОС1.2

РТ, г.Набережные Челны, промышленно-коммунальная зона ул. Техническая

Промышленный технопарк «Олимп».. Этап 1. Научно-административное здание

Стадия	Лист	Листов
П	32	

Схема электрическая принципиальная щита ЩО1

PARALLAX поволжье

Формат А3

Данные питающей сети: источник питания	ЩРВ1 Ру=24кВт Рр=19,20кВт Ip=35,69А
Распределительное устройство	Обозначение/тип Уст.мощность, кВт Расчетная мощность, кВт Расч. ток, А
	Сборные шины
	Защитный аппарат отходящей линии: тип, номинальный ток, А
	Устройство управления
	Условное обозначение
Распределительное устройство, электроприемник	Номер по плану
	Тип кабеля, сечение, кол-во жил
	Ру, кВт
	Ip, А
	Наименование распределительного устройства, электроприемника
Материал корпуса – сталь	
Степень защиты – IP31	
Климатическое исполнение и категория размещения – УХЛ4	
Ввод кабельных линий – снизу	

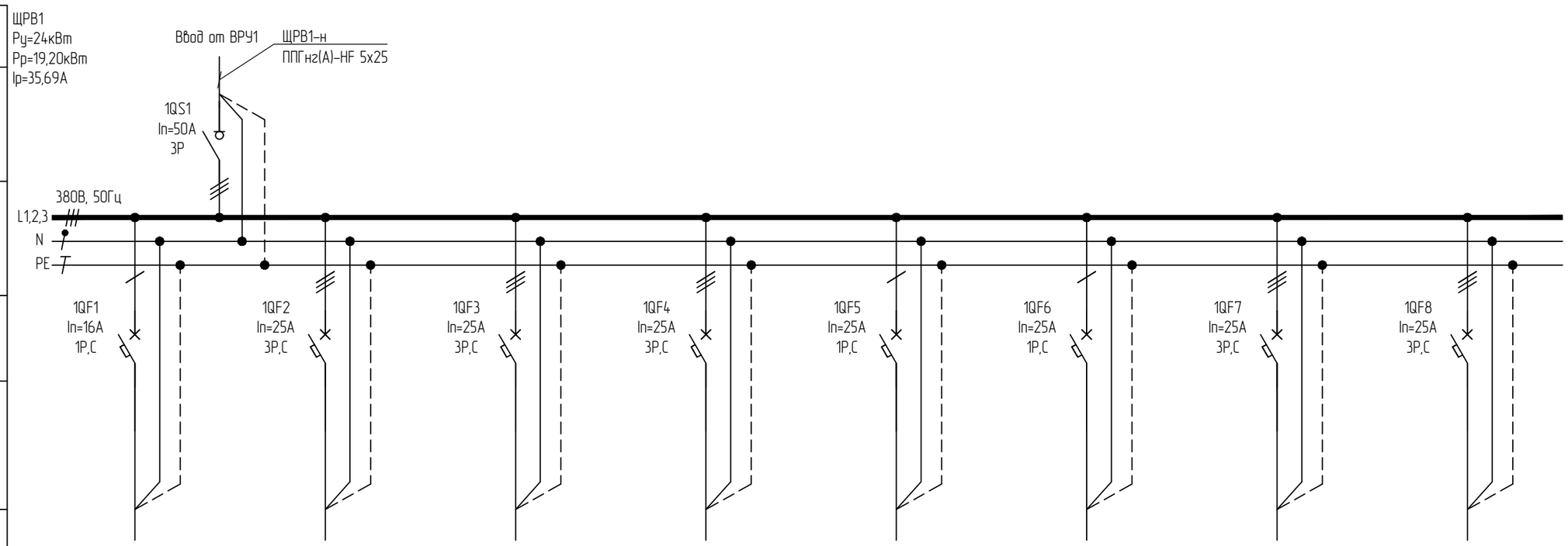

Гр.1	Гр.2	Гр.3	Гр.4	Гр.5	Гр.6	Гр.7	
ППГнг(А)-HF 3х2,5	ППГнг(А)-HF 5х4	ППГнг(А)-HF 5х4	ППГнг(А)-HF 5х4	ППГнг(А)-HF 3х6	ППГнг(А)-HF 3х6	ППГнг(А)-HF 5х4	
0,50	2,50	7,00	4,00	2,00	2,00	6,00	
3,50	5,07	12,53	7,16	12,12	12,12	10,74	
Шкаф диспетчеризации ШД-АИС	Шкаф управления вентиляцией ШУПВ14	Шкаф управления вентиляцией ШУПВ15	Шкаф управления вентиляцией ШУПВ16	Шкаф управления вентиляцией ШУПВ17	Шкаф управления вентиляцией ШУПВ18	Шкаф управления вентиляцией ШУПВ19	Резерв

Согласовано

Взам. инв. №

Подп. и дата

Инв. № подл.

Изм.	Кол.уч.	Лист	№док	Подп.	Дата
Разработал		Ерхов			
Н.контр		Асадуллин			
ГИП		Асадуллин			

ПП-0680/1-ИОС1.2

РТ, г.Набережные Челны, промышленно-коммунальная зона ул. Техническая

Промышленный технопарк «Олимп».. Этап 1. Научно-административное здание

Стадия	Лист	Листов
П	33	

Схема электрическая принципиальная щита ЩРВ1

PARALLAX поволжье

Формат А3

Данные питающей сети: источник питания	ЩРК1 Ру=62,49кВт Рр=46,87кВт Ip=84,56А
Распределительное устройство	Обозначение/тип Уст.мощность, кВт Расчетная мощность, кВт Расч. ток, А
	Сборные шины
	Защитный аппарат отходящей линии: тип, номинальный ток, А
	Устройство управления
Распределительное устройство, электроприемник	Условное обозначение
	Номер по плану
	Тип кабеля, сечение, кол-во жил
	Ру, кВт
	Ip, А
	Наименование распределительного устройства, электроприемника
Материал корпуса – сталь	
Степень защиты – IP31	
Климатическое исполнение и категория размещения – УХЛ4	
Ввод кабельных линий – снизу	

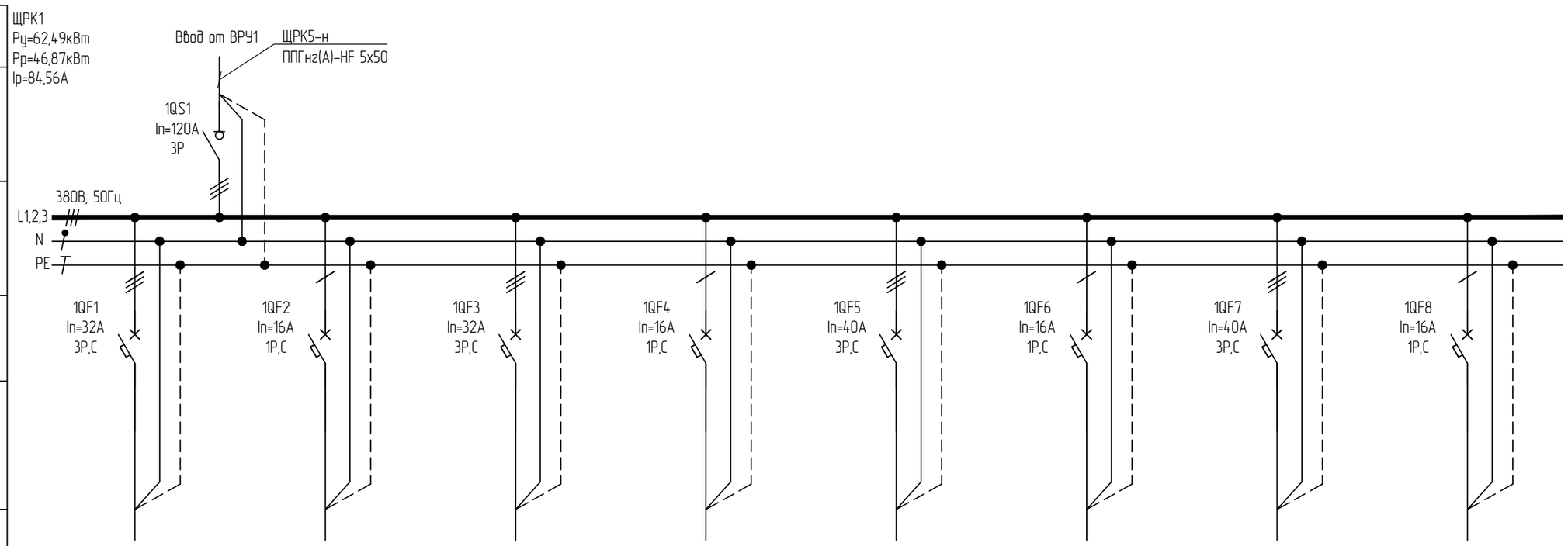

Гр.1	Гр.2	Гр.3	Гр.4	Гр.5	Гр.6	Гр.7	Гр.8
ППГнг(А)-HF 5х6	ППГнг(А)-HF 3х2,5	ППГнг(А)-HF 5х6	ППГнг(А)-HF 3х2,5	ППГнг(А)-HF 5х6	ППГнг(А)-HF 3х2,5	ППГнг(А)-HF 5х6	ППГнг(А)-HF 3х2,5
11,42	0,54	10,61	0,40	17,75	0,64	17,75	0,46
20,44	3,78	18,99	2,80	31,77	4,48	31,77	3,23
Наружный блок кондиционера	Внутренние блоки кондиционеров	Наружный блок кондиционера	Внутренние блоки кондиционеров	Наружный блок кондиционера	Внутренние блоки кондиционеров	Наружный блок кондиционера	Внутренние блоки кондиционеров

Согласовано

Взам. инв. №

Подп. и дата

Инв. № подл.

Изм.	Кол.уч.	Лист	№док	Подп.	Дата
Разработал		Ерхов			
Н.контр		Асадуллин			
ГИП		Асадуллин			

ПП-0680/1-ИОС1.2

РТ, г.Набережные Челны, промышленно-коммунальная зона ул. Техническая

Промышленный технопарк «Олимп».. Этап 1. Научно-административное здание

Стадия	Лист	Листов
П	34	

Схема электрическая принципиальная щита ЩРК1(начало)

PARALLAX поволжье

Формат А3

Данные питающей сети: источник питания	
Распределительное устройство	Обозначение/тип Уст.мощность, кВт Расчетная мощность, кВт Расч. ток, А
	Сборные шины
	Защитный аппарат отходящей линии: тип, номинальный ток, А
	Устройство управления
Распределительное устройство, электроприемник	Условное обозначение
	Номер по плану
	Тип кабеля, сечение, кол-во жил
	Ру, кВт
	Ip, A
	Наименование распределительного устройства, электроприемника
Материал корпуса – сталь	
Степень защиты – IP31	
Климатическое исполнение и категория размещения – УХЛ4	
Ввод кабельных линий – снизу	

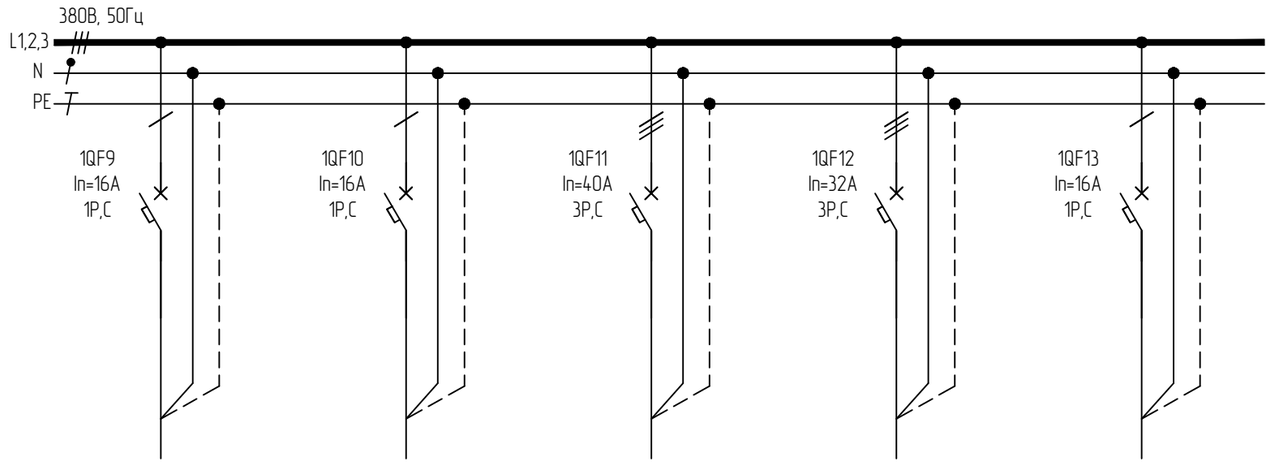

Гр.9	Гр.10			
ППГнг(А)-HF 3х2,5	ППГнг(А)-HF 3х2,5			
1,46	1,46			
7,81	7,81			
Наружный блок кондиционера	Наружный блок кондиционера	Резерв	Резерв	Резерв

Согласовано

Взам. инв. №

Подп. и дата

Инв. № подл.

Изм.	Кол.уч.	Лист	№док	Подп.	Дата
Разработал		Ерхов			
Н.контр		Асадуллин			
ГИП		Асадуллин			

ПП-0680/1-ИОС1.2

РТ, г.Набережные Челны, промышленно-коммунальная зона ул. Техническая

Промышленный технопарк «Олимп».. Этап 1. Научно-административное здание

Стадия	Лист	Листов
П	35	

Схема электрическая принципиальная щита ЩРК1(окончание)

PARALLAX поволжье

Формат А3

Данные питающей сети: источник питания	ЩРС01 Ру=20,70кВт Рр=20,70кВт Ip=48,44А
Распределительное устройство	Обозначение/тип Уст.мощность, кВт Расчетная мощность, кВт Расч. ток, А
	Сборные шины
	Защитный аппарат отходящей линии: тип, номинальный ток, А
	Устройство управления
	Условное обозначение
Распределительное устройство, электроприемник	Номер по плану
	Тип кабеля, сечение, кол-во жил
	Ру, кВт
	Ip, А
	Наименование распределительного устройства, электроприемника
Материал корпуса – сталь	
Степень защиты – IP31	
Климатическое исполнение и категория размещения – УХЛ4	
Ввод кабельных линий – снизу	

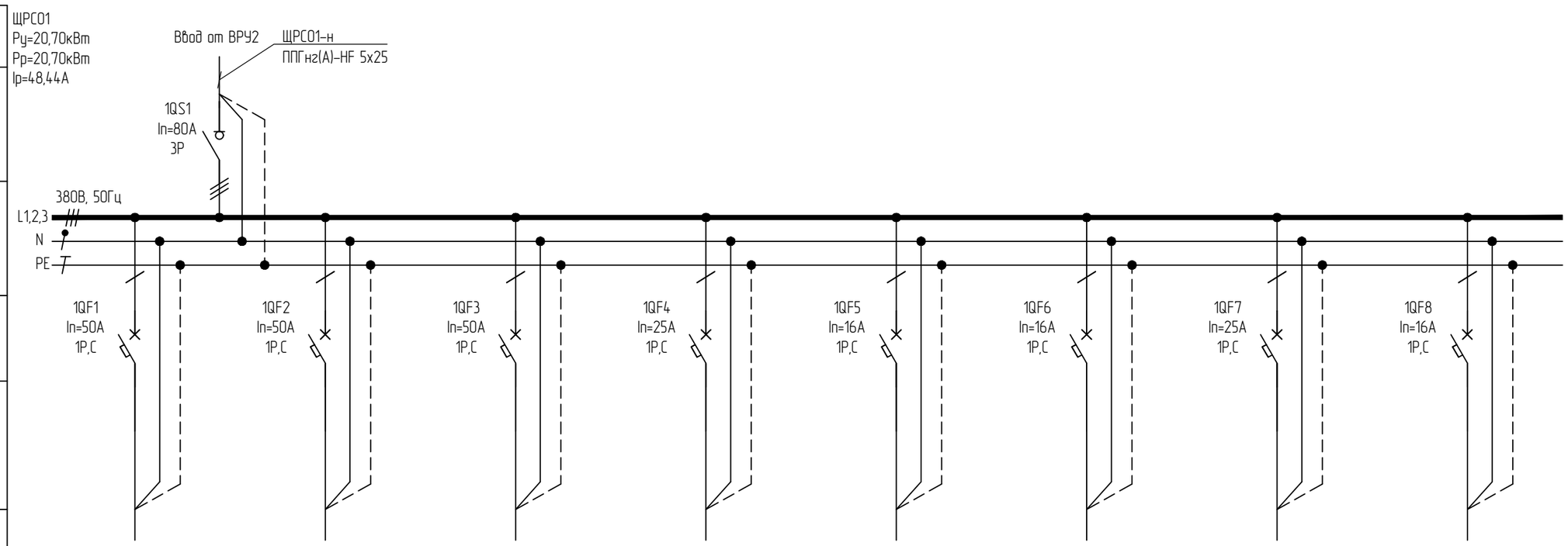

Гр.1	Гр.2	Гр.3	Гр.4	Гр.5	Гр.6	Гр.7	Гр.8
ППГнг(А)-HF 3х10	ППГнг(А)-HF 3х10	ППГнг(А)-HF 3х10	ППГнг(А)-HF 3х4	ППГнг(А)-HF 3х2,5	ППГнг(А)-HF 3х2,5	ППГнг(А)-HF 3х2,5	ППГнг(А)-HF 3х2,5
5,00	5,00	5,00	1,00	0,10	0,60	2,00	0,40
34,97	34,97	34,97	6,99	0,70	4,20	13,99	2,80
Слаботочное оборудование раздела СО	Слаботочное оборудование раздела СО	Слаботочное оборудование раздела СО	Слаботочное оборудование раздела СО	Слаботочное оборудование раздела ОС	Слаботочное оборудование раздела СКУД	Слаботочное оборудование раздела СКУД	Слаботочное оборудование раздела СКУД

Согласовано

Взам. инв. №

Подп. и дата

Инв. № подл.

Изм.	Кол.уч.	Лист	№док	Подп.	Дата
Разработал		Ерхов			
Н.контр		Асадуллин			
ГИП		Асадуллин			

ПП-0680/1-ИОС1.2

РТ, г.Набережные Челны, промышленно-коммунальная зона ул. Техническая

Промышленный технопарк «Олимп».. Этап 1. Научно-административное здание

Стадия	Лист	Листов
П	36	

Схема электрическая принципиальная щита ЩРС01(начало)

PARALLAX поволжье

Формат А3

Данные питающей сети: источник питания	
Распределительное устройство	Обозначение/тип Уст.мощность, кВт Расчетная мощность, кВт Расч. ток, А
	Сборные шины
	Защитный аппарат отходящей линии: тип, номинальный ток, А
	Устройство управления
Распределительное устройство, электроприемник	Условное обозначение
	Номер по плану
	Тип кабеля, сечение, кол-во жил
	Ру, кВт
	Ip, A
	Наименование распределительного устройства, электроприемника
Материал корпуса – сталь	
Степень защиты – IP31	
Климатическое исполнение и категория размещения – УХЛ4	
Ввод кабельных линий – снизу	

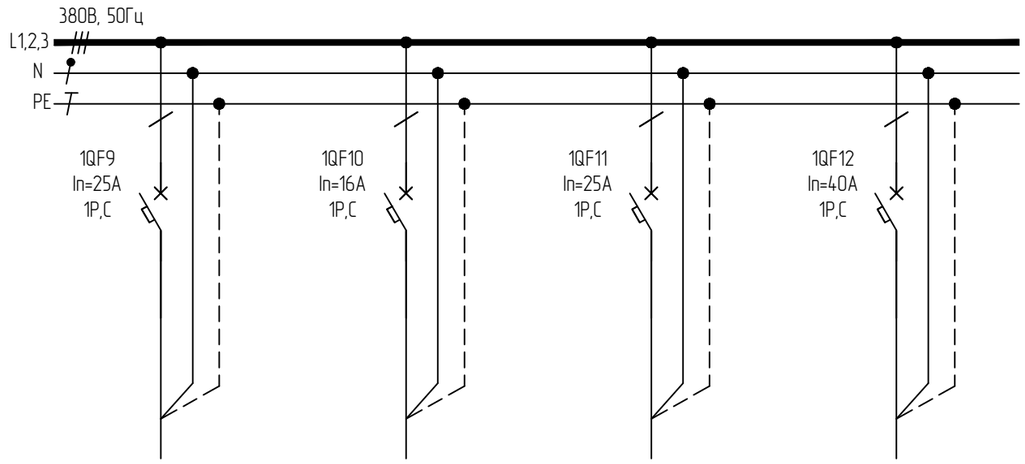

Гр.9	Гр.10		
ППГнг(А)-HF 3х2,5	ППГнг(А)-HF 3х2,5		
1,50	0,10		
10,49	0,70		
Слаботочное оборудование раздела СКУД	Слаботочное оборудование раздела ММГН	Резерв	Резерв

Согласовано

Взам. инв. №

Подп. и дата

Инв. № подл.

Изм.	Кол.уч.	Лист	№док	Подп.	Дата
Разработал		Ерхов			
Н.контр		Асадуллин			
ГИП		Асадуллин			

ПП-0680/1-ИОС1.2

РТ, г.Набережные Челны, промышленно-коммунальная зона ул. Техническая

Промышленный технопарк «Олимп».. Этап 1. Научно-административное здание

Стадия	Лист	Листов
П	37	

Схема электрическая принципиальная щита ЩРС01(окончание)

PARALLAX поволжье

Формат А3

Данные питающей сети: источник питания	ЩПС1 Ру=7,5кВт Рр=7,5кВт Ip=17,55A
Распределительное устройство	Обозначение/тип Уст.мощность, кВт Расчетная мощность, кВт Расч. ток, А
	Сборные шины
	Защитный аппарат отходящей линии: тип, номинальный ток, А
	Устройство управления
	Условное обозначение
Распределительное устройство, электроприемник	Номер по плану
	Тип кабеля, сечение, кол-во жил
	Ру, кВт
	Ip, А
	Наименование распределительного устройства, электроприемника
Материал корпуса – сталь	
Степень защиты – IP31	
Климатическое исполнение и категория размещения – УХЛ4	
Ввод кабельных линий – снизу	
Фасадная часть красного цвета	

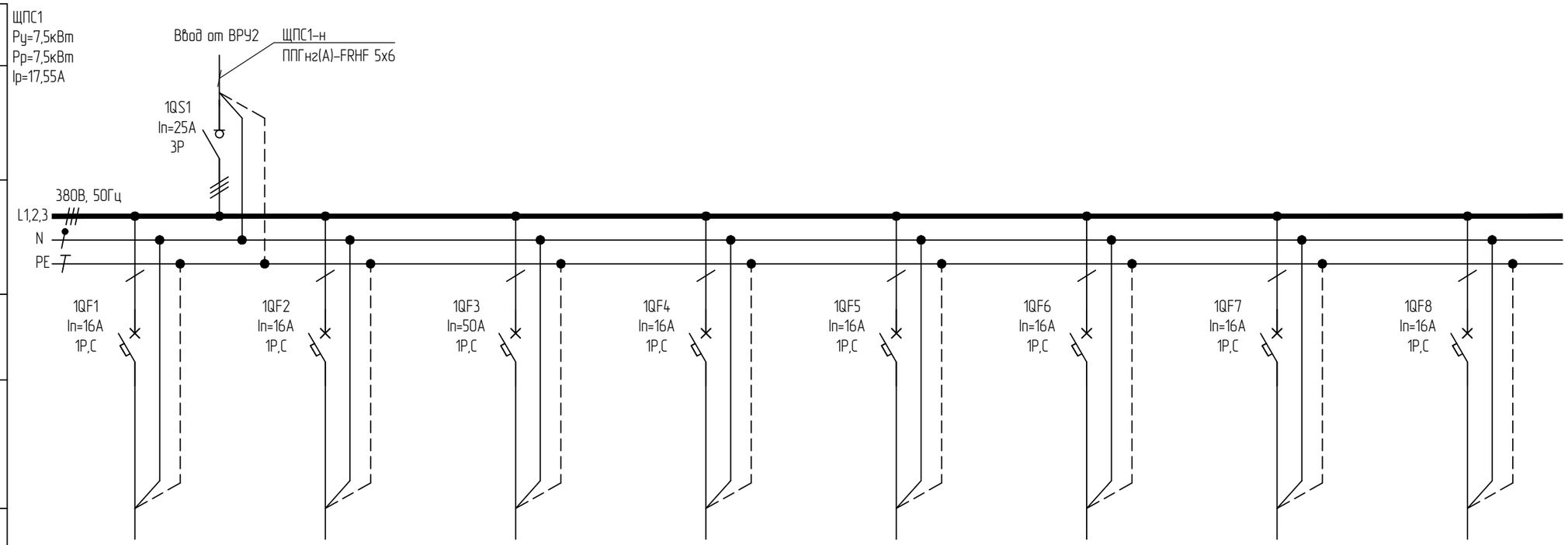

Гр.1	Гр.2	Гр.3	Гр.4	Гр.5			
ППГнг(А)-FRHF 3х2,5	ППГнг(А)-FRHF 3х2,5	ППГнг(А)-FRHF 3х10	ППГнг(А)-FRHF 3х2,5	ППГнг(А)-FRHF 3х2,5			
0,50	0,75	4,50	1,50	0,25			
3,50	5,24	31,47	10,49	1,75			
АПС	АПС	АПС	АПС	АПС	Резерв	Резерв	Резерв

Согласовано

Взам. инв. №

Подп. и дата

Инв. № подл.

Изм.	Кол.уч.	Лист	№док	Подп.	Дата
Разработал		Ерхов			
Н.контр		Асадуллин			
ГИП		Асадуллин			

ПП-0680/1-ИОС1.2

РТ, г.Набережные Челны, промышленно-коммунальная зона ул. Техническая

Промышленный технопарк «Олимп».. Этап 1. Научно-административное здание

Стадия	Лист	Листов
П	38	

Схема электрическая принципиальная щита ЩПС1

PARALLAX поволжье

Формат А3

Данные питающей сети: источник питания		ЩОА1 Ру=1,2кВт Рр=1,2кВт Ip=1,92A
Распределительное устройство	Обозначение/тип Уст.мощность, кВт Расчетная мощность, кВт Расч. ток, А	
	Сборные шины	
	Защитный аппарат отходящей линии: тип, номинальный ток, А	
	Устройство управления	
Распределительное устройство, электроприемник	Условное обозначение	
	Номер по плану	
	Тип кабеля, сечение, кол-во жил	
	Ру, кВт	
	Ip, A	
	Наименование распределительного устройства, электроприемника	
Материал корпуса – сталь		
Степень защиты – IP31		
Климатическое исполнение и категория размещения – УХЛ4		
Ввод кабельных линий – снизу		

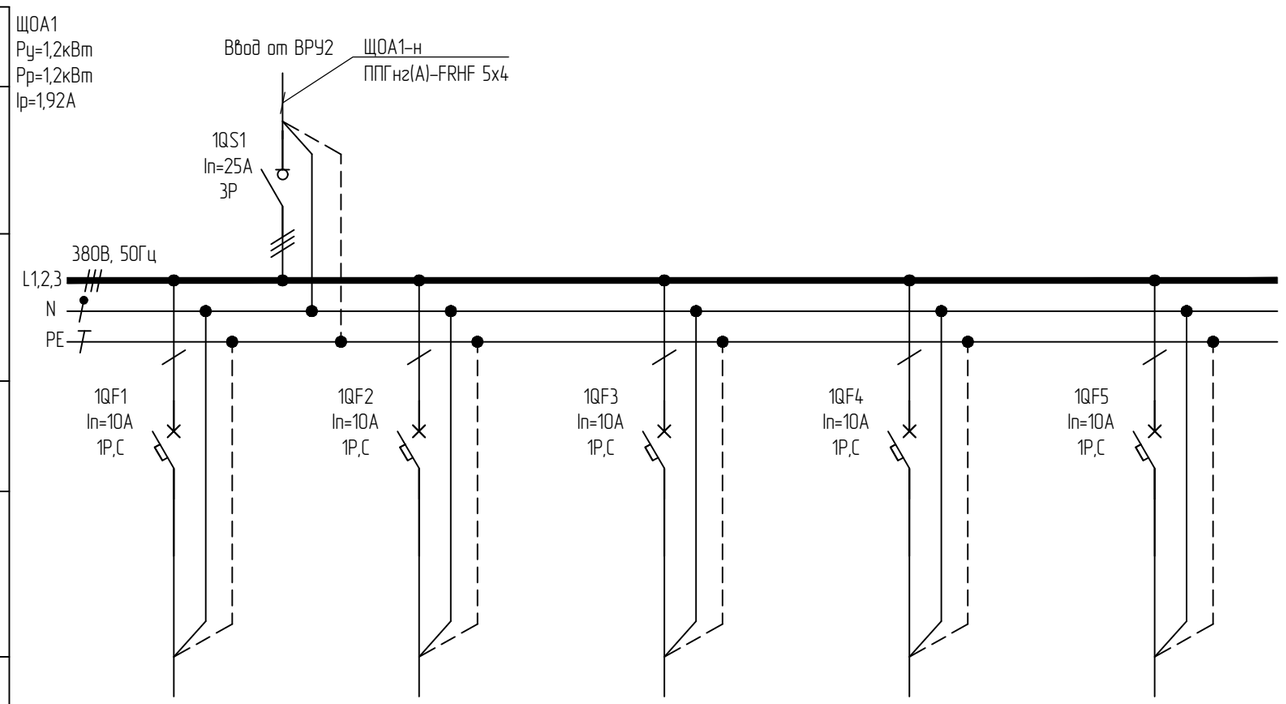

Гр.1	Гр.2	Гр.3		
ППГнг(А)-FRHF 3х1,5	ППГнг(А)-FRHF 3х1,5	ППГнг(А)-FRHF 3х1,5		
0,40	0,40	0,40		
1,91	1,91	1,91		
Аварийное освещение	Аварийное освещение	Аварийное освещение	Резерв	Резерв

Согласовано

Взам. инв. №

Подп. и дата

Инв. № подл.

Изм.	Кол.уч.	Лист	№док	Подп.	Дата
Разработал		Ерхов			
Н.контр		Асадуллин			
ГИП		Асадуллин			

ПП-0680/1-ИОС1.2

РТ, г.Набережные Челны, промышленно-коммунальная зона ул. Техническая

Промышленный технопарк «Олимп».. Этап 1. Научно-административное здание

Стадия	Лист	Листов
П	39	

Схема электрическая принципиальная щита ЩОА1

PARALLAX поволжье

Формат А3

Данные питающей сети: источник питания	ЩС117 Ру=3,92кВт Рр=3,92кВт Ip=1,87А
Распределительное устройство: Обозначение/тип Уст.мощность, кВт Расчетная мощность, кВт Расч. ток, А	
Распределительное устройство: Сборные шины	
Распределительное устройство: Защитный аппарат отходящей линии: тип, номинальный ток, А	
Распределительное устройство: Устройство управления	
Распределительное устройство, электроприемник: Условное обозначение	
Распределительное устройство, электроприемник: Номер по плану	
Распределительное устройство, электроприемник: Тип кабеля, сечение, кол-во жил	
Распределительное устройство, электроприемник: Ру, кВт	
Распределительное устройство, электроприемник: Ip, А	
Распределительное устройство, электроприемник: Наименование распределительного устройства, электроприемника	
Материал корпуса – сталь	
Степень защиты – IP31	
Климатическое исполнение и категория размещения – УХЛ4	
Ввод кабельных линий – снизу	

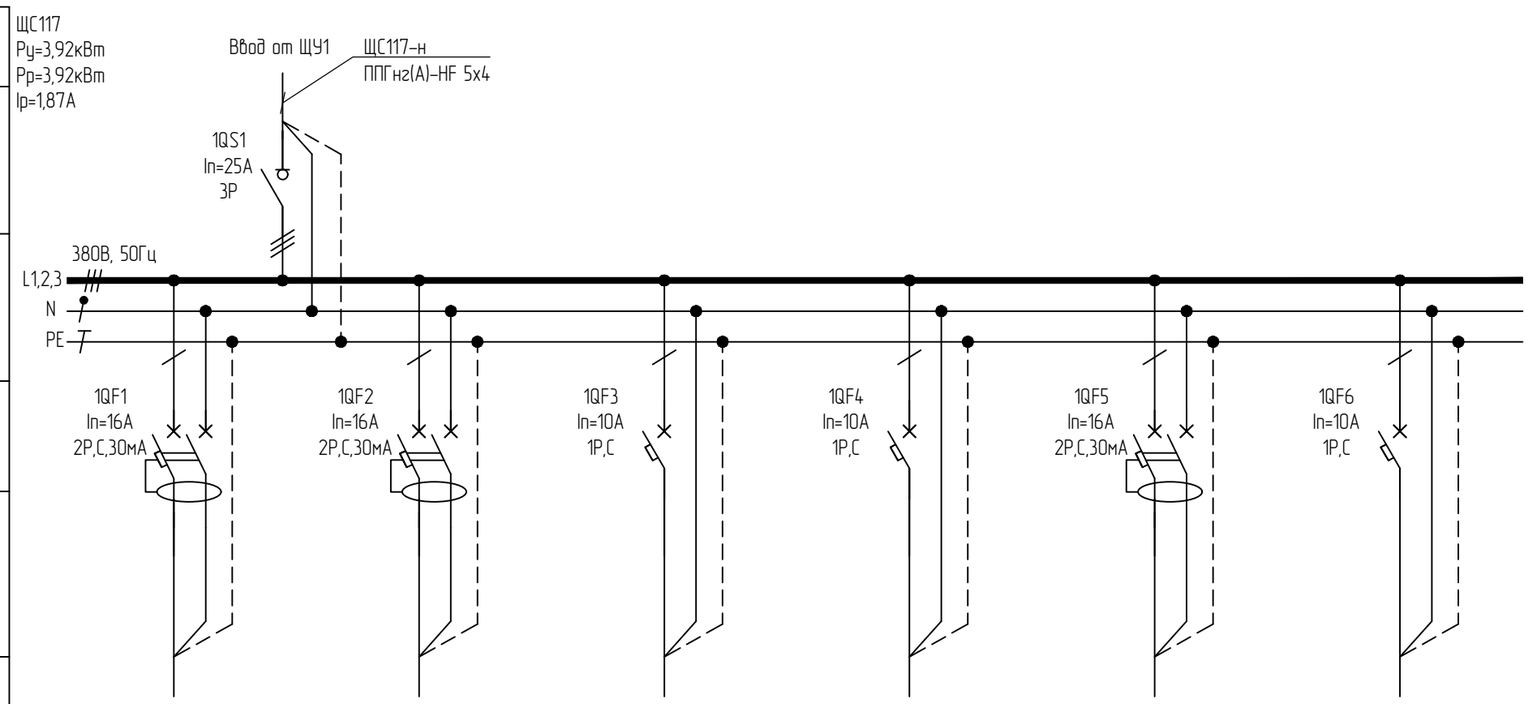

Гр.1	Гр.2	Гр.3	Гр.4		
ППГнг(А)-HF 3х2,5	ППГнг(А)-HF 3х2,5	ППГнг(А)-HF 3х1,5	ППГнг(А)-FRHF 4х1,5		
0,50	0,50	0,36	0,24		
3,50	2,67	1,72	1,15		
Розеточная группа пом. 117	Розеточная группа пом. 117	Рабочее освещение пом. 117	Аварийное освещение с АКБ пом. 117	Резерв	Резерв

Согласовано

Взам. инв. №

Подп. и дата

Инв. № подл.

Изм.	Кол.уч.	Лист	№док	Подп.	Дата
Разработал		Ерхов			
Н.контр		Асадуллин			
ГИП		Асадуллин			

ПП-0680/1-ИОС1.2

РТ, г.Набережные Челны, промышленно-коммунальная зона ул. Техническая

Промышленный технопарк «Олимп».. Этап 1. Научно-административное здание

Стадия	Лист	Листов
П	40	

Схема электрическая принципиальная щита ЩС117

PARALLAX поволжье

Формат А3

Данные питающей сети: источник питания	ЩС120 Ру=74,91кВт Рр=53,3кВт Ip=94,68А
Распределительное устройство	Обозначение/тип Уст.мощность, кВт Расчетная мощность, кВт Расч. ток, А
	Сборные шины
	Защитный аппарат отходящей линии: тип, номинальный ток, А
	Устройство управления
Распределительное устройство, электроприемник	Условное обозначение
	Номер по плану
	Тип кабеля, сечение, кол-во жил
	Ру, кВт
	Ip, А
	Наименование распределительного устройства, электроприемника
Материал корпуса – сталь	
Степень защиты – IP31	
Климатическое исполнение и категория размещения – УХЛ4	
Ввод кабельных линий – снизу	

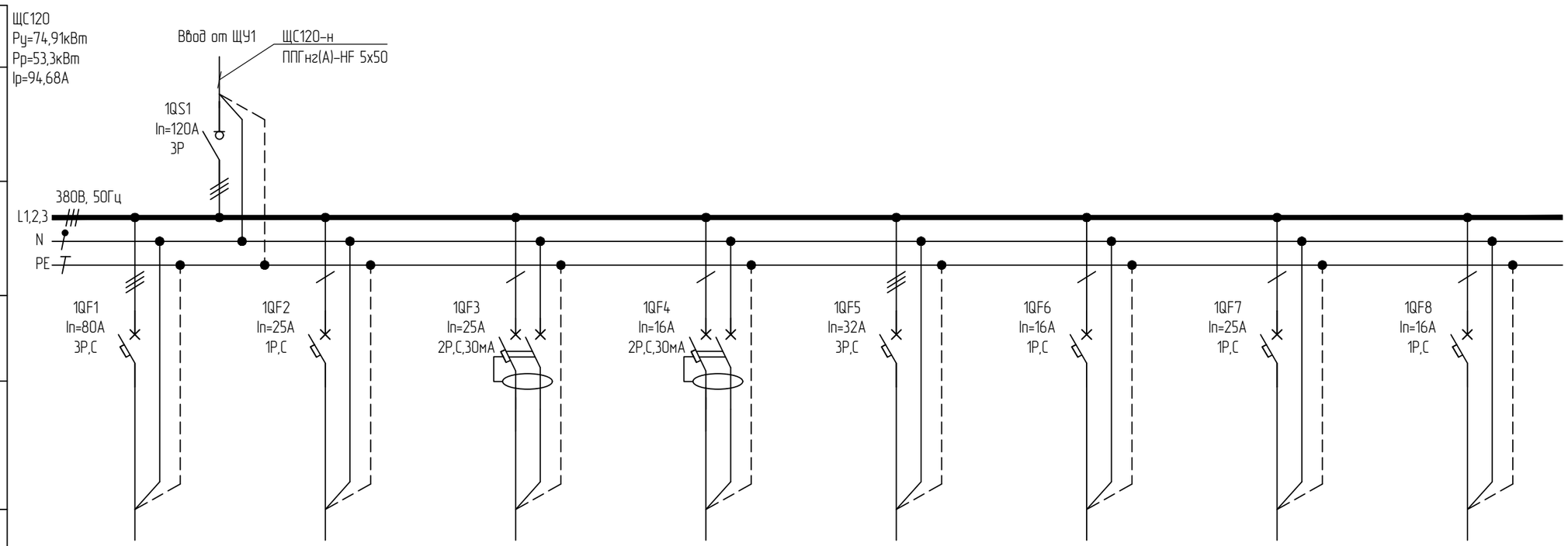

Гр.1	Гр.2	Гр.3	Гр.4	Гр.5	Гр.6	Гр.7	Гр.8
ППГнг(А)-HF 5х25	ППГнг(А)-HF 3х6	ППГнг(А)-HF 3х4	ППГнг(А)-HF 3х2,5	ППГнг(А)-HF 5х6	ППГнг(А)-HF 3х2,5	ППГнг(А)-HF 3х4	ППГнг(А)-HF 3х2,5
28,00	3,00	3,30	2,20	10,00	0,10	2,50	0,03
50,11	15,50	17,65	11,76	17,90	0,53	13,37	0,16
Оборудование лаборатории пом. 120	Оборудование лаборатории пом. 120	Розеточная группа пом. 120	Розеточная группа пом. 120	Оборудование лаборатории пом. 120	Оборудование лаборатории пом. 120	Оборудование лаборатории пом. 120	Оборудование лаборатории пом. 120

Согласовано

Взам. инв. №

Подп. и дата

Инв. № подл.

Изм.	Кол.уч.	Лист	№док	Подп.	Дата
Разработал		Ерхов			
Н.контр		Асадуллин			
ГИП		Асадуллин			

ПП-0680/1-ИОС1.2

РТ, г.Набережные Челны, промышленно-коммунальная зона ул. Техническая

Промышленный технопарк «Олимп».. Этап 1. Научно-административное здание

Стадия	Лист	Листов
П	41	

Схема электрическая принципиальная щита ЩС120 (начало)

PARALLAX поволжье

Формат А3

Данные питающей сети: источник питания	
Распределительное устройство	Обозначение/тип Уст.мощность, кВт Расчетная мощность, кВт Расч. ток, А
	Сборные шины
	Защитный аппарат отходящей линии: тип, номинальный ток, А
	Устройство управления
Распределительное устройство, электроприемник	Условное обозначение
	Номер по плану
	Тип кабеля, сечение, кол-во жил
	Ру, кВт
	Ip, A
	Наименование распределительного устройства, электроприемника
Материал корпуса – сталь	
Степень защиты – IP31	
Климатическое исполнение и категория размещения – УХЛ4	
Ввод кабельных линий – снизу	

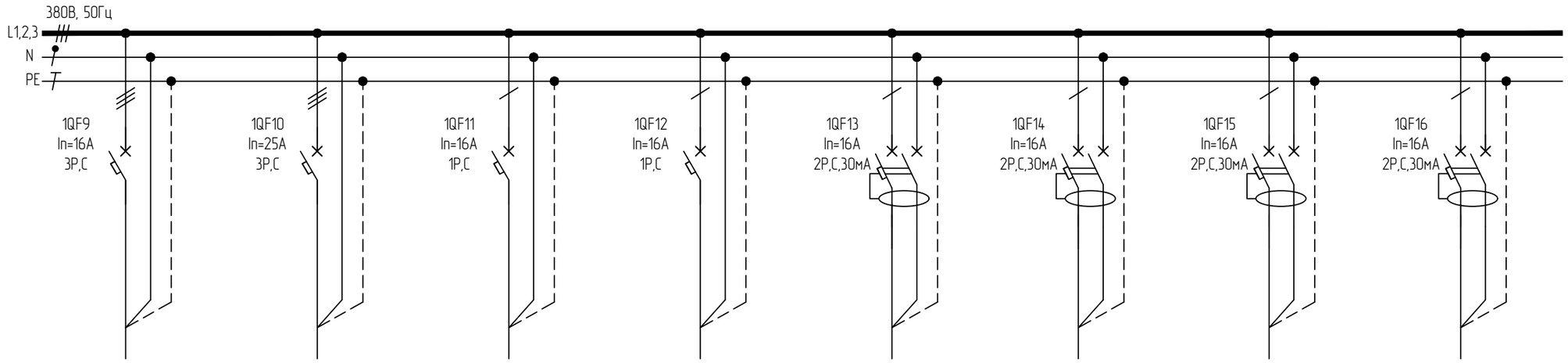

Гр.9	Гр.10	Гр.11	Гр.12	Гр.13	Гр.14	Гр.15	Гр.16
ППГнг(А)-HF 3х4	ППГнг(А)-HF 3х4	ППГнг(А)-HF 3х2,5	ППГнг(А)-HF 3х2,5	ППГнг(А)-HF 3х4	ППГнг(А)-HF 3х2,5	ППГнг(А)-HF 3х2,5	ППГнг(А)-HF 3х2,5
4,70	9,00	0,10	0,10	3,00	1,00	1,00	1,00
8,41	16,11	0,53	0,53	15,15	5,35	5,35	5,35
Оборудование лаборатории пом. 120	Оборудование лаборатории пом. 120	Оборудование лаборатории пом. 120	Оборудование лаборатории пом. 120	Розеточная группа пом. 120	Розеточная группа пом. 120	Розеточная группа пом. 120	Розеточная группа пом. 120

Согласовано

Взам. инв. №

Подп. и дата

Инв. № подл.

Изм.	Кол.уч.	Лист	№док	Подп.	Дата
Разработал		Ерхов			
Н.контр		Асадуллин			
ГИП		Асадуллин			

ПП-0680/1-ИОС1.2

РТ, г.Набережные Челны, промышленно-коммунальная зона ул. Техническая

Промышленный технопарк «Олимп».. Этап 1. Научно-административное здание

Стадия	Лист	Листов
П	42	

Схема электрическая принципиальная щита ЩС120 (продолжение)

PARALLAX поволжье

Формат А3

Данные питающей сети: источник питания	
Распределительное устройство	Обозначение/тип Уст.мощность, кВт Расчетная мощность, кВт Расч. ток, А
	Сборные шины
	Защитный аппарат отходящей линии: тип, номинальный ток, А
	Устройство управления
Распределительное устройство, электроприемник	Условное обозначение
	Номер по плану
	Тип кабеля, сечение, кол-во жил
	Ру, кВт
	Ip, A
	Наименование распределительного устройства, электроприемника
Материал корпуса – сталь	
Степень защиты – IP31	
Климатическое исполнение и категория размещения – УХЛ4	
Ввод кабельных линий – снизу	

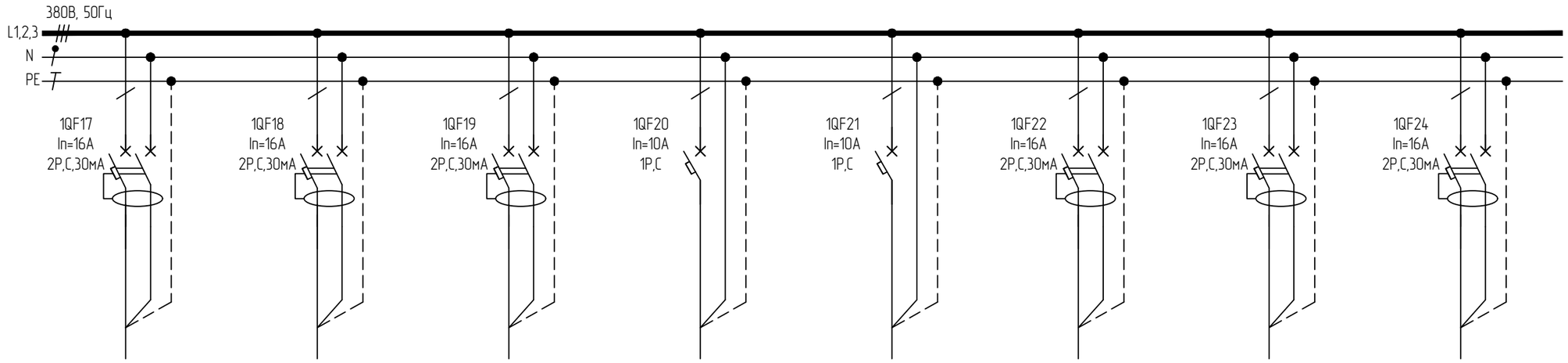

Гр.17	Гр.18	Гр.19	Гр.20	Гр.21			
ППГнг(А)-HF 3х2,5	ППГнг(А)-HF 3х2,5	ППГнг(А)-HF 3х2,5	ППГнг(А)-HF 3х1,5	ППГнг(А)-FRHF 4х1,5			
1,00	1,00	1,00	0,36	0,24			
5,35	5,35	5,35	1,72	1,15			
Розеточная группа пом. 120	Розеточная группа пом. 120	Розеточная группа пом. 120	Рабочее освещение пом. 120	Аварийное освещение с АКБ пом. 120	Резерв	Резерв	Резерв

Согласовано

Взам. инв. №

Подп. и дата

Инв. № подл.

Изм.	Кол.уч.	Лист	№док	Подп.	Дата
Разработал		Ерхов			
Н.контр		Асадуллин			
ГИП		Асадуллин			

ПП-0680/1-ИОС1.2

РТ, г.Набережные Челны, промышленно-коммунальная зона ул. Техническая

Промышленный технопарк «Олимп».. Этап 1. Научно-административное здание

Стадия	Лист	Листов
П	43	

Схема электрическая принципиальная щита ЩС120 (окончание)

PARALLAX поволжье

Формат А3

Данные питающей сети: источник питания	ЩС124 Ру=8,22кВт Рр=3,32кВт Ip=7,01А
Распределительное устройство: Обозначение/тип Уст.мощность, кВт Расчетная мощность, кВт Расч. ток, А	
Распределительное устройство: Сборные шины	
Распределительное устройство: Защитный аппарат отходящей линии: тип, номинальный ток, А	
Распределительное устройство: Устройство управления	
Распределительное устройство: Условное обозначение	
Распределительное устройство: Номер по плану	
Распределительное устройство: Тип кабеля, сечение, кол-во жил	
Распределительное устройство: Ру, кВт	
Распределительное устройство: Ip, А	
Распределительное устройство: Наименование распределительного устройства, электроприемника	
Материал корпуса – сталь	
Степень защиты – IP31	
Климатическое исполнение и категория размещения – УХЛ4	
Ввод кабельных линий – снизу	

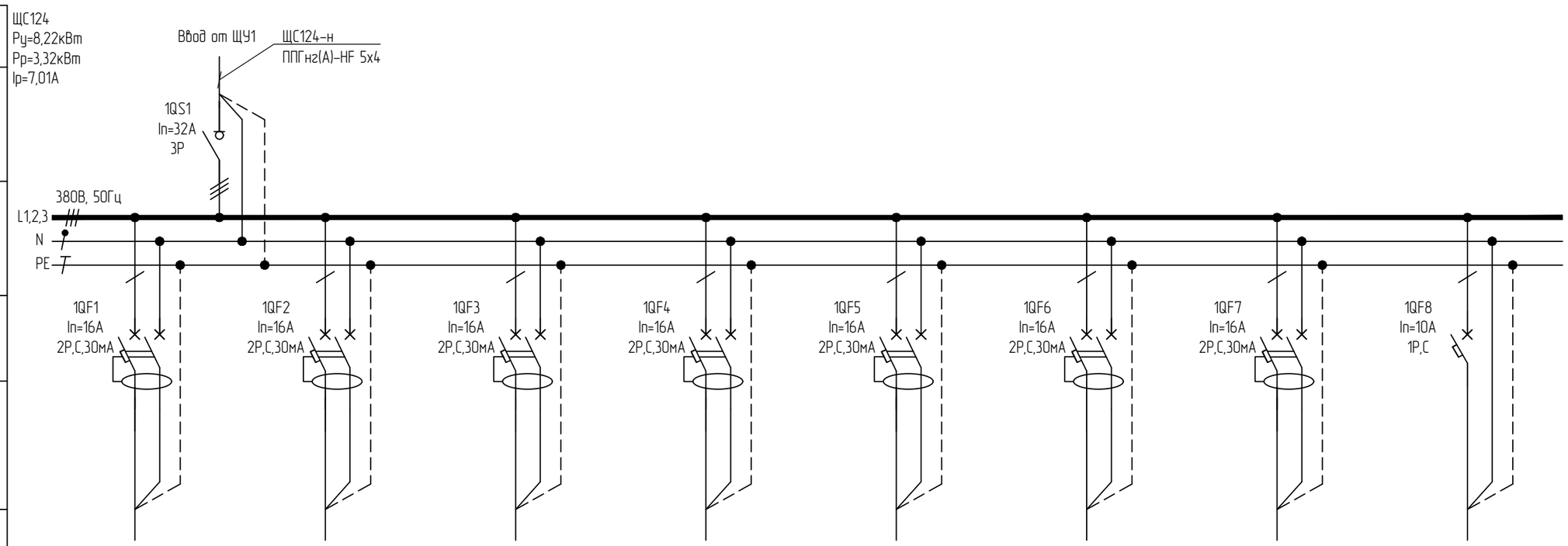

Гр.1	Гр.2	Гр.3	Гр.4	Гр.5	Гр.6	Гр.7	Гр.8
ППГнг(А)-HF 3х2,5	ППГнг(А)-HF 3х2,5	ППГнг(А)-HF 3х2,5	ППГнг(А)-HF 3х2,5	ППГнг(А)-HF 3х2,5	ППГнг(А)-HF 3х2,5	ППГнг(А)-HF 3х2,5	ППГнг(А)-HF 3х1,5
2,00	2,00	1,50	0,50	0,50	0,50	0,50	0,60
13,99	13,99	10,49	2,67	2,67	2,67	2,67	2,87
Розеточная группа пом. 124	Розеточная группа пом. 124	Розеточная группа пом. 124	Розеточная группа пом. 124	Розеточная группа пом. 124	Розеточная группа пом. 124	Розеточная группа пом. 124	Рабочее освещение пом. 124

Согласовано

Взам. инв. №

Подп. и дата

Инв. № подл.

Изм.	Кол.уч.	Лист	№док	Подп.	Дата
Разработал		Ерхов			
Н.контр		Асадуллин			
ГИП		Асадуллин			

ПП-0680/1-ИОС1.2

РТ, г.Набережные Челны, промышленно-коммунальная зона ул. Техническая

Промышленный технопарк «Олимп».. Этап 1. Научно-административное здание

Стадия	Лист	Листов
П	44	

Схема электрическая принципиальная щита ЩС124 (начало)

PARALLAX поволжье

Формат А3

Данные питающей сети: источник питания	
Распределительное устройство	Обозначение/тип Уст.мощность, кВт Расчетная мощность, кВт Расч. ток, А
	Сборные шины
	Защитный аппарат отходящей линии: тип, номинальный ток, А
	Устройство управления
	Условное обозначение
Распределительное устройство, электроприемник	Номер по плану
	Тип кабеля, сечение, кол-во жил
	Ру, кВт
	Ip, А
	Наименование распределительного устройства, электроприемника
Материал корпуса – сталь	
Степень защиты – IP31	
Климатическое исполнение и категория размещения – УХЛ4	
Ввод кабельных линий – снизу	

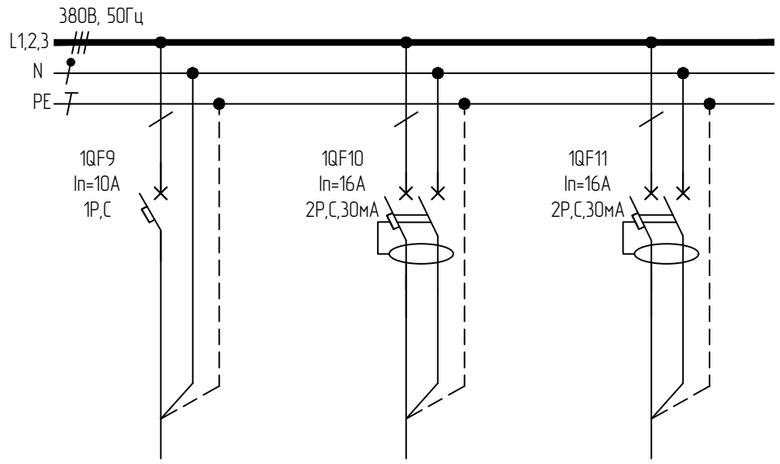

Гр.9		
ППГнг(А)-FRHF 4х1,5		
0,12		
0,57		
Аварийное освещение с АКБ пом. 124	Резерв	Резерв

Согласовано

Взам. инв. №

Подп. и дата

Инв. № подл.

Изм.	Кол.уч.	Лист	№док	Подп.	Дата
Разработал		Ерхов			
Н.контр		Асадуллин			
ГИП		Асадуллин			

ПП-0680/1-ИОС1.2

РТ, г.Набережные Челны, промышленно-коммунальная зона ул. Техническая

Промышленный технопарк «Олимп».. Этап 1. Научно-административное здание

Стадия	Лист	Листов
П	45	

Схема электрическая принципиальная щита ЩС124 (окончание)

PARALLAX поволжье

Формат А3

Данные питающей сети: источник питания	ЩС128 Ру=11,83кВт Рр=7,86кВт Ip=13,59А
Распределительное устройство: Обозначение/тип Уст.мощность, кВт Расчетная мощность, кВт Расч. ток, А	
Распределительное устройство: Сборные шины	
Распределительное устройство: Защитный аппарат отходящей линии: тип, номинальный ток, А	
Распределительное устройство: Устройство управления	
Распределительное устройство, электроприемник: Условное обозначение	
Распределительное устройство, электроприемник: Номер по плану	
Распределительное устройство, электроприемник: Тип кабеля, сечение, кол-во жил	
Распределительное устройство, электроприемник: Ру, кВт	
Распределительное устройство, электроприемник: Ip, А	
Распределительное устройство, электроприемник: Наименование распределительного устройства, электроприемника	
Материал корпуса – сталь	
Степень защиты – IP31	
Климатическое исполнение и категория размещения – УХЛ4	
Ввод кабельных линий – снизу	

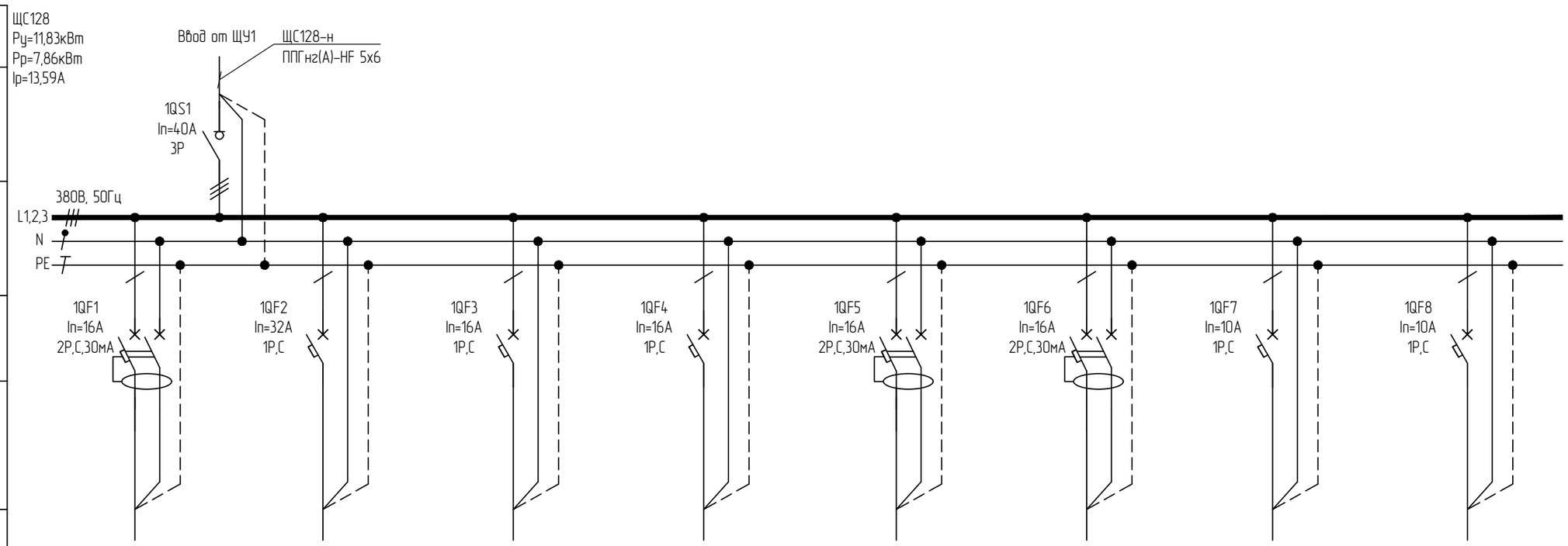

Гр.1	Гр.2	Гр.3	Гр.4	Гр.5	Гр.6	Гр.7	Гр.8
ППГнг(А)-HF 3х2,5	ППГнг(А)-HF 3х6	ППГнг(А)-HF 3х2,5	ППГнг(А)-HF 3х2,5	ППГнг(А)-HF 3х2,5	ППГнг(А)-HF 3х2,5	ППГнг(А)-HF 3х1,5	ППГнг(А)-FRHF 4х1,5
0,50	5,00	1,00	1,25	2,00	0,72	0,30	0,06
8,02	25,25	5,05	6,68	10,70	3,95	1,44	0,29
Розеточная группа пом. 128	ИБП пом. 128	ИБП пом. 128	Оборудование лаборатории пом. 128	Розеточная группа пом. 128	Розеточная группа пом. 128	Рабочее освещение пом. 128	Аварийное освещение с АКБ пом. 128

Согласовано

Взам. инв. №

Подп. и дата

Инв. № подл.

Изм.	Кол.уч.	Лист	№док	Подп.	Дата
Разработал		Ерхов			
Н.контр		Асадуллин			
ГИП		Асадуллин			

ПП-0680/1-ИОС1.2

РТ, г.Набережные Челны, промышленно-коммунальная зона ул. Техническая

Промышленный технопарк «Олимп».. Этап 1. Научно-административное здание

Стадия	Лист	Листов
П	46	

Схема электрическая принципиальная щита ЩС128 (начало)

PARALLAX поволжье

Формат А3

Данные питающей сети: источник питания	
Распределительное устройство	Обозначение/тип Уст.мощность, кВт Расчетная мощность, кВт Расч. ток, А
	Сборные шины
	Защитный аппарат отходящей линии: тип, номинальный ток, А
	Устройство управления
	Условное обозначение
Распределительное устройство, электроприемник	Номер по плану
	Тип кабеля, сечение, кол-во жил
	Ру, кВт
	Ip, A
	Наименование распределительного устройства, электроприемника
Материал корпуса – сталь	
Степень защиты – IP31	
Климатическое исполнение и категория размещения – УХЛ4	
Ввод кабельных линий – снизу	

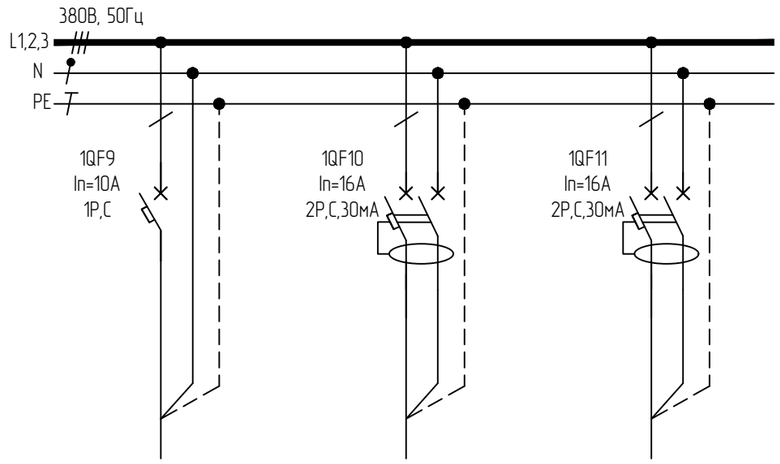

Резерв	Резерв	Резерв

Согласовано

Взам. инв. №

Подп. и дата

Инв. № подл.

Изм.	Кол.уч.	Лист	№док	Подп.	Дата
Разработал		Ерхов			
Н.контр		Асадуллин			
ГИП		Асадуллин			

ПП-0680/1-ИОС1.2

РТ, г.Набережные Челны, промышленно-коммунальная зона ул. Техническая

Промышленный технопарк «Олимп».. Этап 1. Научно-административное здание

Стадия	Лист	Листов
П	47	

Схема электрическая принципиальная щита ЩС128 (окончание)

PARALLAX поволжье

Формат А3

Данные питающей сети: источник питания	ЩС129 Ру=15,2кВт Рр=9,14кВт Ip=16,66А
Распределительное устройство: Обозначение/тип Уст.мощность, кВт Расчетная мощность, кВт Расч. ток, А	
Распределительное устройство: Сборные шины	
Распределительное устройство: Защитный аппарат отходящей линии: тип, номинальный ток, А	
Распределительное устройство: Устройство управления	
Распределительное устройство: Условное обозначение	
Распределительное устройство: Номер по плану	
Распределительное устройство: Тип кабеля, сечение, кол-во жил	
Распределительное устройство: Ру, кВт	
Распределительное устройство: Ip, А	
Распределительное устройство: Наименование распределительного устройства, электроприемника	
Материал корпуса – сталь	
Степень защиты – IP31	
Климатическое исполнение и категория размещения – УХЛ4	
Ввод кабельных линий – снизу	

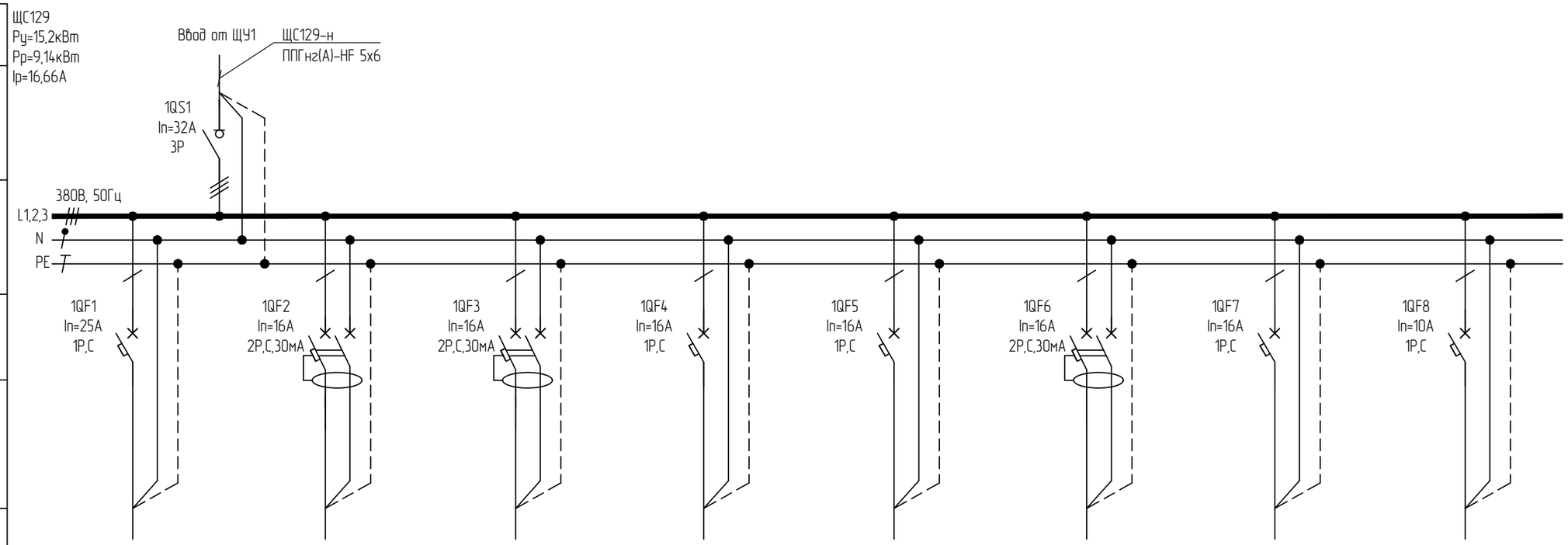

Гр.1	Гр.2	Гр.3	Гр.4	Гр.5	Гр.6	Гр.7	Гр.8
ППГнг(А)-HF 3х4	ППГнг(А)-HF 3х2,5	ППГнг(А)-HF 3х2,5	ППГнг(А)-HF 3х2,5	ППГнг(А)-HF 3х4	ППГнг(А)-HF 3х2,5	ППГнг(А)-HF 3х2,5	ППГнг(А)-HF 3х1,5
2,00	2,00	1,50	0,50	0,50	0,50	0,50	0,60
13,99	13,99	10,49	2,67	2,67	2,67	2,67	2,87
Оборудование лаборатории пом. 129	Розеточная группа пом. 129	Розеточная группа пом. 129	Оборудование лаборатории пом. 129	Оборудование лаборатории пом. 129	Розеточная группа пом. 129	Оборудование лаборатории пом. 129	Рабочее освещение пом. 129

Согласовано

Взам. инв. №

Подп. и дата

Инв. № подл.

Изм.	Кол.уч.	Лист	№док	Подп.	Дата
Разработал		Ерхов			
Н.контр		Асадуллин			
ГИП		Асадуллин			

ПП-0680/1-ИОС1.2

РТ, г.Набережные Челны, промышленно-коммунальная зона ул. Техническая

Промышленный технопарк «Олимп».. Этап 1. Научно-административное здание

Стадия	Лист	Листов
П	48	

Схема электрическая принципиальная щита ЩС129 (начало)

PARALLAX поволжье

Формат А3

Данные питающей сети: источник питания	
Распределительное устройство	Обозначение/тип Уст.мощность, кВт Расчетная мощность, кВт Расч. ток, А
	Сборные шины
	Защитный аппарат отходящей линии: тип, номинальный ток, А
	Устройство управления
	Условное обозначение
Распределительное устройство, электроприемник	Номер по плану
	Тип кабеля, сечение, кол-во жил
	Ру, кВт
	Ip, A
	Наименование распределительного устройства, электроприемника
Материал корпуса – сталь	
Степень защиты – IP31	
Климатическое исполнение и категория размещения – УХЛ4	
Ввод кабельных линий – снизу	

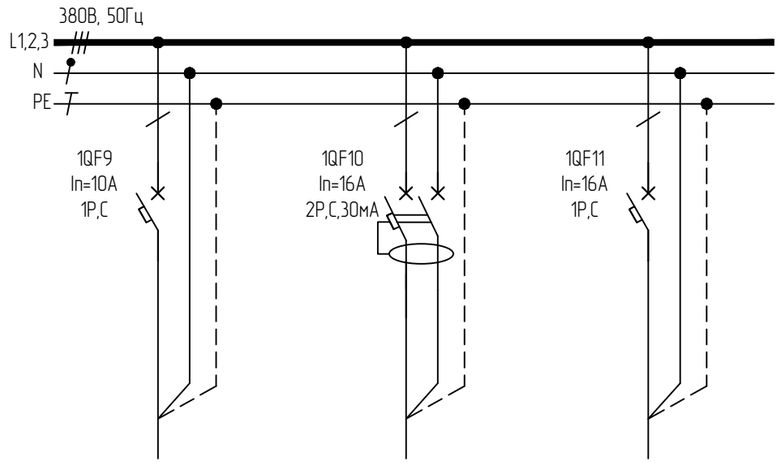

Гр.9		
ППГнг(А)-FRHF 4х1,5		
0,12		
0,57		
Аварийное освещение с АКБ пом. 129	Резерв	Резерв

Согласовано

Взам. инв. №

Подп. и дата

Инв. № подл.

Изм.	Кол.уч.	Лист	№док	Подп.	Дата
Разработал		Ерхов			
Н.контр		Асадуллин			
ГИП		Асадуллин			

ПП-0680/1-ИОС1.2

РТ, г.Набережные Челны, промышленно-коммунальная зона ул. Техническая

Промышленный технопарк «Олимп».. Этап 1. Научно-административное здание

Стадия	Лист	Листов
П	49	

Схема электрическая принципиальная щита ЩС129 (окончание)

PARALLAX поволжье

Формат А3

Данные питающей сети: источник питания	ЩС130 Ру=29,98кВт Рр=20,83кВт Ip=36,27А
Распределительное устройство	Обозначение/тип Уст.мощность, кВт Расчетная мощность, кВт Расч. ток, А
	Сборные шины
	Защитный аппарат отходящей линии: тип, номинальный ток, А
	Устройство управления
	Условное обозначение
Распределительное устройство, электроприемник	Номер по плану
	Тип кабеля, сечение, кол-во жил
	Ру, кВт
	Ip, А
	Наименование распределительного устройства, электроприемника
Материал корпуса – сталь	
Степень защиты – IP31	
Климатическое исполнение и категория размещения – УХЛ4	
Ввод кабельных линий – снизу	

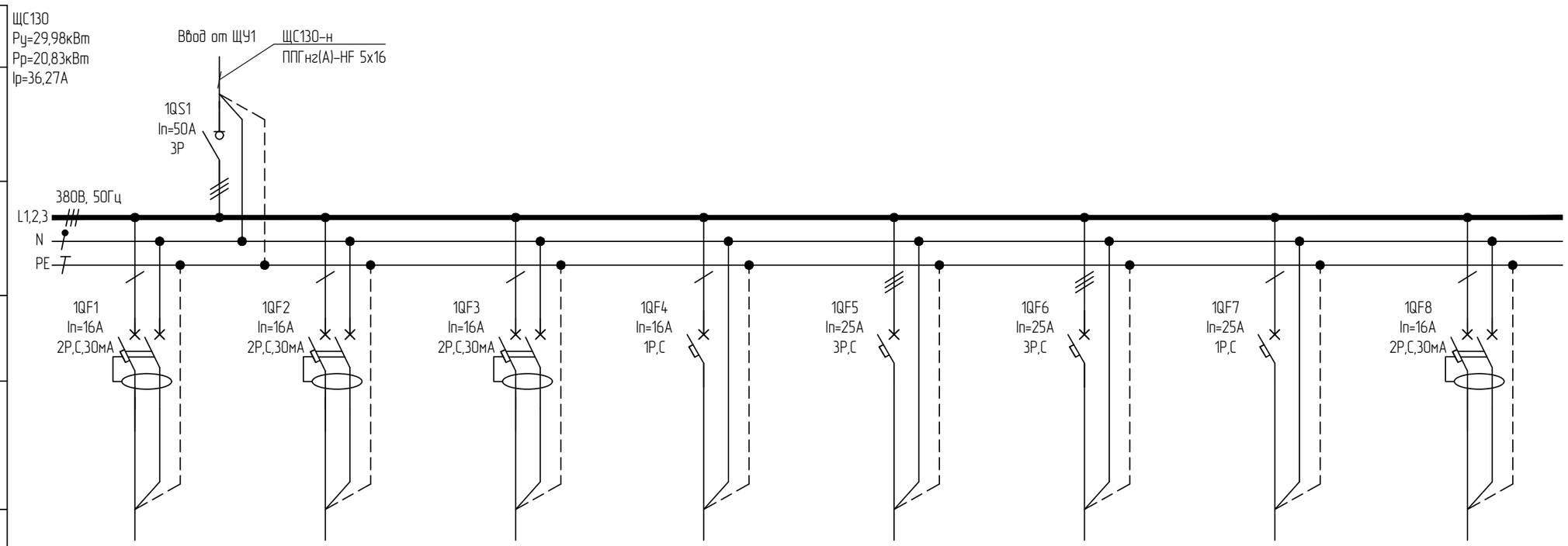

Гр.1	Гр.2	Гр.3	Гр.4	Гр.5	Гр.6	Гр.7	Гр.8
ППГнг(А)-HF 3х2,5	ППГнг(А)-HF 3х2,5	ППГнг(А)-HF 3х2,5	ППГнг(А)-HF 3х2,5	ППГнг(А)-HF 5х4	ППГнг(А)-HF 5х4	ППГнг(А)-HF 3х4	ППГнг(А)-HF 3х2,5
1,00	1,20	2,00	2,80	9,00	9,00	2,00	1,00
6,99	6,42	10,70	14,14	15,21	15,21	12,12	5,35
Розеточная группа пом. 130	Розеточная группа пом. 130	Розеточная группа пом. 130	Оборудование лаборатории пом. 130	Оборудование лаборатории пом. 130	Оборудование лаборатории пом. 130	Оборудование лаборатории пом. 130	Розеточная группа пом. 130

Согласовано

Взам. инв. №

Подп. и дата

Инв. № подл.

Изм.	Кол.уч.	Лист	№док	Подп.	Дата
Разработал		Ерхов			
Н.контр		Асадуллин			
ГИП		Асадуллин			

ПП-0680/1-ИОС1.2

РТ, г.Набережные Челны, промышленно-коммунальная зона ул. Техническая

Промышленный технопарк «Олимп».. Этап 1. Научно-административное здание

Стадия	Лист	Листов
П	50	

Схема электрическая принципиальная щита ЩС130 (начало)

PARALLAX поволжье

Формат А3

Данные питающей сети: источник питания	
Распределительное устройство	Обозначение/тип Уст.мощность, кВт Расчетная мощность, кВт Расч. ток, А
	Сборные шины
	Защитный аппарат отходящей линии: тип, номинальный ток, А
	Устройство управления
Распределительное устройство, электроприемник	Условное обозначение
	Номер по плану
	Тип кабеля, сечение, кол-во жил
	Ру, кВт
	Ip, A
	Наименование распределительного устройства, электроприемника
Материал корпуса – сталь	
Степень защиты – IP31	
Климатическое исполнение и категория размещения – УХЛ4	
Ввод кабельных линий – снизу	

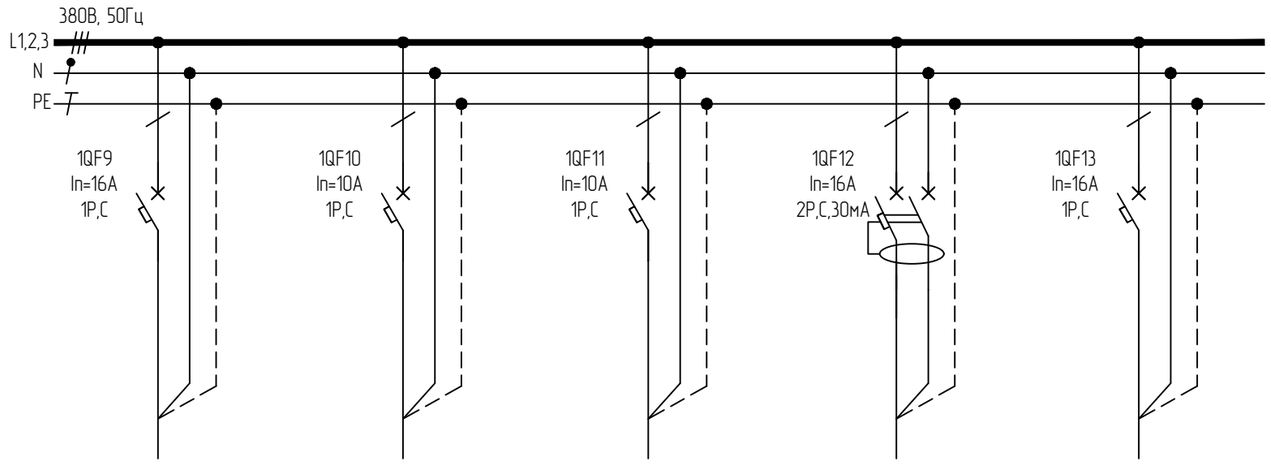

Гр.9	Гр.10	Гр.11		
ППГнг(А)-HF 3х2,5	ППГнг(А)-FRHF 4х1,5	ППГнг(А)-FRHF 4х1,5		
1,50	0,36	0,12		
8,02	1,72	0,57		
Оборудование лаборатории пом. 130	Рабочее освещение пом. 130	Аварийное освещение с АКБ пом. 130	Резерв	Резерв

Согласовано

Взам. инв. №

Подп. и дата

Инв. № подл.

						ПП-0680/1-ИОС1.2
						РТ, г.Набережные Челны, промышленно-коммунальная зона ул. Техническая
Изм.	Кол.уч.	Лист	№док	Подп.	Дата	
Разработал		Ерхов				Промышленный технопарк «Олимп».. Этап 1. Научно-административное здание
Н.контр		Асадуллин				
ГИП		Асадуллин				
						Схема электрическая принципиальная щита ЩС130 (окончание)

Стадия	Лист	Листов
П	51	

PARALLAX поволжье

Формат А3

Данные питающей сети: источник питания	ЩС131 Ру=6,32кВт Рр=5,6кВт Ip=10,13А
Распределительное устройство	Обозначение/тип Уст.мощность, кВт Расчетная мощность, кВт Расч. ток, А
	Сборные шины
	Защитный аппарат отходящей линии: тип, номинальный ток, А
	Устройство управления
Распределительное устройство, электроприемник	Условное обозначение
	Номер по плану
	Тип кабеля, сечение, кол-во жил
	Ру, кВт
	Ip, А
	Наименование распределительного устройства, электроприемника
Материал корпуса – сталь	
Степень защиты – IP31	
Климатическое исполнение и категория размещения – УХЛ4	
Ввод кабельных линий – снизу	

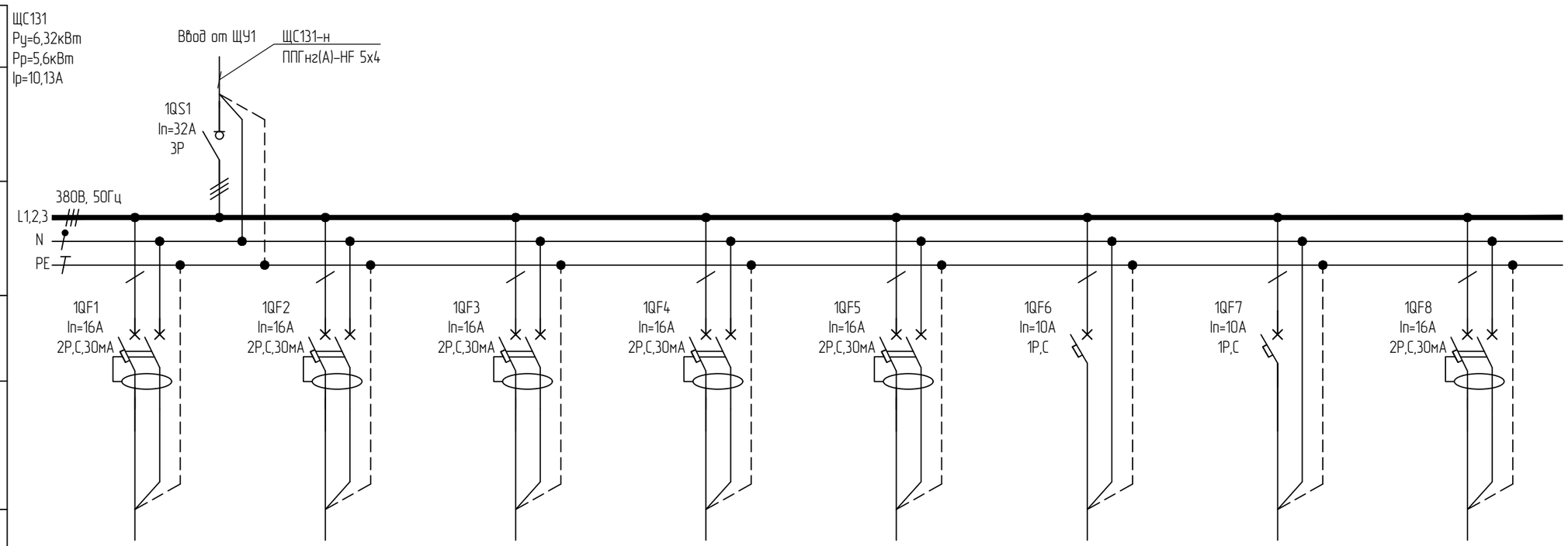

Гр.1	Гр.2	Гр.3	Гр.4	Гр.5	Гр.6	Гр.7	
ППГнг(А)-HF 3х2,5	ППГнг(А)-HF 3х2,5	ППГнг(А)-HF 3х2,5	ППГнг(А)-HF 3х2,5	ППГнг(А)-HF 3х2,5	ППГнг(А)-HF 3х1,5	ППГнг(А)-FRHF 4х1,5	
1,20	0,50	2,00	1,20	1,00	0,30	0,12	
6,42	3,50	10,70	6,42	5,35	1,44	0,57	
Розеточная группа пом. 131	Розеточная группа пом. 131	Розеточная группа пом. 131	Розеточная группа пом. 131	Розеточная группа пом. 131	Рабочее освещение пом. 131	Аварийное освещение с АКБ пом. 131	Резерв

Согласовано

Взам. инв. №

Подп. и дата

Инв. № подл.

Изм.	Кол.уч.	Лист	№док	Подп.	Дата
Разработал		Ерхов			
Н.контр		Асадуллин			
ГИП		Асадуллин			

ПП-0680/1-ИОС1.2

РТ, г.Набережные Челны, промышленно-коммунальная зона ул. Техническая

Промышленный технопарк «Олимп».. Этап 1. Научно-административное здание

Стадия	Лист	Листов
П	52	

Схема электрическая принципиальная щита ЩС131

PARALLAX поволжье

Формат А3

Данные питающей сети: источник питания	ЩС137 Ру=3,36кВт Рр=0,96кВт Ip=1,69А
Распределительное устройство	Обозначение/тип Уст.мощность, кВт Расчетная мощность, кВт Расч. ток, А
	Сборные шины
	Защитный аппарат отходящей линии: тип, номинальный ток, А
	Устройство управления
Распределительное устройство, электроприемник	Условное обозначение
	Номер по плану
	Тип кабеля, сечение, кол-во жил
	Ру, кВт
	Ip, А
	Наименование распределительного устройства, электроприемника
Материал корпуса – сталь	
Степень защиты – IP31	
Климатическое исполнение и категория размещения – УХЛ4	
Ввод кабельных линий – снизу	

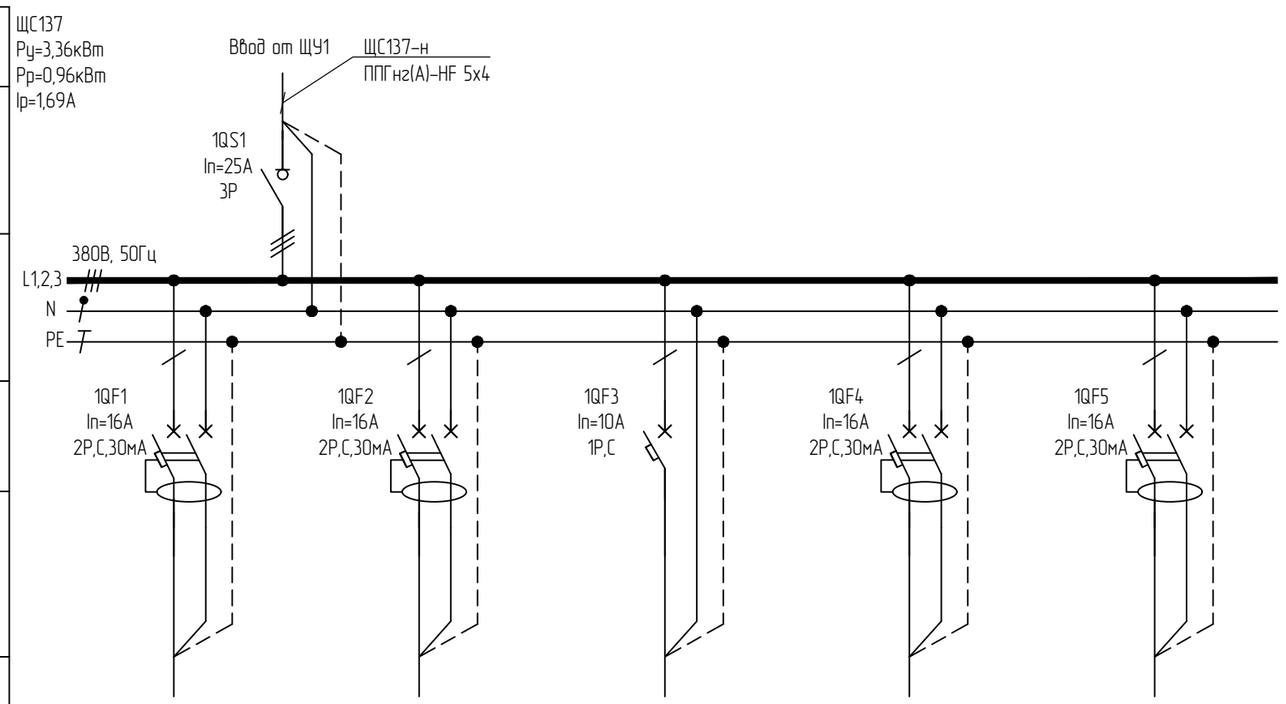

Гр.1	Гр.2	Гр.3		
ППГнг(А)-HF 3х2,5	ППГнг(А)-HF 3х2,5	ППГнг(А)-HF 3х1,5		
1,50	1,50	0,36		
8,02	8,02	1,72		
Розеточная группа пом. 137	Розеточная группа пом. 137	Рабочее освещение пом. 137	Резерв	Резерв

Согласовано

Взам. инв. №

Подп. и дата

Инв. № подл.

Изм.	Кол.уч.	Лист	№док	Подп.	Дата
Разработал		Ерхов			
Н.контр		Асадуллин			
ГИП		Асадуллин			

ПП-0680/1-ИОС1.2

РТ, г.Набережные Челны, промышленно-коммунальная зона ул. Техническая

Промышленный технопарк «Олимп».. Этап 1. Научно-административное здание

Стадия	Лист	Листов
П	53	

Схема электрическая принципиальная щита ЩС137

PARALLAX поволжье

Формат А3

Данные питающей сети: источник питания	ЩС138 Ру=3,48кВт Рр=1,88кВт Ip=3,55A
Распределительное устройство: Обозначение/тип Уст.мощность, кВт Расчетная мощность, кВт Расч. ток, А	
Распределительное устройство: Сборные шины	
Распределительное устройство: Защитный аппарат отходящей линии: тип, номинальный ток, А	
Распределительное устройство: Устройство управления	
Распределительное устройство, электроприемник: Условное обозначение	
Распределительное устройство, электроприемник: Номер по плану	
Распределительное устройство, электроприемник: Тип кабеля, сечение, кол-во жил	
Распределительное устройство, электроприемник: Ру, кВт	
Распределительное устройство, электроприемник: Ip, A	
Распределительное устройство, электроприемник: Наименование распределительного устройства, электроприемника	
Материал корпуса – сталь	
Степень защиты – IP31	
Климатическое исполнение и категория размещения – УХЛ4	
Ввод кабельных линий – снизу	

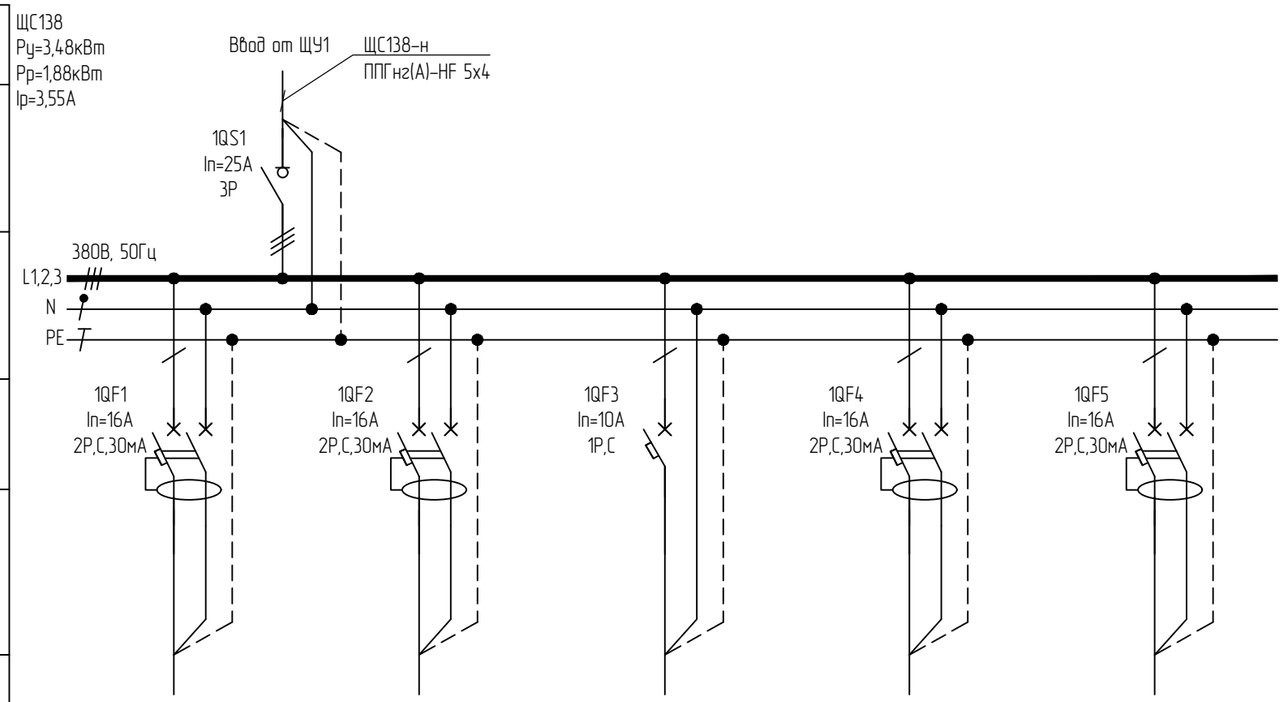

Гр.1	Гр.2	Гр.3		
ППГнг(А)-HF 3х2,5	ППГнг(А)-HF 3х2,5	ППГнг(А)-HF 3х1,5		
1,00	2,00	0,48		
6,99	10,70	2,30		
Розеточная группа пом. 138	Розеточная группа пом. 138	Рабочее освещение пом. 138	Резерв	Резерв

Согласовано

Взам. инв. №

Подп. и дата

Инв. № подл.

Изм.	Кол.уч.	Лист	№док	Подп.	Дата
Разработал		Ерхов			
Н.контр		Асадуллин			
ГИП		Асадуллин			

ПП-0680/1-ИОС1.2

РТ, г.Набережные Челны, промышленно-коммунальная зона ул. Техническая

Промышленный технопарк «Олимп».. Этап 1. Научно-административное здание

Стадия	Лист	Листов
П	54	

Схема электрическая принципиальная щита ЩС138

PARALLAX поволжье

Формат А3

Данные питающей сети: источник питания	ЩС139 Ру=1,48кВт Рр=1,48кВт Ip=3,02А
Распределительное устройство: Обозначение/тип Уст.мощность, кВт Расчетная мощность, кВт Расч. ток, А	
Распределительное устройство: Сборные шины	
Распределительное устройство: Защитный аппарат отходящей линии: тип, номинальный ток, А	
Распределительное устройство: Устройство управления	
Распределительное устройство, электроприемник: Условное обозначение	
Распределительное устройство, электроприемник: Номер по плану	
Распределительное устройство, электроприемник: Тип кабеля, сечение, кол-во жил	
Распределительное устройство, электроприемник: Ру, кВт	
Распределительное устройство, электроприемник: Ip, А	
Распределительное устройство, электроприемник: Наименование распределительного устройства, электроприемника	
Материал корпуса – сталь	
Степень защиты – IP31	
Климатическое исполнение и категория размещения – УХЛ4	
Ввод кабельных линий – снизу	

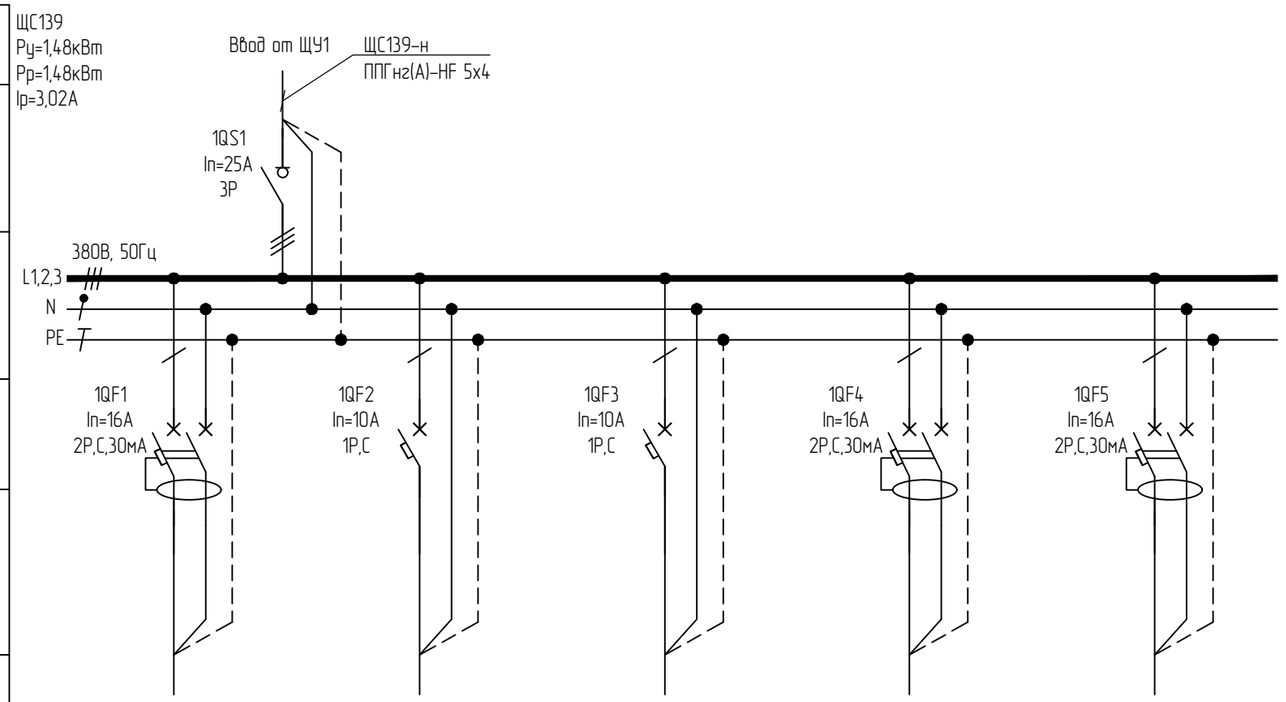

Гр.1	Гр.2			
ППГнг(А)-HF 3х2,5	ППГнг(А)-HF 3х1,5			
1,00	0,48			
6,99	2,30			
Розеточная группа пом. 139	Рабочее освещение пом. 139	Резерв	Резерв	Резерв

Согласовано

Взам. инв. №

Подп. и дата

Инв. № подл.

Изм.	Кол.уч.	Лист	№док	Подп.	Дата
Разработал		Ерхов			
Н.контр		Асадуллин			
ГИП		Асадуллин			

ПП-0680/1-ИОС1.2

РТ, г.Набережные Челны, промышленно-коммунальная зона ул. Техническая

Промышленный технопарк «Олимп».. Этап 1. Научно-административное здание

Стадия	Лист	Листов
П	55	

Схема электрическая принципиальная щита ЩС139

PARALLAX поволжье

Формат А3

Данные питающей сети: источник питания	ЩС140 Ру=19,96кВт Рр=16,06кВт Ip=28,08А
Распределительное устройство: Обозначение/тип Уст.мощность, кВт Расчетная мощность, кВт Расч. ток, А	
Распределительное устройство: Сборные шины	
Распределительное устройство: Защитный аппарат отходящей линии: тип, номинальный ток, А	
Распределительное устройство: Устройство управления	
Распределительное устройство, электроприемник: Условное обозначение	
Распределительное устройство, электроприемник: Номер по плану	
Распределительное устройство, электроприемник: Тип кабеля, сечение, кол-во жил	
Распределительное устройство, электроприемник: Ру, кВт	
Распределительное устройство, электроприемник: Ip, А	
Распределительное устройство, электроприемник: Наименование распределительного устройства, электроприемника	
Материал корпуса – сталь	
Степень защиты – IP31	
Климатическое исполнение и категория размещения – УХЛ4	
Ввод кабельных линий – снизу	

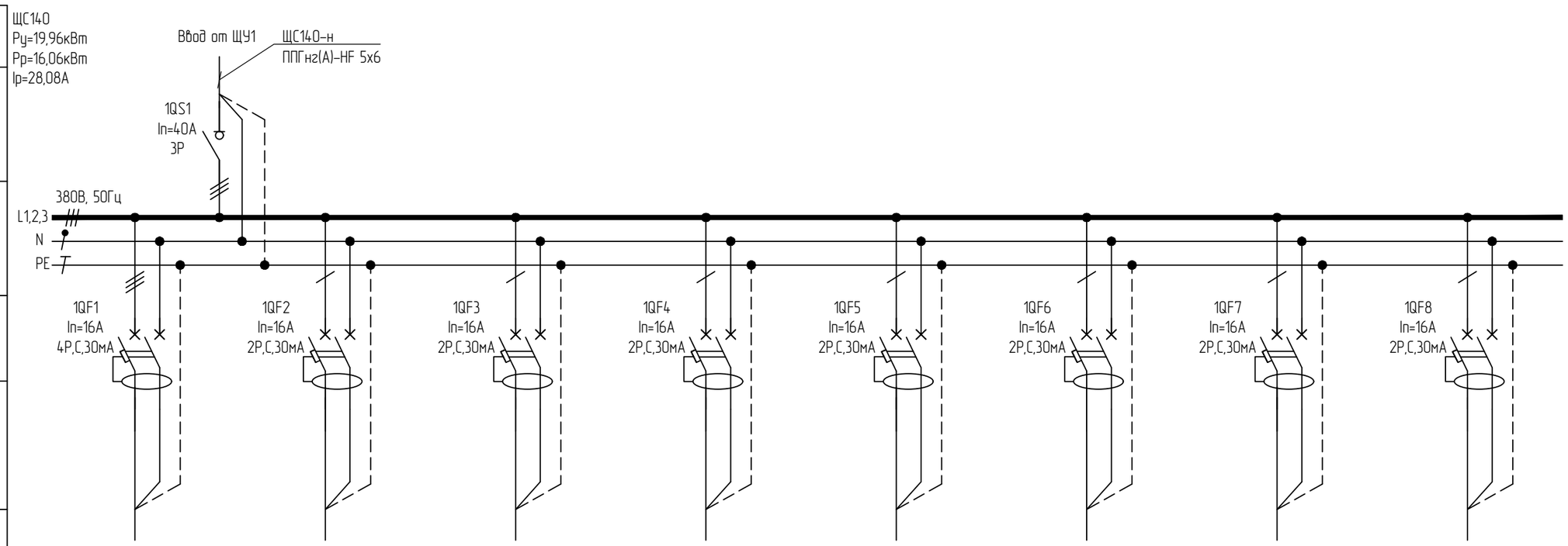

Гр.1	Гр.2	Гр.3	Гр.4	Гр.5	Гр.6	Гр.7	Гр.8
ППГнг(А)-HF 3х2,5	ППГнг(А)-HF 3х2,5	ППГнг(А)-HF 3х2,5	ППГнг(А)-HF 3х2,5	ППГнг(А)-HF 3х2,5	ППГнг(А)-HF 3х2,5	ППГнг(А)-HF 3х2,5	ППГнг(А)-HF 3х2,5
6,00	1,50	1,00	3,00	3,00	1,50	1,50	1,50
10,74	8,02	5,35	15,15	15,15	8,02	8,02	8,02
Розеточная группа пом. 140	Розеточная группа пом. 140	Розеточная группа пом. 140	Розеточная группа пом. 140	Розеточная группа пом. 140	Розеточная группа пом. 140	Розеточная группа пом. 140	Розеточная группа пом. 140

Согласовано

Взам. инв. №

Подп. и дата

Инв. № подл.

Изм.	Кол.уч.	Лист	№док	Подп.	Дата
Разработал		Ерхов			
Н.контр		Асадуллин			
ГИП		Асадуллин			

ПП-0680/1-ИОС1.2

РТ, г.Набережные Челны, промышленно-коммунальная зона ул. Техническая

Промышленный технопарк «Олимп».. Этап 1. Научно-административное здание

Стадия	Лист	Листов
П	56	

Схема электрическая принципиальная щита ЩС140 (начало)

PARALLAX поволжье

Формат А3

Данные питающей сети: источник питания	
Распределительное устройство	Обозначение/тип Уст.мощность, кВт Расчетная мощность, кВт Расч. ток, А
	Сборные шины
	Защитный аппарат отходящей линии: тип, номинальный ток, А
	Устройство управления
Распределительное устройство, электроприемник	Условное обозначение
	Номер по плану
	Тип кабеля, сечение, кол-во жил
	Ру, кВт
	Ip, A
	Наименование распределительного устройства, электроприемника
Материал корпуса – сталь	
Степень защиты – IP31	
Климатическое исполнение и категория размещения – УХЛ4	
Ввод кабельных линий – снизу	

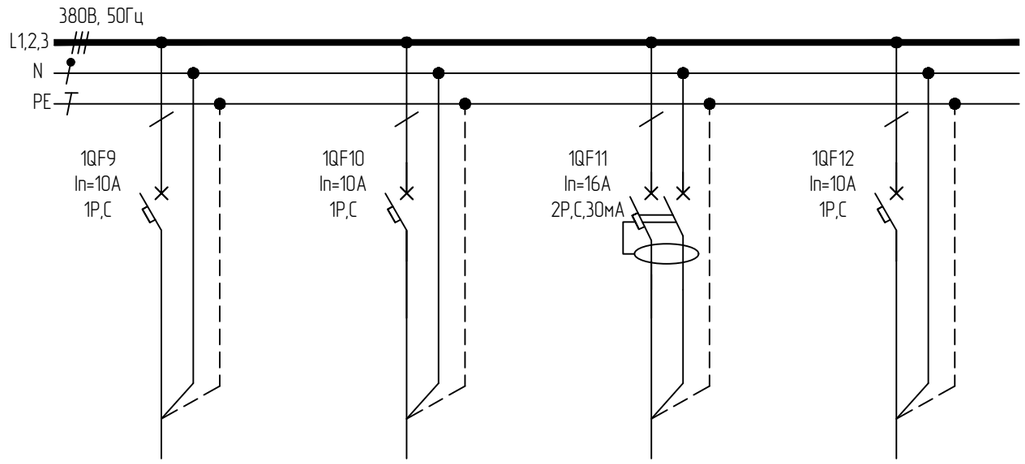

Гр.9	Гр.10		
ППГнг(А)-HF 3х1,5	ППГнг(А)-FRHF 4х1,5		
0,84	0,12		
4,02	0,57		
Рабочее освещение пом. 140	Аварийное освещение с АКБ пом. 140	Резерв	Резерв

Согласовано

Взам. инв. №

Подп. и дата

Инв. № подл.

Изм.	Кол.уч.	Лист	№док	Подп.	Дата
Разработал		Ерхов			
Н.контр		Асадуллин			
ГИП		Асадуллин			

ПП-0680/1-ИОС1.2

РТ, г.Набережные Челны, промышленно-коммунальная зона ул. Техническая

Промышленный технопарк «Олимп».. Этап 1. Научно-административное здание

Стадия	Лист	Листов
П	57	

Схема электрическая принципиальная щита ЩС140 (окончание)

PARALLAX поволжье

Формат А3

Данные питающей сети: источник питания	ЩС141 Ру=12,92кВт Рр=6,26кВт Ip=11,95А
Распределительное устройство: Обозначение/тип Уст.мощность, кВт Расчетная мощность, кВт Расч. ток, А	Ввод от ЩУ1 — ЩС141-н ППГнг(А)-HF 5х4
Распределительное устройство: Сборные шины	1QS1 In=32A 3P
Распределительное устройство: Защитный аппарат отходящей линии: тип, номинальный ток, А	380В, 50Гц L1,2,3 N PE
Распределительное устройство: Устройство управления	1QF1 In=16A 2P,C,30мА 1QF2 In=16A 2P,C,30мА 1QF3 In=16A 2P,C,30мА 1QF4 In=16A 2P,C,30мА 1QF5 In=16A 2P,C,30мА 1QF6 In=16A 2P,C,30мА 1QF7 In=10A 1P,C 1QF8 In=10A 1P,C
Распределительное устройство, электроприемник: Условное обозначение	
Распределительное устройство, электроприемник: Номер по плану	
Распределительное устройство, электроприемник: Тип кабеля, сечение, кол-во жил	
Распределительное устройство, электроприемник: Ру, кВт	
Распределительное устройство, электроприемник: Ip, А	
Распределительное устройство, электроприемник: Наименование распределительного устройства, электроприемника	
Материал корпуса – сталь	
Степень защиты – IP31	
Климатическое исполнение и категория размещения – УХЛ4	
Ввод кабельных линий – снизу	

Гр.1	Гр.2	Гр.3	Гр.4	Гр.5	Гр.6	Гр.7	Гр.8
ППГнг(А)-HF 3х2,5	ППГнг(А)-HF 3х2,5	ППГнг(А)-HF 3х2,5	ППГнг(А)-HF 3х2,5	ППГнг(А)-HF 3х2,5	ППГнг(А)-HF 3х2,5	ППГнг(А)-HF 3х1,5	ППГнг(А)-FRHF 4х1,5
2,50	1,00	2,50	2,20	2,00	0,50	0,60	0,12
15,15	6,99	13,37	12,50	9,57	13,99	2,87	0,57
Розеточная группа пом. 141	Розеточная группа пом. 141	Розеточная группа пом. 141	Розеточная группа пом. 141	Розеточная группа пом. 141	Розеточная группа пом. 141	Рабочее освещение пом. 141	Аварийное освещение с АКБ пом. 141

Согласовано

Взам. инв. №

Подп. и дата

Инв. № подл.

Изм.	Кол.уч.	Лист	№док	Подп.	Дата
Разработал		Ерхов			
Н.контр		Асадуллин			
ГИП		Асадуллин			

ПП-0680/1-ИОС1.2

РТ, г.Набережные Челны, промышленно-коммунальная зона ул. Техническая

Промышленный технопарк «Олимп».. Этап 1. Научно-административное здание

Стадия	Лист	Листов
П	58	

Схема электрическая принципиальная щита ЩС141 (начало)

PARALLAX поволжье

Формат А3

Данные питающей сети: источник питания	
Распределительное устройство	Обозначение/тип Уст.мощность, кВт Расчетная мощность, кВт Расч. ток, А
	Сборные шины
	Защитный аппарат отходящей линии: тип, номинальный ток, А
	Устройство управления
	Условное обозначение
Распределительное устройство, электроприемник	Номер по плану
	Тип кабеля, сечение, кол-во жил
	Ру, кВт
	Ip, А
	Наименование распределительного устройства, электроприемника
Материал корпуса – сталь	
Степень защиты – IP31	
Климатическое исполнение и категория размещения – УХЛ4	
Ввод кабельных линий – снизу	

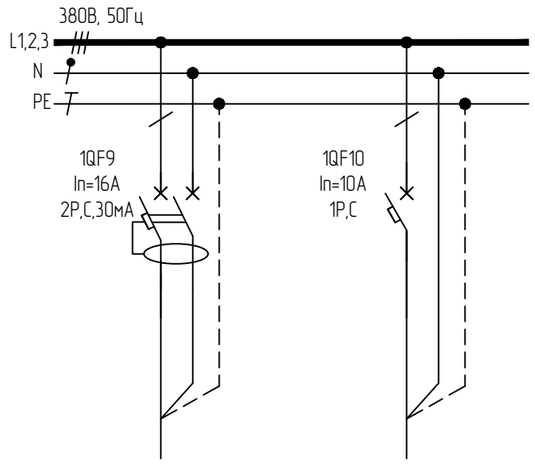

Резерв	Резерв

Согласовано

Взам. инв. №

Подп. и дата

Инв. № подл.

Изм.	Кол.уч.	Лист	№док	Подп.	Дата
Разработал		Ерхов			
Н.контр		Асадуллин			
ГИП		Асадуллин			

ПП-0680/1-ИОС1.2

РТ, г.Набережные Челны, промышленно-коммунальная зона ул. Техническая

Промышленный технопарк «Олимп».. Этап 1. Научно-административное здание

Стадия	Лист	Листов
П	59	

Схема электрическая принципиальная щита ЩС141 (окончание)

PARALLAX поволжье

Формат А3

Данные питающей сети: источник питания	ЩС14.2 Ру=2,36кВт Рр=0,76кВт Ip=1,33А
Распределительное устройство	Обозначение/тип Уст.мощность, кВт Расчетная мощность, кВт Расч. ток, А
	Сборные шины
	Защитный аппарат отходящей линии: тип, номинальный ток, А
	Устройство управления
Распределительное устройство, электроприемник	Условное обозначение
	Номер по плану
	Тип кабеля, сечение, кол-во жил
	Ру, кВт
	Ip, А
	Наименование распределительного устройства, электроприемника
Материал корпуса – сталь	
Степень защиты – IP31	
Климатическое исполнение и категория размещения – УХЛ4	
Ввод кабельных линий – снизу	

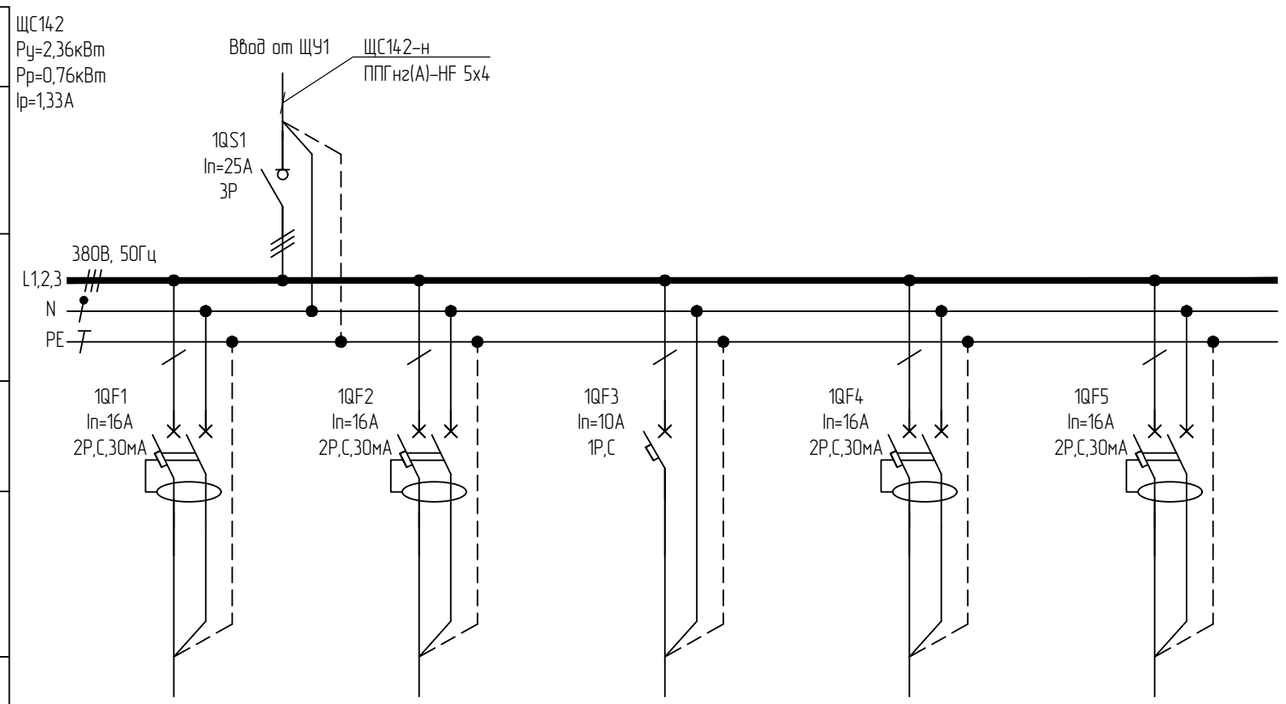

Гр.1	Гр.2	Гр.3		
ППГнг(А)-HF 3х2,5	ППГнг(А)-HF 3х2,5	ППГнг(А)-HF 3х1,5		
1,00	1,00	0,36		
5,35	5,35	1,72		
Розеточная группа пом. 14.2	Розеточная группа пом. 14.2	Рабочее освещение пом. 14.2	Резерв	Резерв

Согласовано

Взам. инв. №

Подп. и дата

Инв. № подл.

Изм.	Кол.уч.	Лист	№док	Подп.	Дата
Разработал		Ерхов			
Н.контр		Асадуллин			
ГИП		Асадуллин			

ПП-0680/1-ИОС1.2

РТ, г.Набережные Челны, промышленно-коммунальная зона ул. Техническая

Промышленный технопарк «Олимп».. Этап 1. Научно-административное здание

Стадия	Лист	Листов
П	60	

Схема электрическая принципиальная щита ЩС14.2

PARALLAX поволжье

Формат А3

Данные питающей сети: источник питания	ЩС143 Ру=7,72кВт Рр=3,42кВт Ip=7,56А
Распределительное устройство	Обозначение/тип Уст.мощность, кВт Расчетная мощность, кВт Расч. ток, А
	Сборные шины
	Защитный аппарат отходящей линии: тип, номинальный ток, А
	Устройство управления
Распределительное устройство, электроприемник	Условное обозначение
	Номер по плану
	Тип кабеля, сечение, кол-во жил
	Ру, кВт
	Ip, А
	Наименование распределительного устройства, электроприемника
Материал корпуса – сталь	
Степень защиты – IP31	
Климатическое исполнение и категория размещения – УХЛ4	
Ввод кабельных линий – снизу	

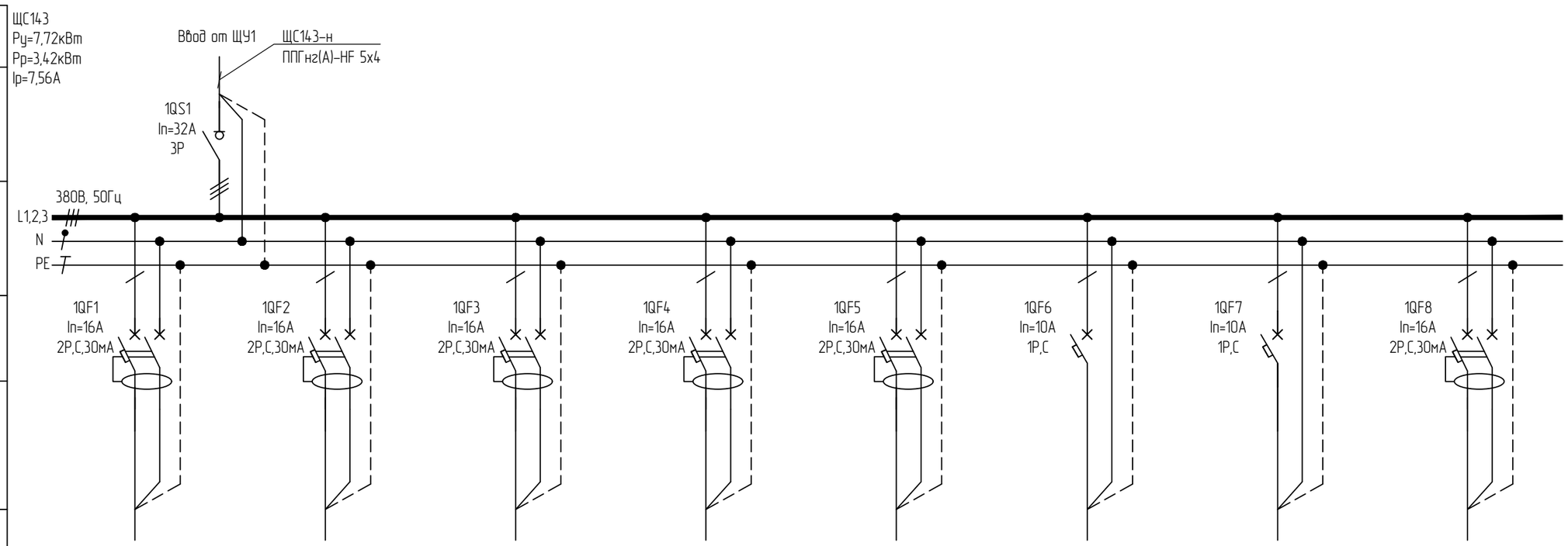

Гр.1	Гр.2	Гр.3	Гр.4	Гр.5	Гр.6	Гр.7	
ППГнг(А)-HF 3х2,5	ППГнг(А)-HF 3х2,5	ППГнг(А)-HF 3х2,5	ППГнг(А)-HF 3х2,5	ППГнг(А)-HF 3х2,5	ППГнг(А)-HF 3х1,5	ППГнг(А)-FRHF 4х1,5	
2,00	2,00	2,00	0,50	0,50	0,66	0,06	
13,99	13,99	13,99	3,50	3,50	3,16	0,29	
Розеточная группа пом. 143	Розеточная группа пом. 143	Розеточная группа пом. 143	Розеточная группа пом. 143	Розеточная группа пом. 143	Рабочее освещение пом. 143	Аварийное освещение с АКБ пом. 143	Резерв

Согласовано

Взам. инв. №

Подп. и дата

Инв. № подл.

Изм.	Кол.уч.	Лист	№док	Подп.	Дата
Разработал		Ерхов			
Н.контр		Асадуллин			
ГИП		Асадуллин			

ПП-0680/1-ИОС1.2

РТ, г.Набережные Челны, промышленно-коммунальная зона ул. Техническая

Промышленный технопарк «Олимп».. Этап 1. Научно-административное здание

Стадия	Лист	Листов
П	61	

Схема электрическая принципиальная щита ЩС143

PARALLAX поволжье

Формат А3

Данные питающей сети: источник питания	ЩС145 Ру=2,36кВт Рр=1,16кВт Ip=2,55А
Распределительное устройство: Обозначение/тип Уст.мощность, кВт Расчетная мощность, кВт Расч. ток, А	
Распределительное устройство: Сборные шины	
Распределительное устройство: Защитный аппарат отходящей линии: тип, номинальный ток, А	
Распределительное устройство: Устройство управления	
Распределительное устройство, электроприемник: Условное обозначение	
Распределительное устройство, электроприемник: Номер по плану	
Распределительное устройство, электроприемник: Тип кабеля, сечение, кол-во жил	
Распределительное устройство, электроприемник: Ру, кВт	
Распределительное устройство, электроприемник: Ip, А	
Распределительное устройство, электроприемник: Наименование распределительного устройства, электроприемника	
Материал корпуса – сталь	
Степень защиты – IP31	
Климатическое исполнение и категория размещения – УХЛ4	
Ввод кабельных линий – снизу	

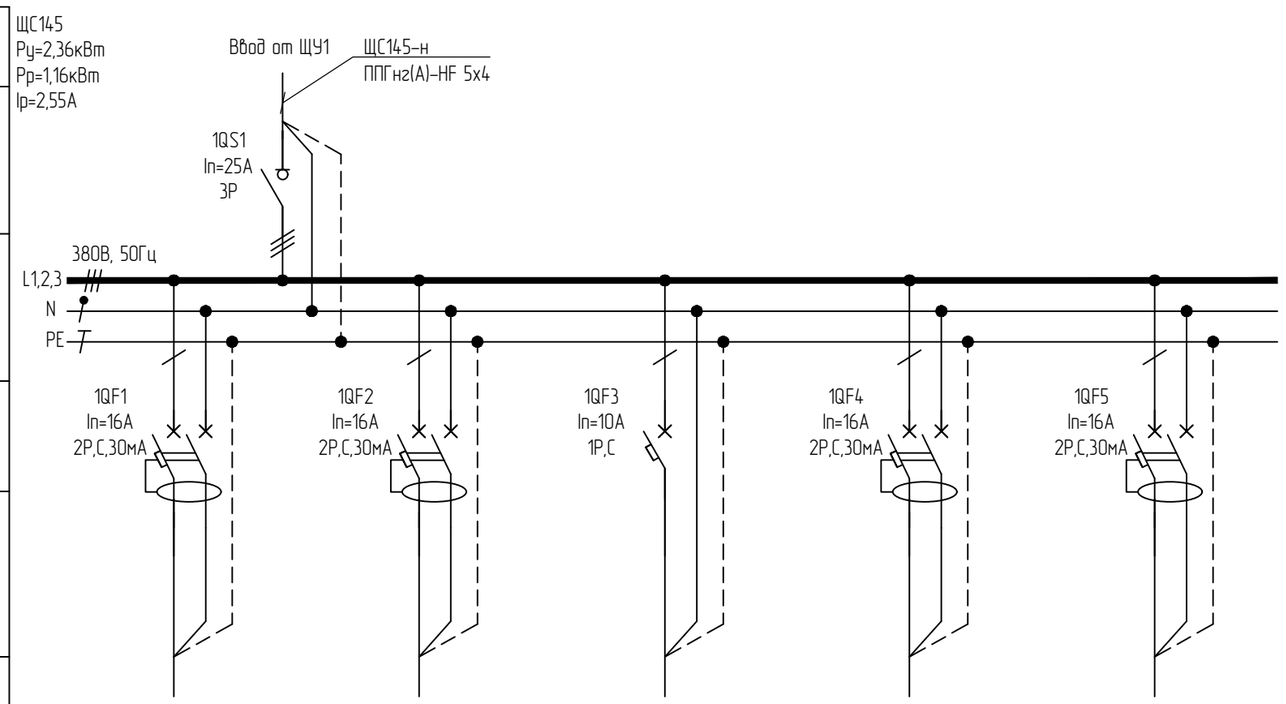

Гр.1	Гр.2	Гр.3		
ППГнг(А)-HF 3х2,5	ППГнг(А)-HF 3х2,5	ППГнг(А)-HF 3х1,5		
1,00	1,00	0,36		
6,99	6,99	1,72		
Розеточная группа пом. 145	Розеточная группа пом. 145	Рабочее освещение пом. 145	Резерв	Резерв

Согласовано

Взам. инв. №

Подп. и дата

Инв. № подл.

Изм.	Кол.уч.	Лист	№док	Подп.	Дата
Разработал		Ерхов			
Н.контр		Асадуллин			
ГИП		Асадуллин			

ПП-0680/1-ИОС1.2

РТ, г.Набережные Челны, промышленно-коммунальная зона ул. Техническая

Промышленный технопарк «Олимп».. Этап 1. Научно-административное здание

Стадия	Лист	Листов
П	62	

Схема электрическая принципиальная щита ЩС145

PARALLAX поволжье

Формат А3

Данные питающей сети: источник питания	ЩУ2 Ру=186,07кВт Рр=86,27кВт Ip=194,18А
Распределительное устройство	Обозначение/тип Уст.мощность, кВт Расчетная мощность, кВт Расч. ток, А
	Сборные шины
	Защитный аппарат отходящей линии: тип, номинальный ток, А
	Устройство управления
Распределительное устройство, электроприемник	Условное обозначение
	Номер по плану
	Тип кабеля, сечение, кол-во жил
	Ру, кВт
	Ip, А
	Наименование распределительного устройства, электроприемника
Материал корпуса – сталь	
Степень защиты – IP31	
Климатическое исполнение и категория размещения – УХЛ4	
Ввод кабельных линий – сверху	

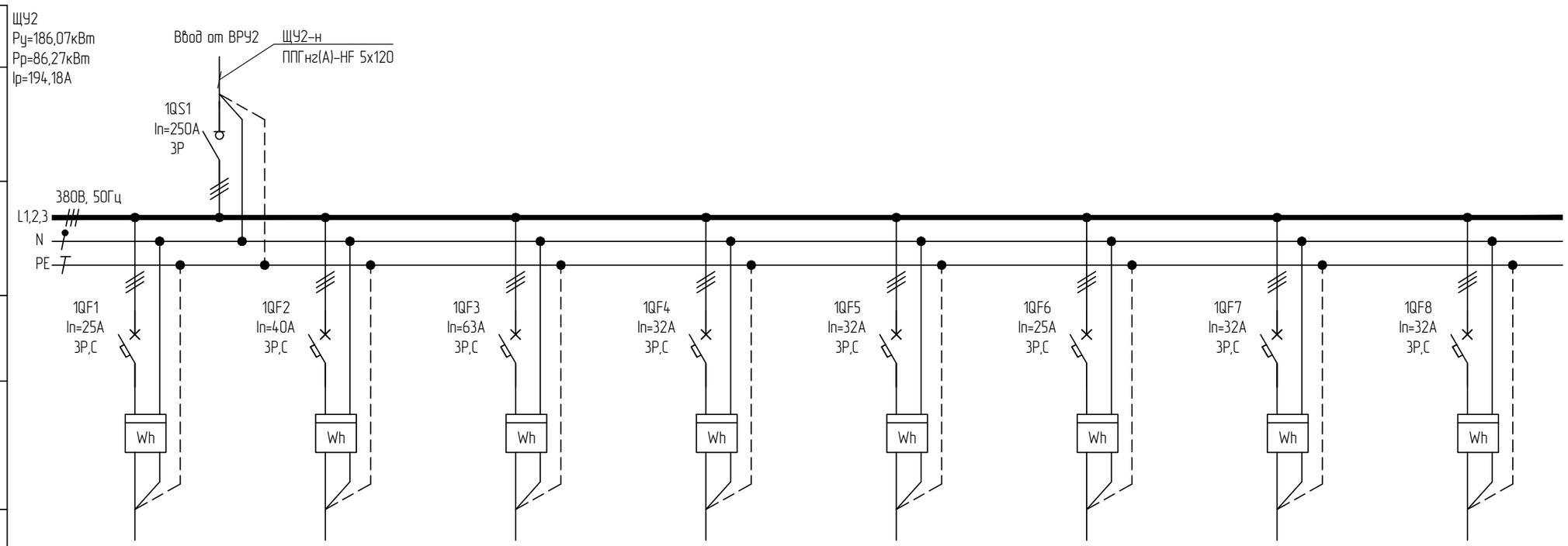

Гр.1	Гр.2	Гр.3	Гр.4	Гр.5	Гр.6	Гр.7	Гр.8
ППГнг(А)-HF 5х4	ППГнг(А)-HF 5х6	ППГнг(А)-HF 5х16	ППГнг(А)-HF 5х4	ППГнг(А)-HF 5х6	ППГнг(А)-HF 5х4	ППГнг(А)-HF 5х4	ППГнг(А)-HF 5х4
1,86	29,86	49,38	4,86	25,44	1,62	10,22	11,96
1,98	29,78	49,06	4,60	25,23	3,68	10,27	12,13
Силовой щит арендаторов пом. 208	Силовой щит арендаторов пом. 209	Силовой щит арендаторов пом. 211	Силовой щит арендаторов пом. 217	Силовой щит арендаторов пом. 218	Силовой щит арендаторов пом. 223	Силовой щит арендаторов пом. 224	Силовой щит арендаторов пом. 225

Согласовано

Взам. инв. №

Подп. и дата

Инв. № подл.

Изм.	Кол.уч.	Лист	№док	Подп.	Дата
Разработал		Ерхов			
Н.контр		Асадуллин			
ГИП		Асадуллин			

ПП-0680/1-ИОС1.2

РТ, г.Набережные Челны, промышленно-коммунальная зона ул. Техническая

Промышленный технопарк «Олимп».. Этап 1. Научно-административное здание

Стадия	Лист	Листов
П	63	

Схема электрическая принципиальная щита ЩУ2 (начало)

PARALLAX поволжье

Формат А3

Данные питающей сети: источник питания	
Распределительное устройство	Обозначение/тип Уст.мощность, кВт Расчетная мощность, кВт Расч. ток, А
	Сборные шины
	Защитный аппарат отходящей линии: тип, номинальный ток, А
	Устройство управления
Распределительное устройство, электроприемник	Условное обозначение
	Номер по плану
	Тип кабеля, сечение, кол-во жил
	Ру, кВт
	Ip, A
	Наименование распределительного устройства, электроприемника
Материал корпуса – сталь	
Степень защиты – IP31	
Климатическое исполнение и категория размещения – УХЛ4	
Ввод кабельных линий – сверху	

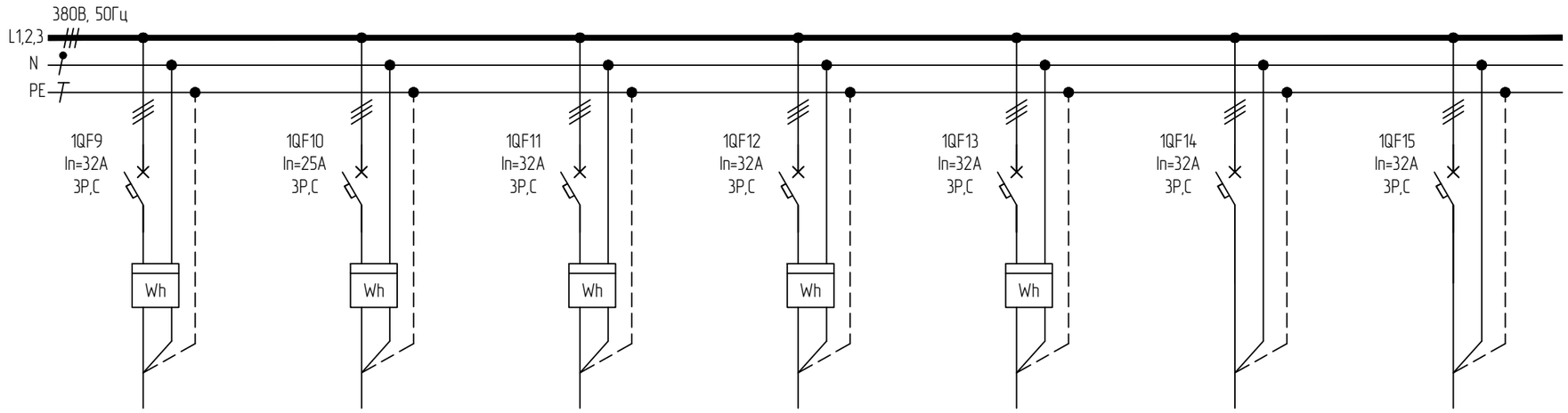

Гр.9	Гр.10	Гр.11	Гр.12	Гр.13		
ППГнг(А)-HF 5х4	ППГнг(А)-HF 5х4	ППГнг(А)-HF 5х6	ППГнг(А)-HF 5х4	ППГнг(А)-HF 5х4		
12,96	0,74	20,44	4,01	12,72		
13,07	1,27	22,59	7,82	12,62		
Силовой щит арендаторов пом. 226	Силовой щит арендаторов пом. 227	Силовой щит арендаторов пом. 230	Силовой щит арендаторов пом. 231	Силовой щит арендаторов пом. 234	Резерв	Резерв

Согласовано

Взам. инв. №

Подп. и дата

Инв. № подл.

Изм.	Кол.уч.	Лист	№док	Подп.	Дата
Разработал		Ерхов			
Н.контр		Асадуллин			
ГИП		Асадуллин			

ПП-0680/1-ИОС1.2

РТ, г.Набережные Челны, промышленно-коммунальная зона ул. Техническая

Промышленный технопарк «Олимп».. Этап 1. Научно-административное здание

Стадия	Лист	Листов
П	64	

Схема электрическая принципиальная щита ЩУ2 (окончание)

PARALLAX поволжье

Формат А3

Данные питающей сети: источник питания	ЩС2 Ру=12,5кВт Рр=4,9кВт Ip=8,77А
Распределительное устройство	Обозначение/тип Уст.мощность, кВт Расчетная мощность, кВт Расч. ток, А
	Сборные шины
	Защитный аппарат отходящей линии: тип, номинальный ток, А
	Устройство управления
Распределительное устройство, электроприемник	Условное обозначение
	Номер по плану
	Тип кабеля, сечение, кол-во жил
	Ру, кВт
	Ip, А
	Наименование распределительного устройства, электроприемника
Материал корпуса – сталь	
Степень защиты – IP31	
Климатическое исполнение и категория размещения – УХЛ4	
Ввод кабельных линий – снизу	

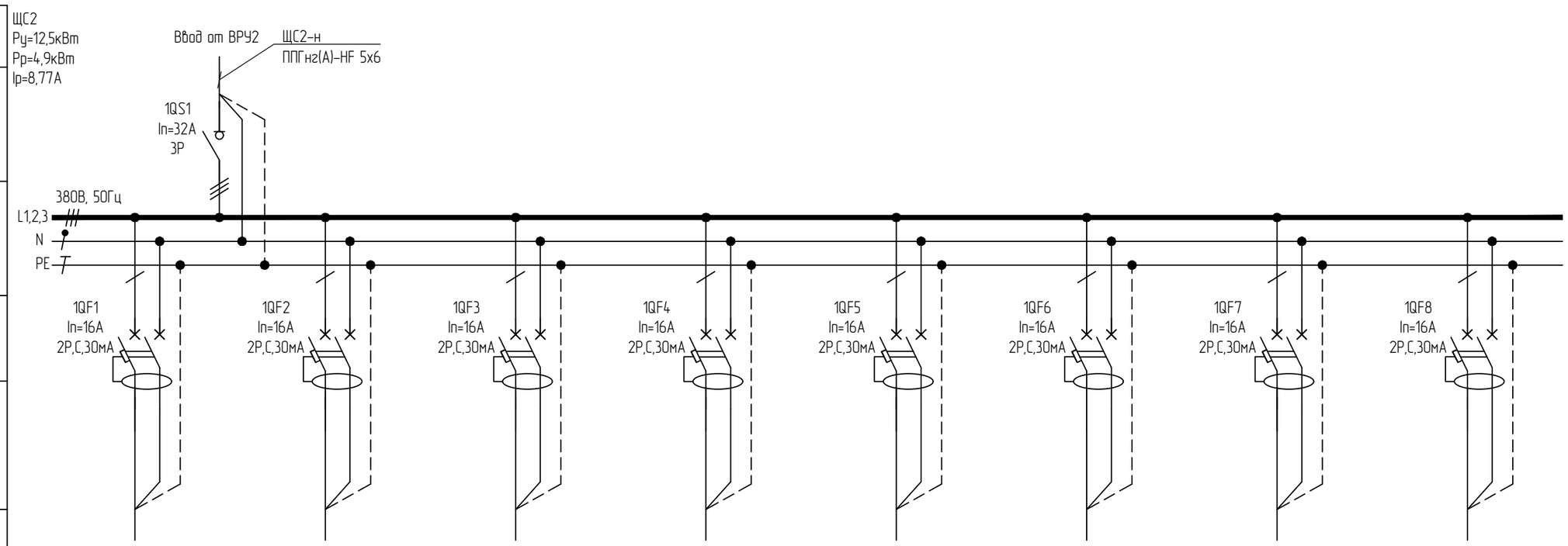

Гр.1	Гр.2	Гр.3	Гр.4	Гр.5	Гр.6	Гр.7	
ППГнг(А)-HF 3х2,5	ППГнг(А)-HF 3х2,5	ППГнг(А)-HF 3х2,5	ППГнг(А)-HF 3х2,5	ППГнг(А)-HF 3х2,5	ППГнг(А)-HF 3х2,5	ППГнг(А)-HF 3х2,5	
2,00	2,00	2,00	2,00	2,00	2,00	0,50	
13,99	13,99	13,99	13,99	13,99	13,99	2,67	
Розеточная группа	Розеточная группа	Розеточная группа	Розеточная группа	Розеточная группа	Розеточная группа	Розеточная группа	Резерв

Согласовано

Взам. инв. №

Подп. и дата

Инв. № подл.

Изм.	Кол.уч.	Лист	№док	Подп.	Дата
Разработал		Ерхов			
Н.контр		Асадуллин			
ГИП		Асадуллин			

ПП-0680/1-ИОС1.2

РТ, г.Набережные Челны, промышленно-коммунальная зона ул. Техническая

Промышленный технопарк «Олимп».. Этап 1. Научно-административное здание

Стадия	Лист	Листов
П	65	

Схема электрическая принципиальная щита ЩС2 (начало)

PARALLAX поволжье

Формат А3

Данные питающей сети: источник питания	
Распределительное устройство	Обозначение/тип Уст.мощность, кВт Расчетная мощность, кВт Расч. ток, А
	Сборные шины
	Защитный аппарат отходящей линии: тип, номинальный ток, А
	Устройство управления
Распределительное устройство, электроприемник	Условное обозначение
	Номер по плану
	Тип кабеля, сечение, кол-во жил
	Ру, кВт
	Ip, A
	Наименование распределительного устройства, электроприемника
Материал корпуса – сталь	
Степень защиты – IP31	
Климатическое исполнение и категория размещения – УХЛ4	
Ввод кабельных линий – снизу	

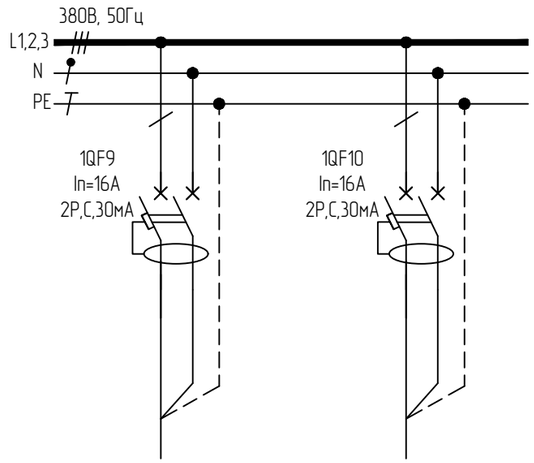

Резерв	Резерв

Согласовано

Взам. инв. №

Подп. и дата

Инв. № подл.

Изм.	Кол.уч.	Лист	№док	Подп.	Дата
Разработал		Ерхов			
Н.контр		Асадуллин			
ГИП		Асадуллин			

ПП-0680/1-ИОС1.2

РТ, г.Набережные Челны, промышленно-коммунальная зона ул. Техническая

Промышленный технопарк «Олимп».. Этап 1. Научно-административное здание

Стадия	Лист	Листов
П	66	

Схема электрическая принципиальная щита ЩС2 (окончание)

PARALLAX поволжье

Формат А3

Данные питающей сети: источник питания	ЩО2 Ру=4,50кВт Рр=4,50кВт Ip=7,21А
Распределительное устройство: Обозначение/тип Уст.мощность, кВт Расчетная мощность, кВт Расч. ток, А	
Распределительное устройство: Сборные шины	
Распределительное устройство: Защитный аппарат отходящей линии: тип, номинальный ток, А	
Распределительное устройство: Устройство управления	
Распределительное устройство, электроприемник: Условное обозначение	
Распределительное устройство, электроприемник: Номер по плану	
Распределительное устройство, электроприемник: Тип кабеля, сечение, кол-во жил	
Распределительное устройство, электроприемник: Ру, кВт	
Распределительное устройство, электроприемник: Ip, А	
Распределительное устройство, электроприемник: Наименование распределительного устройства, электроприемника	
Материал корпуса – сталь	
Степень защиты – IP31	
Климатическое исполнение и категория размещения – УХЛ4	
Ввод кабельных линий – снизу	

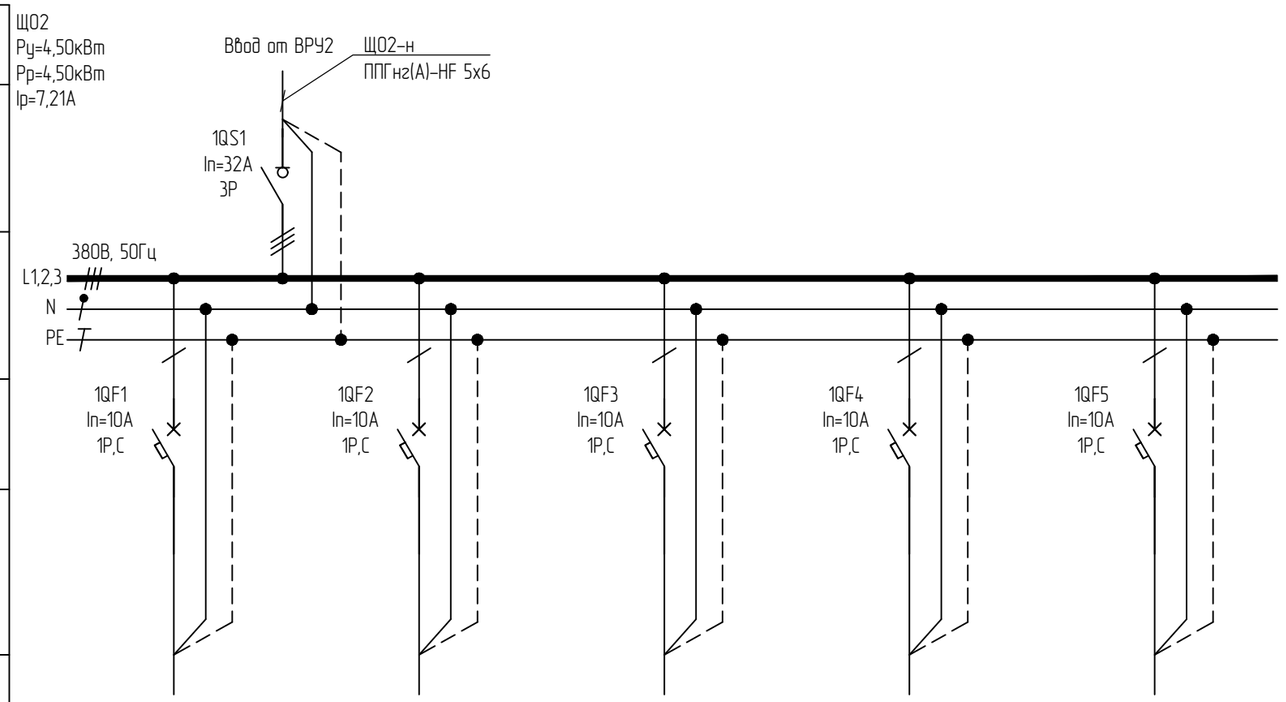

Гр.1	Гр.2	Гр.3		
ППГнг(А)-HF 3х1,5	ППГнг(А)-HF 3х1,5	ППГнг(А)-HF 3х1,5		
1,50	1,50	1,50		
7,18	7,18	7,18		
Рабочее освещение	Рабочее освещение	Рабочее освещение	Резерв	Резерв

Согласовано

Взам. инв. №

Подп. и дата

Инв. № подл.

Изм.	Кол.уч.	Лист	№док	Подп.	Дата
Разработал		Ерхов			
Н.контр		Асадуллин			
ГИП		Асадуллин			

ПП-0680/1-ИОС1.2

РТ, г.Набережные Челны, промышленно-коммунальная зона ул. Техническая

Промышленный технопарк «Олимп».. Этап 1. Научно-административное здание

Стадия	Лист	Листов
П	67	

Схема электрическая принципиальная щита ЩО2

PARALLAX поволжье

Формат А3

Данные питающей сети: источник питания		ЩРВ2 Ру=20кВт Рр=15кВт Ip=26,84А				
Распределительное устройство	Обозначение/тип Уст.мощность, кВт Расчетная мощность, кВт Расч. ток, А					
	Сборные шины	380В, 50Гц L1,2,3 N PE				
	Защитный аппарат отходящей линии: тип, номинальный ток, А	1QF1 In=16A 3P,C	1QF2 In=32A 3P,C	1QF3 In=25A 3P,C	1QF4 In=40A 3P,C	1QF5 In=32A 3P,C
	Устройство управления					
Распределительное устройство, электроприемник	Условное обозначение					
	Номер по плану	Гр.1	Гр.2	Гр.3		
	Тип кабеля, сечение, кол-во жил	ППГнг(А)-HF 5х6	ППГнг(А)-HF 5х6	ППГнг(А)-HF 5х4		
	Ру, кВт	6,00	10,50	3,50		
	Ip, А	10,74	18,79	6,26		
	Наименование распределительного устройства, электроприемника	Шкаф управления вентиляцией ШУПВ1	Шкаф управления вентиляцией ШУПВ2	Шкаф управления вентиляцией ШУПВ8	Резерв	Резерв
Материал корпуса – сталь						
Степень защиты – IP31						
Климатическое исполнение и категория размещения – УХЛ4						
Ввод кабельных линий – снизу						

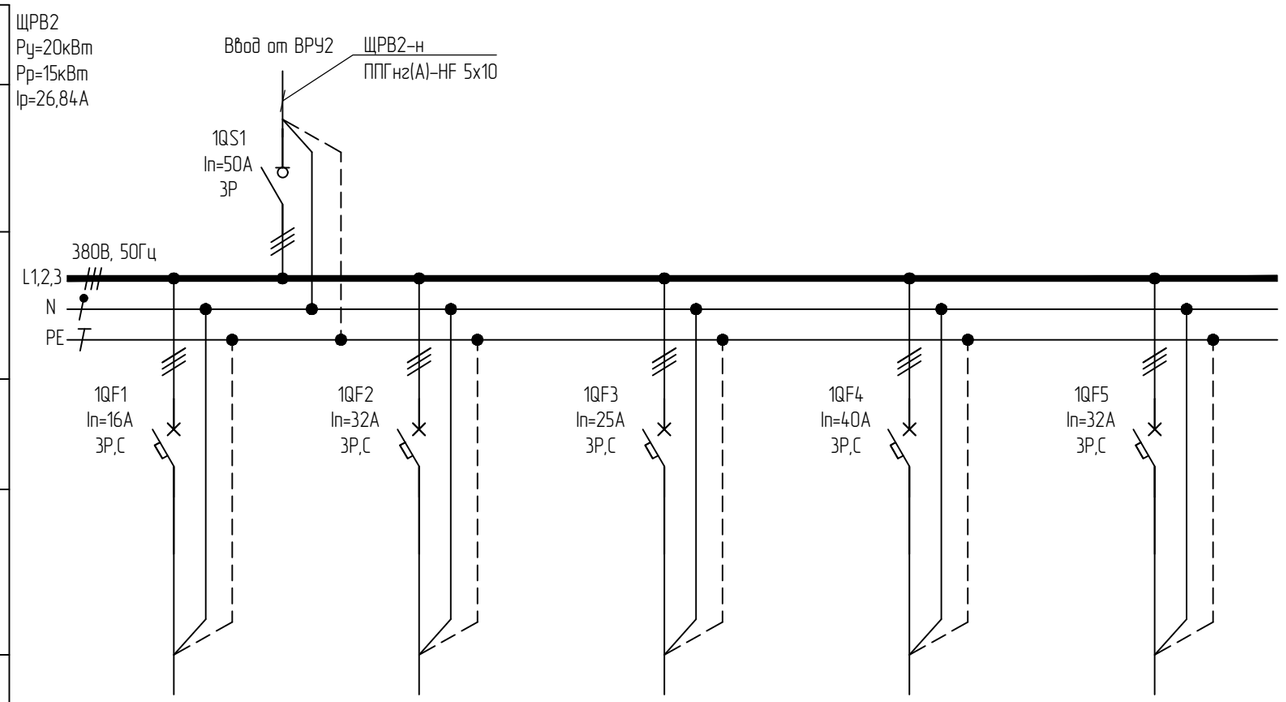

Согласовано

Взам. инв. №

Подп. и дата

Инв. № подл.

							ПП-0680/1-ИОС1.2
							РТ, г.Набережные Челны, промышленно-коммунальная зона ул. Техническая
Изм.	Кол.уч.	Лист	№док	Подп.	Дата		
Разработал		Ерхов				Промышленный технопарк «Олимп».. Этап 1. Научно-административное здание	Стадия: П; Лист: 68; Листов:
Н.контр		Асадуллин					
ГИП		Асадуллин				Схема электрическая принципиальная щита ЩРВ2	PARALLAX поволжье

Формат А3

Данные питающей сети: источник питания	ЩРК2 Ру=88,73кВт Рр=66,55кВт Ip=125,77А
Распределительное устройство	Обозначение/тип Уст.мощность, кВт Расчетная мощность, кВт Расч. ток, А
	Сборные шины
	Защитный аппарат отходящей линии: тип, номинальный ток, А
	Устройство управления
Распределительное устройство, электроприемник	Условное обозначение
	Номер по плану
	Тип кабеля, сечение, кол-во жил
	Ру, кВт
	Ip, А
	Наименование распределительного устройства, электроприемника
Материал корпуса – сталь	
Степень защиты – IP31	
Климатическое исполнение и категория размещения – УХЛ4	
Ввод кабельных линий – снизу	

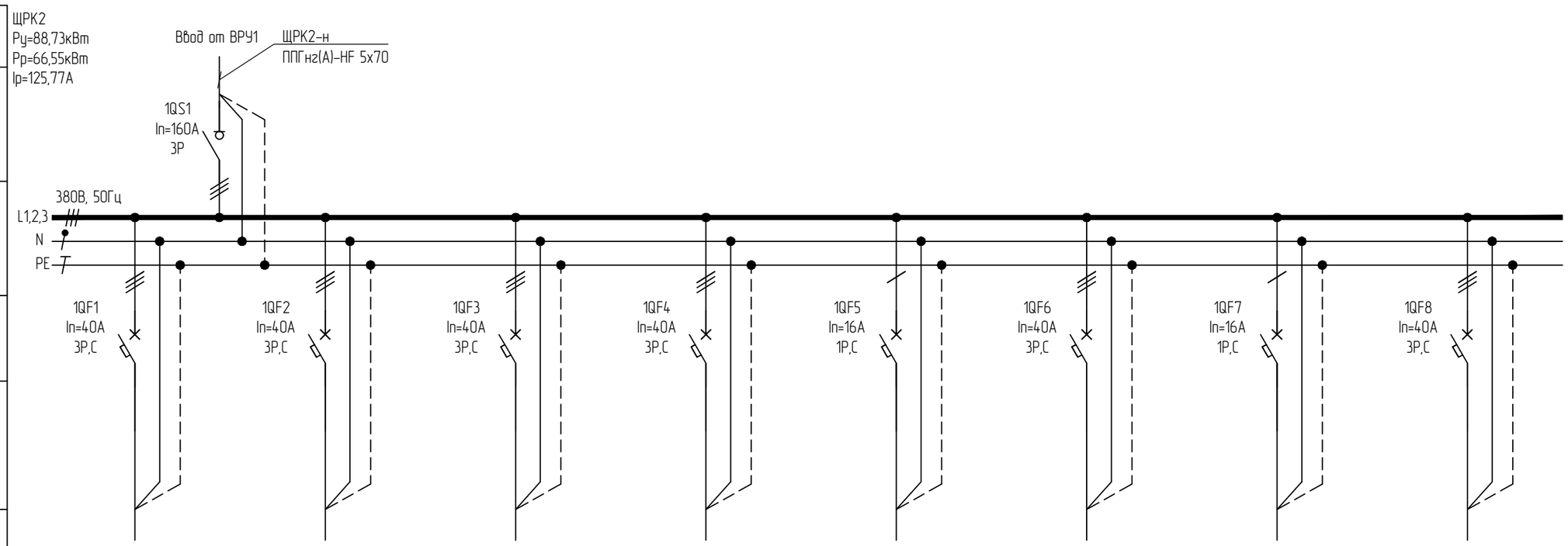

Гр.1	Гр.2	Гр.3	Гр.4	Гр.5	Гр.6	Гр.7	Гр.8
ППГнг(А)-HF 5х6	ППГнг(А)-HF 5х6	ППГнг(А)-HF 5х6	ППГнг(А)-HF 5х6	ППГнг(А)-HF 3х2,5	ППГнг(А)-HF 5х6	ППГнг(А)-HF 3х2,5	ППГнг(А)-HF 5х6
10,60	6,36	10,60	7,80	0,98	7,80	0,21	10,60
18,97	14,88	18,97	18,25	6,85	18,25	1,47	18,97
Наружный блок кондиционера	Наружный блок кондиционера	Наружный блок кондиционера	Наружный блок кондиционера	Внутренние блоки кондиционеров	Наружный блок кондиционера	Внутренние блоки кондиционеров	Наружный блок кондиционера

Согласовано

Взам. инв. №

Подп. и дата

Инв. № подл.

Изм.	Кол.уч.	Лист	№док	Подп.	Дата
Разработал		Ерхов			
Н.контр		Асадуллин			
ГИП		Асадуллин			

ПП-0680/1-ИОС1.2

РТ, г.Набережные Челны, промышленно-коммунальная зона ул. Техническая

Промышленный технопарк «Олимп».. Этап 1. Научно-административное здание

Стадия	Лист	Листов
П	69	

Схема электрическая принципиальная щита ЩРК2(начало)

PARALLAX поволжье

Формат А3

Данные питающей сети: источник питания	
Распределительное устройство	Обозначение/тип Уст.мощность, кВт Расчетная мощность, кВт Расч. ток, А
	Сборные шины
	Защитный аппарат отходящей линии: тип, номинальный ток, А
	Устройство управления
Распределительное устройство, электроприемник	Условное обозначение
	Номер по плану
	Тип кабеля, сечение, кол-во жил
	Ру, кВт
	Ip, A
	Наименование распределительного устройства, электроприемника
Материал корпуса – сталь	
Степень защиты – IP31	
Климатическое исполнение и категория размещения – УХЛ4	
Ввод кабельных линий – снизу	

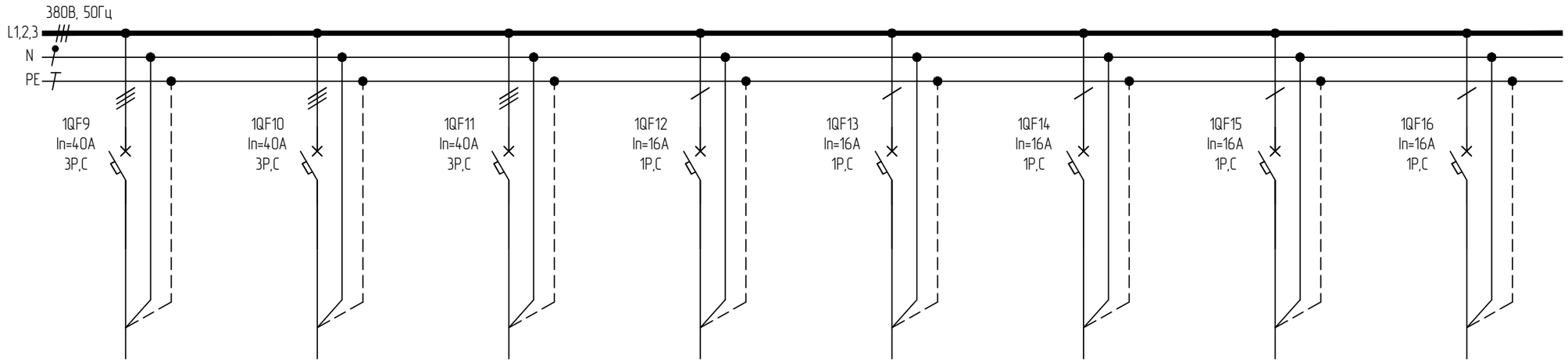

Гр.9	Гр.10	Гр.11	Гр.12	Гр.13	Гр.14	Гр.15	Гр.16
ППГнг(А)-HF 5х6	ППГнг(А)-HF 5х6	ППГнг(А)-HF 5х6	ППГнг(А)-HF 3х2,5	ППГнг(А)-HF 3х2,5	ППГнг(А)-HF 3х2,5	ППГнг(А)-HF 3х2,5	ППГнг(А)-HF 3х2,5
10,60	6,36	10,60	1,30	1,46	1,46	1,00	1,00
18,97	11,38	18,97	9,09	8,85	8,85	6,06	6,06
Наружный блок кондиционера	Наружный блок кондиционера	Наружный блок кондиционера	Наружный блок кондиционера	Наружный блок кондиционера	Наружный блок кондиционера	Наружный блок кондиционера	Наружный блок кондиционера

Согласовано

Взам. инв. №

Подп. и дата

Инв. № подл.

Изм.	Кол.уч.	Лист	№док	Подп.	Дата
Разработал		Ерхов			
Н.контр		Асадуллин			
ГИП		Асадуллин			

ПП-0680/1-ИОС1.2

РТ, г.Набережные Челны, промышленно-коммунальная зона ул. Техническая

Промышленный технопарк «Олимп».. Этап 1. Научно-административное здание

Стадия	Лист	Листов
П	70	

Схема электрическая принципиальная щита ЩРК2(продолжение)

PARALLAX поволжье

Формат А3

Данные питающей сети: источник питания	
Распределительное устройство	Обозначение/тип Уст.мощность, кВт Расчетная мощность, кВт Расч. ток, А
	Сборные шины
	Защитный аппарат отходящей линии: тип, номинальный ток, А
	Устройство управления
Распределительное устройство, электроприемник	Условное обозначение
	Номер по плану
	Тип кабеля, сечение, кол-во жил
	Ру, кВт
	Ip, А
	Наименование распределительного устройства, электроприемника
Материал корпуса – сталь	
Степень защиты – IP31	
Климатическое исполнение и категория размещения – УХЛ4	
Ввод кабельных линий – снизу	

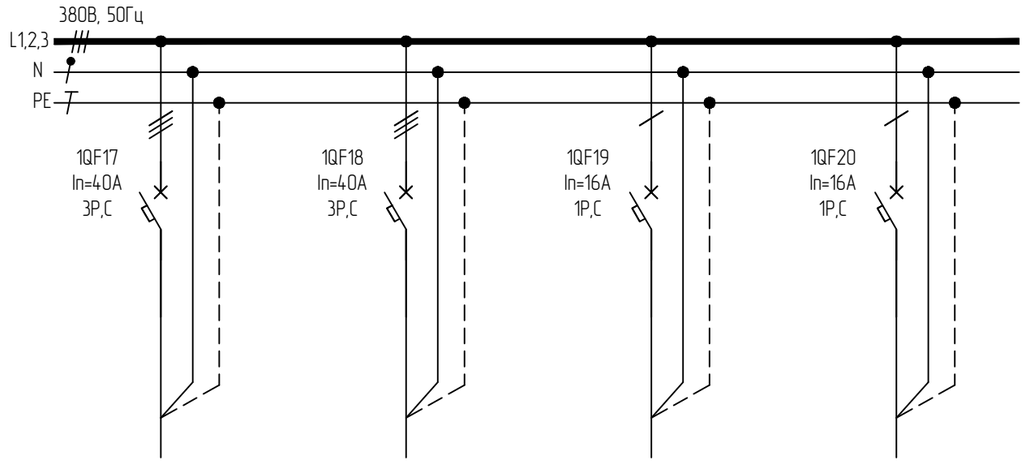

Резерв	Резерв	Резерв	Резерв

Согласовано

Взам. инв. №

Подп. и дата

Инв. № подл.

						ПП-0680/1-ИОС1.2
						РТ, г.Набережные Челны, промышленно-коммунальная зона ул. Техническая
Изм.	Кол.уч.	Лист	№док	Подп.	Дата	
Разработал		Ерхов				Промышленный технопарк «Олимп».. Этап 1. Научно-административное здание
Н.контр		Асадуллин				
ГИП		Асадуллин				Схема электрическая принципиальная щита ЩРК2(окончание)

Стадия	Лист	Листов
П	71	

PARALLAX поволжье

Формат А3

Данные питающей сети: источник питания	ЩРС02 Ру=15,6кВт Рр=15,6кВт Ip=36,51А
Распределительное устройство	Обозначение/тип Уст.мощность, кВт Расчетная мощность, кВт Расч. ток, А
	Сборные шины
	Защитный аппарат отходящей линии: тип, номинальный ток, А
	Устройство управления
Распределительное устройство, электроприемник	Условное обозначение
	Номер по плану
	Тип кабеля, сечение, кол-во жил
	Ру, кВт
	Ip, А
	Наименование распределительного устройства, электроприемника
Материал корпуса – сталь	
Степень защиты – IP31	
Климатическое исполнение и категория размещения – УХЛ4	
Ввод кабельных линий – снизу	

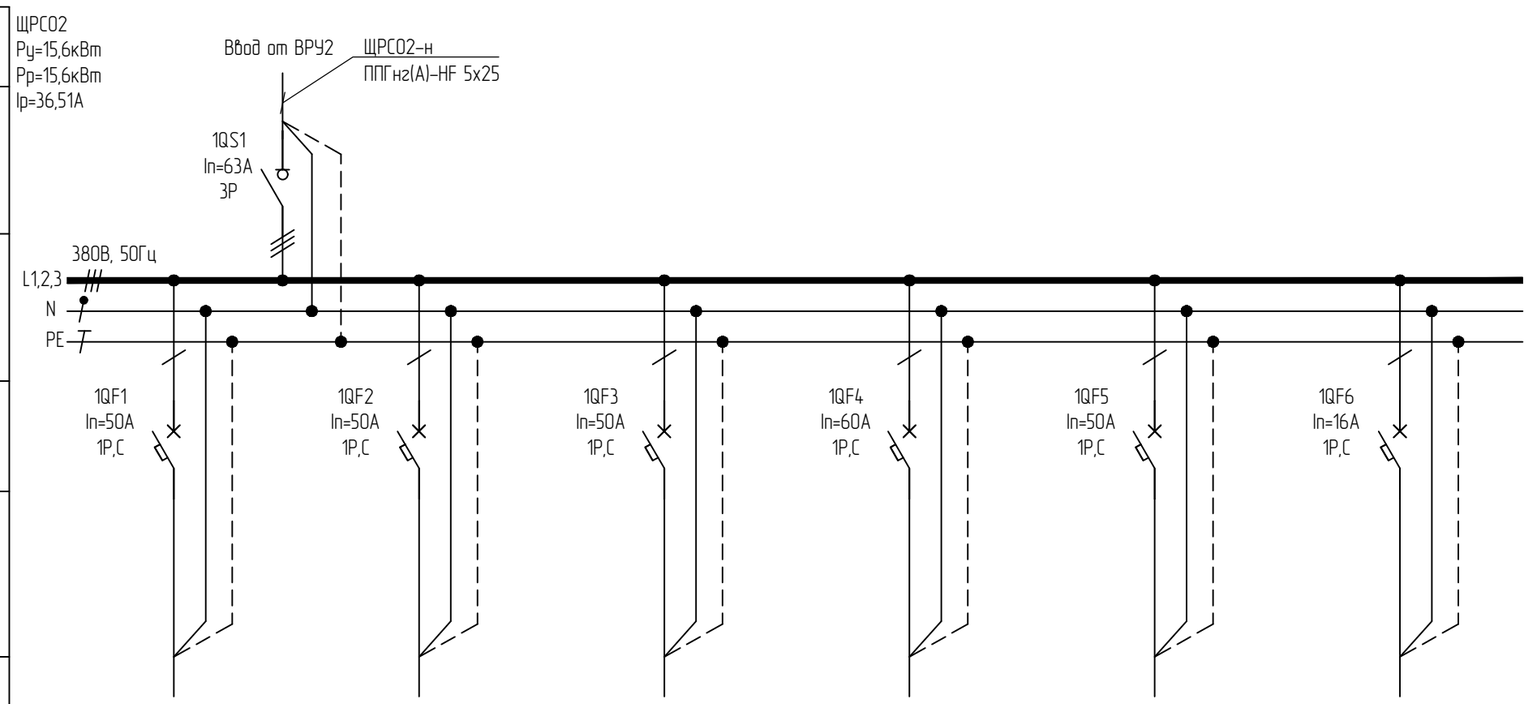

Гр.1	Гр.2	Гр.3	Гр.4		
ППГнг(А)-HF 3х10	ППГнг(А)-HF 3х10	ППГнг(А)-HF 3х10	ППГнг(А)-HF 3х2,5		
5,00	5,00	5,00	0,60		
34,97	34,97	34,97	4,20		
Слаботочное оборудование раздела СО	Слаботочное оборудование раздела СО	Слаботочное оборудование раздела СО	Слаботочное оборудование раздела СКУД	Резерв	Резерв

Согласовано

Взам. инв. №

Подп. и дата

Инв. № подл.

Изм.	Кол.уч.	Лист	№док	Подп.	Дата
Разработал		Ерхов			
Н.контр		Асадуллин			
ГИП		Асадуллин			

ПП-0680/1-ИОС1.2

РТ, г.Набережные Челны, промышленно-коммунальная зона ул. Техническая

Промышленный технопарк «Олимп».. Этап 1. Научно-административное здание

Стадия	Лист	Листов
П	72	

Схема электрическая принципиальная щита ЩРС02

PARALLAX поволжье

Формат А3

Данные питающей сети: источник питания	ЩПС2 Ру=0,45кВт Рр=0,45кВт Ip=1,05А
Распределительное устройство: Обозначение/тип Уст.мощность, кВт Расчетная мощность, кВт Расч. ток, А	
Распределительное устройство: Сборные шины	
Распределительное устройство: Защитный аппарат отходящей линии: тип, номинальный ток, А	
Распределительное устройство: Устройство управления	
Распределительное устройство, электроприемник: Условное обозначение	
Распределительное устройство, электроприемник: Номер по плану	
Распределительное устройство, электроприемник: Тип кабеля, сечение, кол-во жил	
Распределительное устройство, электроприемник: Ру, кВт	
Распределительное устройство, электроприемник: Ip, А	
Распределительное устройство, электроприемник: Наименование распределительного устройства, электроприемника	
Материал корпуса – сталь	
Степень защиты – IP31	
Климатическое исполнение и категория размещения – УХЛ4	
Ввод кабельных линий – снизу	
Фасадная часть красного цвета	

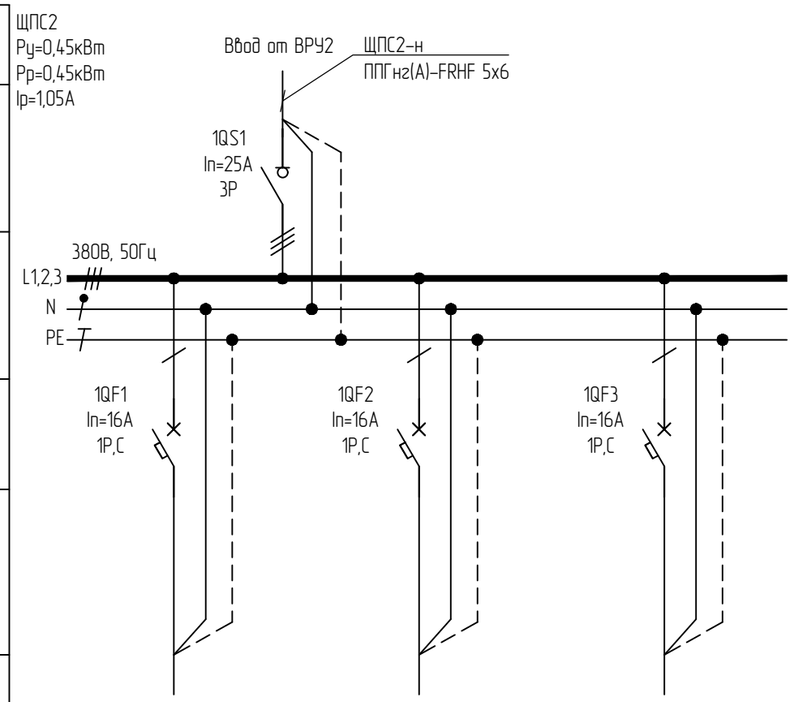

Гр.1		
ППГнг(А)-FRHF 3х2,5		
0,45		
3,15		
Пусковые блоки системы АПС для огнезадерживающих клапанов	Резерв	Резерв

Согласовано

Взам. инв. №

Подп. и дата

Инв. № подл.

						ПП-0680/1-ИОС1.2
						РТ, г.Набережные Челны, промышленно-коммунальная зона ул. Техническая
Изм.	Кол.уч.	Лист	№док	Подп.	Дата	
Разработал		Ерхов				Промышленный технопарк «Олимп».. Этап 1. Научно-административное здание
Н.контр		Асадуллин				
ГИП		Асадуллин				
						Схема электрическая принципиальная щита ЩПС2

Стадия	Лист	Листов
П	73	

PARALLAX поволжье

Формат А3

Данные питающей сети: источник питания	ЩОА2 Ру=1,2кВт Рр=1,2кВт Ip=1,92А
Распределительное устройство	Обозначение/тип Уст.мощность, кВт Расчетная мощность, кВт Расч. ток, А
	Сборные шины
	Защитный аппарат отходящей линии: тип, номинальный ток, А
	Устройство управления
	Условное обозначение
Распределительное устройство, электроприемник	Номер по плану
	Тип кабеля, сечение, кол-во жил
	Ру, кВт
	Ip, А
	Наименование распределительного устройства, электроприемника
Материал корпуса – сталь	
Степень защиты – IP31	
Климатическое исполнение и категория размещения – УХЛ4	
Ввод кабельных линий – снизу	

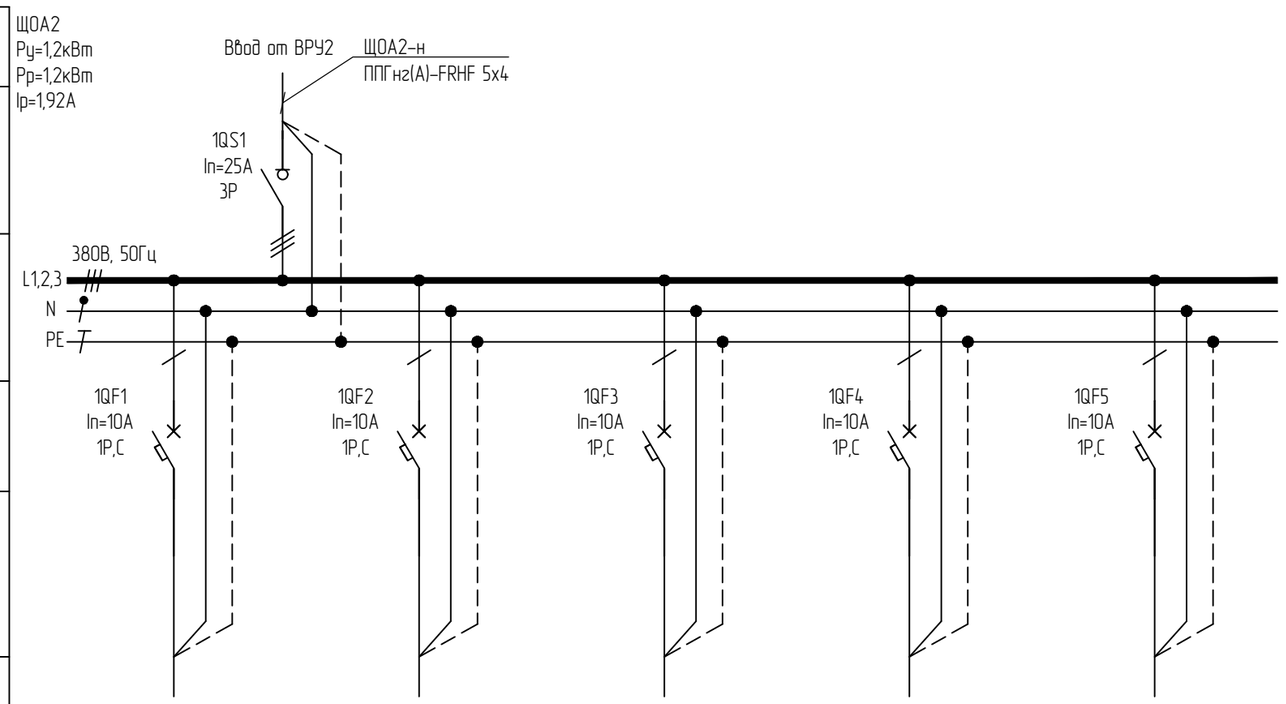

Гр.1	Гр.2	Гр.3		
ППГнг(А)-FRHF 3х1,5	ППГнг(А)-FRHF 3х1,5	ППГнг(А)-FRHF 3х1,5		
0,40	0,40	0,40		
1,91	1,91	1,91		
Аварийное освещение	Аварийное освещение	Аварийное освещение	Резерв	Резерв

Согласовано

Взам. инв. №

Подп. и дата

Инв. № подл.

Изм.	Кол.уч.	Лист	№док	Подп.	Дата
Разработал		Ерхов			
Н.контр		Асадуллин			
ГИП		Асадуллин			

ПП-0680/1-ИОС1.2

РТ, г.Набережные Челны, промышленно-коммунальная зона ул. Техническая

Промышленный технопарк «Олимп».. Этап 1. Научно-административное здание

Стадия	Лист	Листов
П	74	

Схема электрическая принципиальная щита ЩОА2

PARALLAX поволжье

Формат А3

Данные питающей сети: источник питания	ЩС208 Ру=1,86кВт Рр=1,06кВт Ip=1,98А
Распределительное устройство	Обозначение/тип Уст.мощность, кВт Расчетная мощность, кВт Расч. ток, А
	Сборные шины
	Защитный аппарат отходящей линии: тип, номинальный ток, А
	Устройство управления
Распределительное устройство, электроприемник	Условное обозначение
	Номер по плану
	Тип кабеля, сечение, кол-во жил
	Ру, кВт
	Ip, А
	Наименование распределительного устройства, электроприемника
Материал корпуса – сталь	
Степень защиты – IP31	
Климатическое исполнение и категория размещения – УХЛ4	
Ввод кабельных линий – снизу	

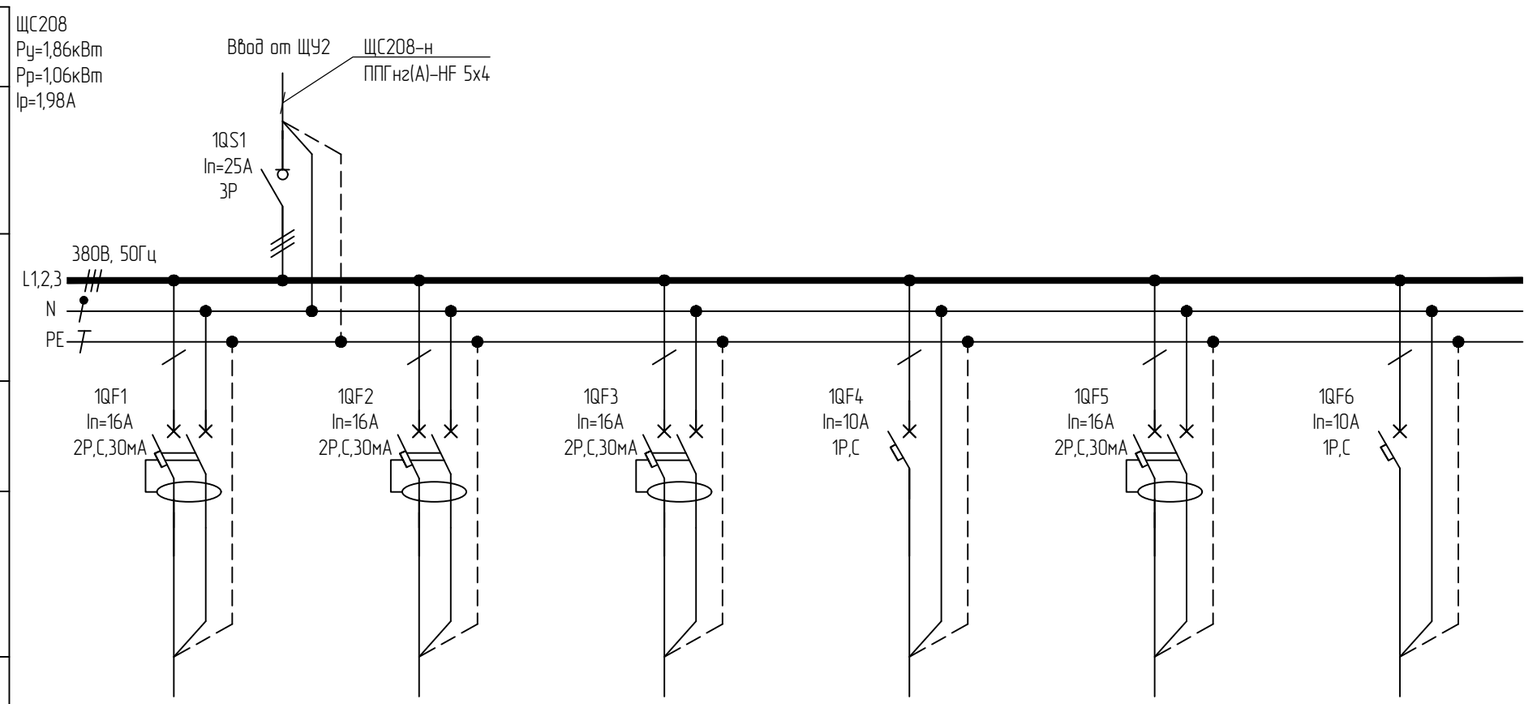

Гр.1	Гр.2	Гр.3	Гр.4		
ППГнг(А)-HF 3х2,5	ППГнг(А)-HF 3х2,5	ППГнг(А)-HF 3х2,5	ППГнг(А)-HF 3х1,5		
0,50	0,50	0,50	0,36		
3,50	2,67	2,67	1,72		
Розеточная группа пом. 208	Розеточная группа пом. 208	Розеточная группа пом. 208	Рабочее освещение пом. 208	Резерв	Резерв

Согласовано

Взам. инв. №

Подп. и дата

Инв. № подл.

Изм.	Кол.уч.	Лист	№док	Подп.	Дата
Разработал		Ерхов			
Н.контр		Асадуллин			
ГИП		Асадуллин			

ПП-0680/1-ИОС1.2

РТ, г.Набережные Челны, промышленно-коммунальная зона ул. Техническая

Промышленный технопарк «Олимп».. Этап 1. Научно-административное здание

Стадия	Лист	Листов
П	75	

Схема электрическая принципиальная щита ЩС208

PARALLAX поволжье

Формат А3

Данные питающей сети: источник питания	ЩС209 Ру=29,86кВт Рр=13,06кВт Ip=29,78А
Распределительное устройство	Обозначение/тип Уст.мощность, кВт Расчетная мощность, кВт Расч. ток, А
	Сборные шины
	Защитный аппарат отходящей линии: тип, номинальный ток, А
	Устройство управления
Распределительное устройство, электроприемник	Условное обозначение
	Номер по плану
	Тип кабеля, сечение, кол-во жил
	Ру, кВт
	Ip, А
	Наименование распределительного устройства, электроприемника
Материал корпуса – сталь	
Степень защиты – IP31	
Климатическое исполнение и категория размещения – УХЛ4	
Ввод кабельных линий – снизу	

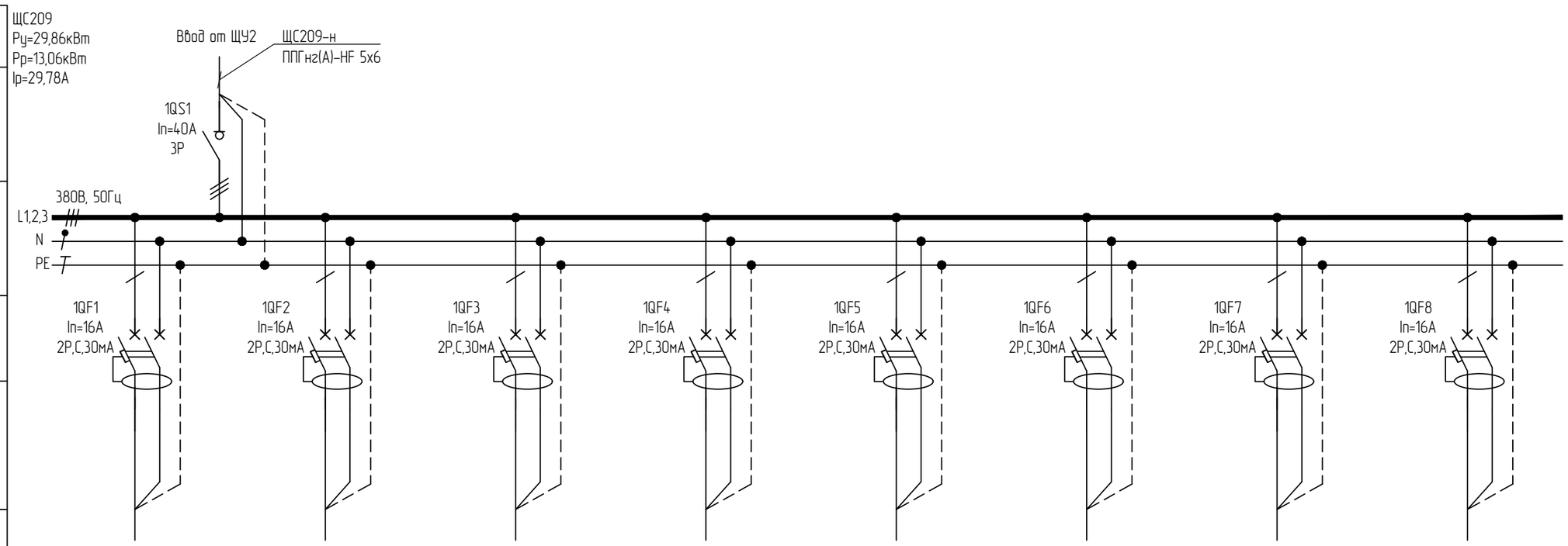

Гр.1	Гр.2	Гр.3	Гр.4	Гр.5	Гр.6	Гр.7	Гр.8
ППГнг(А)-HF 3х2,5	ППГнг(А)-HF 3х2,5	ППГнг(А)-HF 3х2,5	ППГнг(А)-HF 3х2,5	ППГнг(А)-HF 3х2,5	ППГнг(А)-HF 3х2,5	ППГнг(А)-HF 3х2,5	ППГнг(А)-HF 3х2,5
2,00	2,00	2,00	2,00	2,00	2,00	2,00	2,00
13,99	13,99	13,99	13,99	13,99	13,99	13,99	13,99
Розеточная группа пом. 209	Розеточная группа пом. 209	Розеточная группа пом. 209	Розеточная группа пом. 209	Розеточная группа пом. 209	Розеточная группа пом. 209	Розеточная группа пом. 209	Розеточная группа пом. 209

Согласовано

Взам. инв. №

Подп. и дата

Инв. № подл.

Изм.	Кол.уч.	Лист	№док	Подп.	Дата
Разработал		Ерхов			
Н.контр		Асадуллин			
ГИП		Асадуллин			

ПП-0680/1-ИОС1.2

РТ, г.Набережные Челны, промышленно-коммунальная зона ул. Техническая

Промышленный технопарк «Олимп».. Этап 1. Научно-административное здание

Стадия	Лист	Листов
П	76	

Схема электрическая принципиальная щита ЩС209 (начало)

PARALLAX поволжье

Формат А3

Данные питающей сети: источник питания	
Распределительное устройство	Обозначение/тип Уст.мощность, кВт Расчетная мощность, кВт Расч. ток, А
	Сборные шины
	Защитный аппарат отходящей линии: тип, номинальный ток, А
	Устройство управления
Распределительное устройство, электроприемник	Условное обозначение
	Номер по плану
	Тип кабеля, сечение, кол-во жил
	Ру, кВт
	Ip, А
	Наименование распределительного устройства, электроприемника
Материал корпуса – сталь	
Степень защиты – IP31	
Климатическое исполнение и категория размещения – УХЛ4	
Ввод кабельных линий – снизу	

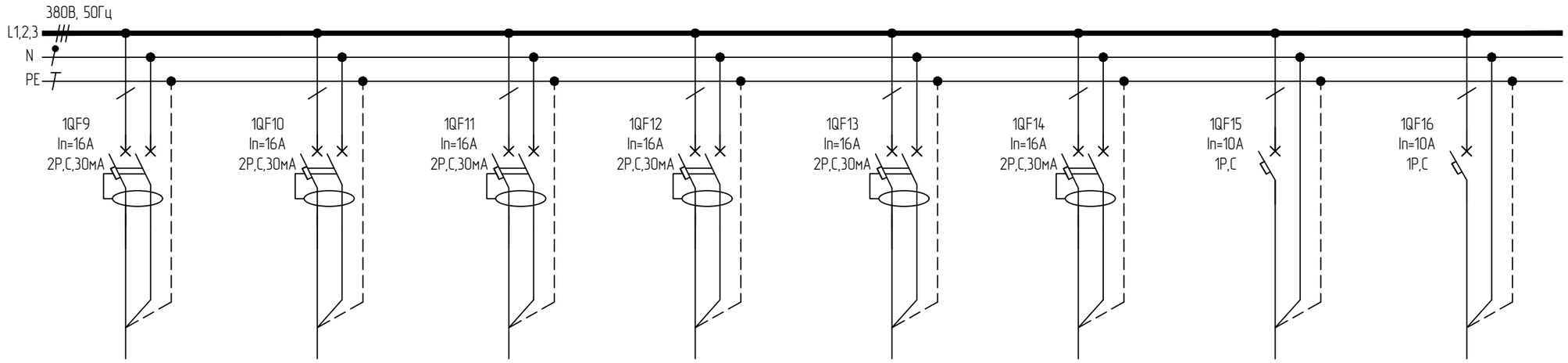

Гр.9	Гр.10	Гр.11	Гр.12	Гр.13	Гр.14	Гр.15	Гр.16
ППГнг(А)-HF 3х2,5	ППГнг(А)-HF 3х2,5	ППГнг(А)-HF 3х2,5	ППГнг(А)-HF 3х2,5	ППГнг(А)-HF 3х2,5	ППГнг(А)-HF 3х2,5	ППГнг(А)-HF 3х1,5	ППГнг(А)-FRHF 4х1,5
2,00	2,00	2,00	2,00	2,00	2,00	1,62	0,24
13,99	13,99	13,99	13,99	13,99	13,99	7,75	1,15
Розеточная группа пом. 209	Розеточная группа пом. 209	Розеточная группа пом. 209	Розеточная группа пом. 209	Розеточная группа пом. 209	Розеточная группа пом. 209	Рабочее освещение пом. 209	Аварийное освещение с АКБ пом. 209

Согласовано

Взам. инв. №

Подп. и дата

Инв. № подл.

Изм.	Кол.уч.	Лист	№док	Подп.	Дата
Разработал		Ерхов			
Н.контр		Асадуллин			
ГИП		Асадуллин			

ПП-0680/1-ИОС1.2

РТ, г.Набережные Челны, промышленно-коммунальная зона ул. Техническая

Промышленный технопарк «Олимп».. Этап 1. Научно-административное здание

Стадия	Лист	Листов
П	77	

Схема электрическая принципиальная щита ЩС209 (продолжение)

PARALLAX поволжье

Формат А3

Данные питающей сети: источник питания	
Распределительное устройство	Обозначение/тип Уст.мощность, кВт Расчетная мощность, кВт Расч. ток, А
	Сборные шины
	Защитный аппарат отходящей линии: тип, номинальный ток, А
	Устройство управления
Распределительное устройство, электроприемник	Условное обозначение
	Номер по плану
	Тип кабеля, сечение, кол-во жил
	Ру, кВт
	Ip, А
	Наименование распределительного устройства, электроприемника
Материал корпуса – сталь	
Степень защиты – IP31	
Климатическое исполнение и категория размещения – УХЛ4	
Ввод кабельных линий – снизу	

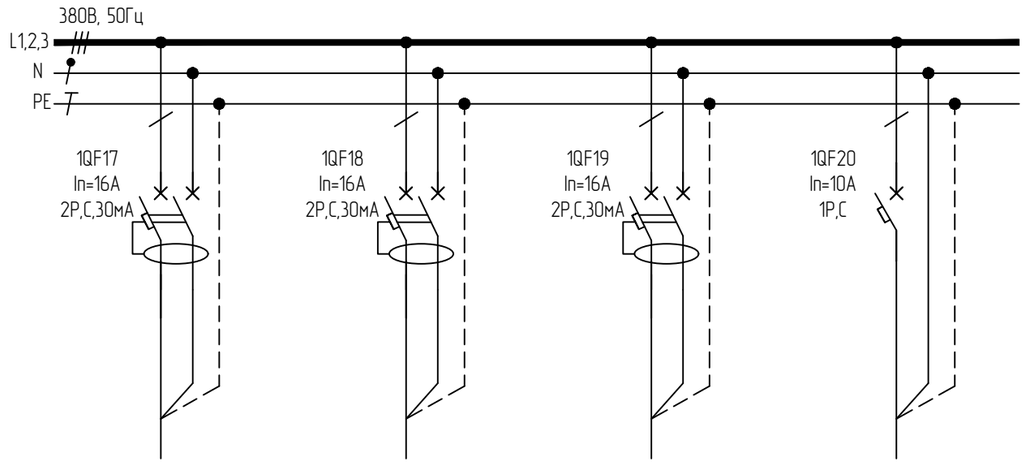

Резерв	Резерв	Резерв	Резерв

Согласовано

Взам. инв. №

Подп. и дата

Инв. № подл.

						ПП-0680/1-ИОС1.2
						РТ, г.Набережные Челны, промышленно-коммунальная зона ул. Техническая
Изм.	Кол.уч.	Лист	№док	Подп.	Дата	
Разработал		Ерхов				Промышленный технопарк «Олимп».. Этап 1. Научно-административное здание
Н.контр		Асадуллин				
ГИП		Асадуллин				Схема электрическая принципиальная щита ЩС209 (окончание)

Стадия	Лист	Листов
П	78	

PARALLAX поволжье

Формат А3

Данные питающей сети: источник питания	ЩС211 Ру=49,38кВт Рр=21,48кВт Ip=49,06А
Распределительное устройство	Обозначение/тип Уст.мощность, кВт Расчетная мощность, кВт Расч. ток, А
	Сборные шины
	Защитный аппарат отходящей линии: тип, номинальный ток, А
	Устройство управления
Распределительное устройство, электроприемник	Условное обозначение
	Номер по плану
	Тип кабеля, сечение, кол-во жил
	Ру, кВт
	Ip, А
	Наименование распределительного устройства, электроприемника
Материал корпуса – сталь	
Степень защиты – IP31	
Климатическое исполнение и категория размещения – УХЛ4	
Ввод кабельных линий – снизу	

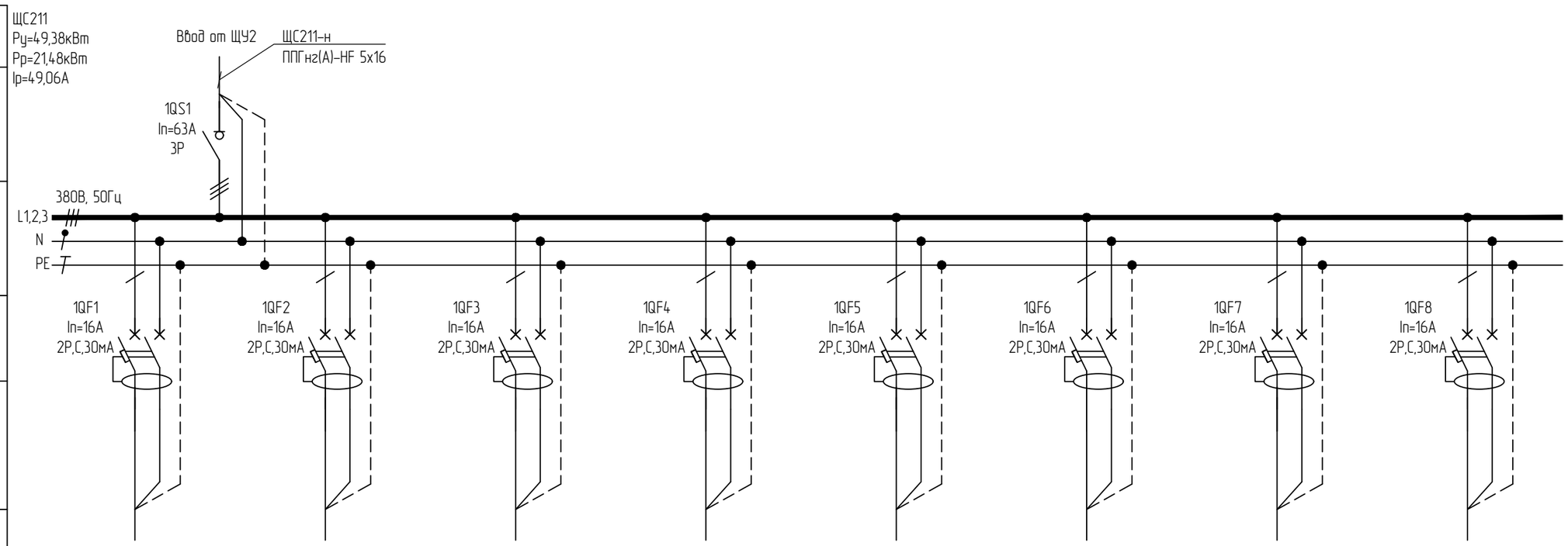

Гр.1	Гр.2	Гр.3	Гр.4	Гр.5	Гр.6	Гр.7	Гр.8
ППГнг(А)-HF 3х2,5	ППГнг(А)-HF 3х2,5	ППГнг(А)-HF 3х2,5	ППГнг(А)-HF 3х2,5	ППГнг(А)-HF 3х2,5	ППГнг(А)-HF 3х2,5	ППГнг(А)-HF 3х2,5	ППГнг(А)-HF 3х2,5
1,50	2,00	2,00	2,00	2,00	2,00	2,00	2,00
10,49	13,99	13,99	13,99	13,99	13,99	13,99	13,99
Розеточная группа пом. 211	Розеточная группа пом. 211	Розеточная группа пом. 211	Розеточная группа пом. 211	Розеточная группа пом. 211	Розеточная группа пом. 211	Розеточная группа пом. 211	Розеточная группа пом. 211

Согласовано

Взам. инв. №

Подп. и дата

Инв. № подл.

Изм.	Кол.уч.	Лист	№док	Подп.	Дата
Разработал		Ерхов			
Н.контр		Асадуллин			
ГИП		Асадуллин			

ПП-0680/1-ИОС1.2

РТ, г.Набережные Челны, промышленно-коммунальная зона ул. Техническая

Промышленный технопарк «Олимп».. Этап 1. Научно-административное здание

Стадия	Лист	Листов
П	79	

Схема электрическая принципиальная щита ЩС211 (начало)

PARALLAX поволжье

Формат А3

Данные питающей сети: источник питания	
Распределительное устройство	Обозначение/тип Уст.мощность, кВт Расчетная мощность, кВт Расч. ток, А
	Сборные шины
	Защитный аппарат отходящей линии: тип, номинальный ток, А
	Устройство управления
Распределительное устройство, электроприемник	Условное обозначение
	Номер по плану
	Тип кабеля, сечение, кол-во жил
	Ру, кВт
	Ip, А
	Наименование распределительного устройства, электроприемника
Материал корпуса – сталь	
Степень защиты – IP31	
Климатическое исполнение и категория размещения – УХЛ4	
Ввод кабельных линий – снизу	

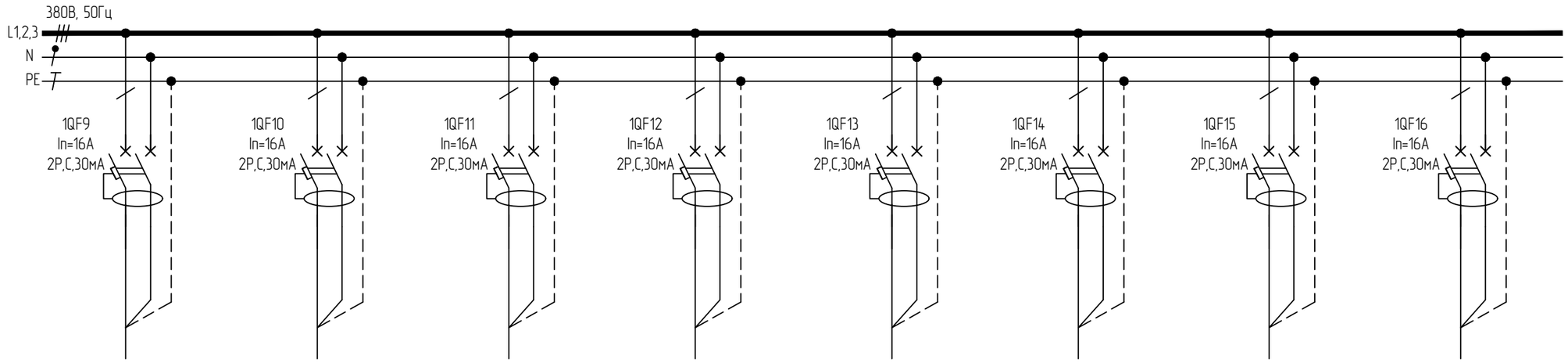

Гр.9	Гр.10	Гр.11	Гр.12	Гр.13	Гр.14	Гр.15	Гр.16
ППГнг(А)-HF 3х2,5	ППГнг(А)-HF 3х2,5	ППГнг(А)-HF 3х2,5	ППГнг(А)-HF 3х2,5	ППГнг(А)-HF 3х2,5	ППГнг(А)-HF 3х2,5	ППГнг(А)-HF 3х2,5	ППГнг(А)-HF 3х2,5
2,00	2,00	2,00	2,00	1,50	1,50	2,00	2,00
13,99	13,99	13,99	13,99	10,49	10,49	13,99	13,99
Розеточная группа пом. 211	Розеточная группа пом. 211	Розеточная группа пом. 211	Розеточная группа пом. 211	Розеточная группа пом. 211	Розеточная группа пом. 211	Розеточная группа пом. 211	Розеточная группа пом. 211

Согласовано

Взам. инв. №

Подп. и дата

Инв. № подл.

Изм.	Кол.уч.	Лист	№док	Подп.	Дата
Разработал		Ерхов			
Н.контр		Асадуллин			
ГИП		Асадуллин			

ПП-0680/1-ИОС1.2

РТ, г.Набережные Челны, промышленно-коммунальная зона ул. Техническая

Промышленный технопарк «Олимп».. Этап 1. Научно-административное здание

Стадия	Лист	Листов
П	80	

Схема электрическая принципиальная щита ЩС211 (продолжение)

PARALLAX поволжье

Формат А3

Данные питающей сети: источник питания	
Распределительное устройство	Обозначение/тип Уст.мощность, кВт Расчетная мощность, кВт Расч. ток, А
	Сборные шины
	Защитный аппарат отходящей линии: тип, номинальный ток, А
	Устройство управления
Распределительное устройство, электроприемник	Условное обозначение
	Номер по плану
	Тип кабеля, сечение, кол-во жил
	Ру, кВт
	Ip, А
	Наименование распределительного устройства, электроприемника
Материал корпуса – сталь	
Степень защиты – IP31	
Климатическое исполнение и категория размещения – УХЛ4	
Ввод кабельных линий – снизу	

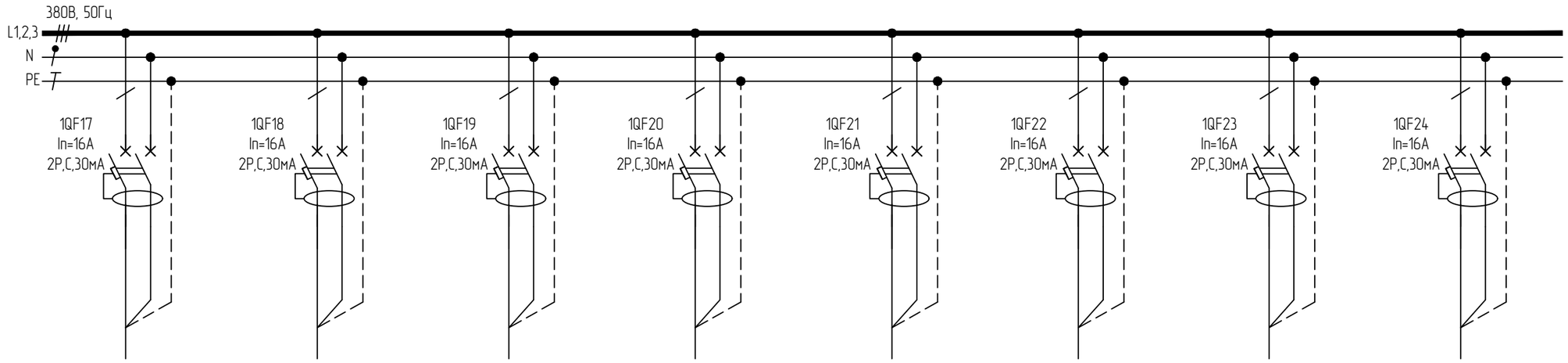

Гр.17	Гр.18	Гр.19	Гр.20	Гр.21	Гр.22	Гр.23	Гр.24
ППГнг(А)-HF 3х2,5	ППГнг(А)-HF 3х2,5	ППГнг(А)-HF 3х2,5	ППГнг(А)-HF 3х2,5	ППГнг(А)-HF 3х2,5	ППГнг(А)-HF 3х2,5	ППГнг(А)-HF 3х2,5	ППГнг(А)-HF 3х2,5
2,00	2,00	2,00	2,00	2,00	2,00	2,00	2,00
13,99	13,99	13,99	13,99	13,99	13,99	13,99	13,99
Розеточная группа пом. 211	Розеточная группа пом. 211	Розеточная группа пом. 211	Розеточная группа пом. 211	Розеточная группа пом. 211	Розеточная группа пом. 211	Розеточная группа пом. 211	Розеточная группа пом. 211

Согласовано

Взам. инв. №

Подп. и дата

Инв. № подл.

Изм.	Кол.уч.	Лист	№док	Подп.	Дата
Разработал		Ерхов			
Н.контр		Асадуллин			
ГИП		Асадуллин			

ПП-0680/1-ИОС1.2

РТ, г.Набережные Челны, промышленно-коммунальная зона ул. Техническая

Промышленный технопарк «Олимп».. Этап 1. Научно-административное здание

Стадия	Лист	Листов
П	81	

Схема электрическая принципиальная щита ЩС211 (продолжение)

PARALLAX поволжье

Формат А3

Данные питающей сети: источник питания	
Распределительное устройство	Обозначение/тип Уст.мощность, кВт Расчетная мощность, кВт Расч. ток, А
	Сборные шины
	Защитный аппарат отходящей линии: тип, номинальный ток, А
	Устройство управления
Распределительное устройство, электроприемник	Условное обозначение
	Номер по плану
	Тип кабеля, сечение, кол-во жил
	Ру, кВт
	Ip, A
	Наименование распределительного устройства, электроприемника
Материал корпуса – сталь	
Степень защиты – IP31	
Климатическое исполнение и категория размещения – УХЛ4	
Ввод кабельных линий – снизу	

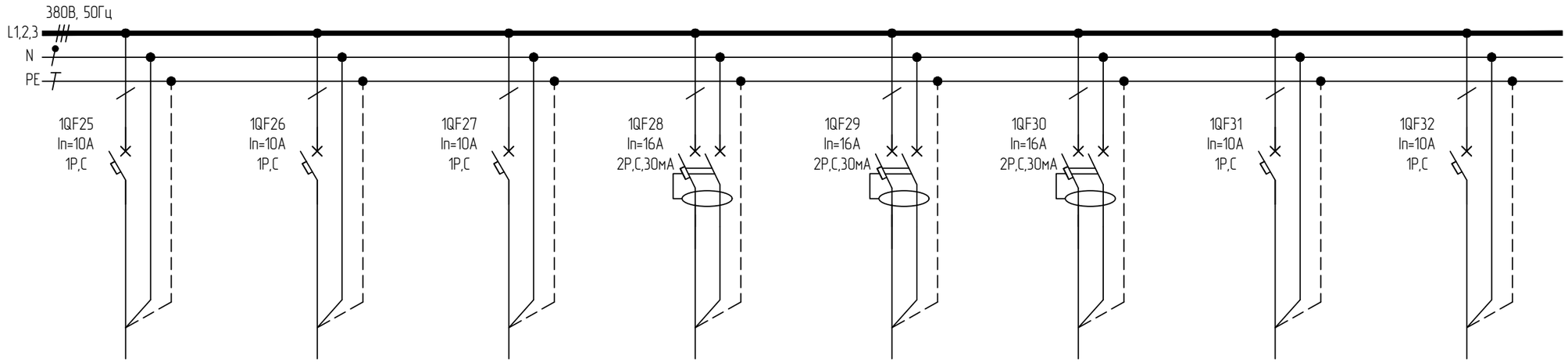

Гр.25	Гр.26	Гр.27					
ППГнг(А)-HF 3х1,5	ППГнг(А)-HF 3х1,5	ППГнг(А)-FRHF 4х1,5					
1,20	1,20	0,48					
5,74	5,74	2,30					
Рабочее освещение пом. 211	Рабочее освещение пом. 211	Аварийное освещение с АКБ пом. 211	Резерв	Резерв	Резерв	Резерв	Резерв

Согласовано

Взам. инв. №

Подп. и дата

Инв. № подл.

Изм.	Кол.уч.	Лист	№док	Подп.	Дата
Разработал		Ерхов			
Н.контр		Асадуллин			
ГИП		Асадуллин			

ПП-0680/1-ИОС1.2

РТ, г.Набережные Челны, промышленно-коммунальная зона ул. Техническая

Промышленный технопарк «Олимп».. Этап 1. Научно-административное здание

Стадия	Лист	Листов
П	82	

Схема электрическая принципиальная щита ЩС211 (окончание)

PARALLAX поволжье

Формат А3

Данные питающей сети: источник питания	ЩС217 Ру=4,86кВт Рр=2,16кВт Ip=4,9А
Распределительное устройство	Обозначение/тип Уст.мощность, кВт Расчетная мощность, кВт Расч. ток, А
	Сборные шины
	Защитный аппарат отходящей линии: тип, номинальный ток, А
	Устройство управления
	Условное обозначение
Распределительное устройство, электроприемник	Номер по плану
	Тип кабеля, сечение, кол-во жил
	Ру, кВт
	Ip, А
	Наименование распределительного устройства, электроприемника
Материал корпуса – сталь	
Степень защиты – IP31	
Климатическое исполнение и категория размещения – УХЛ4	
Ввод кабельных линий – снизу	

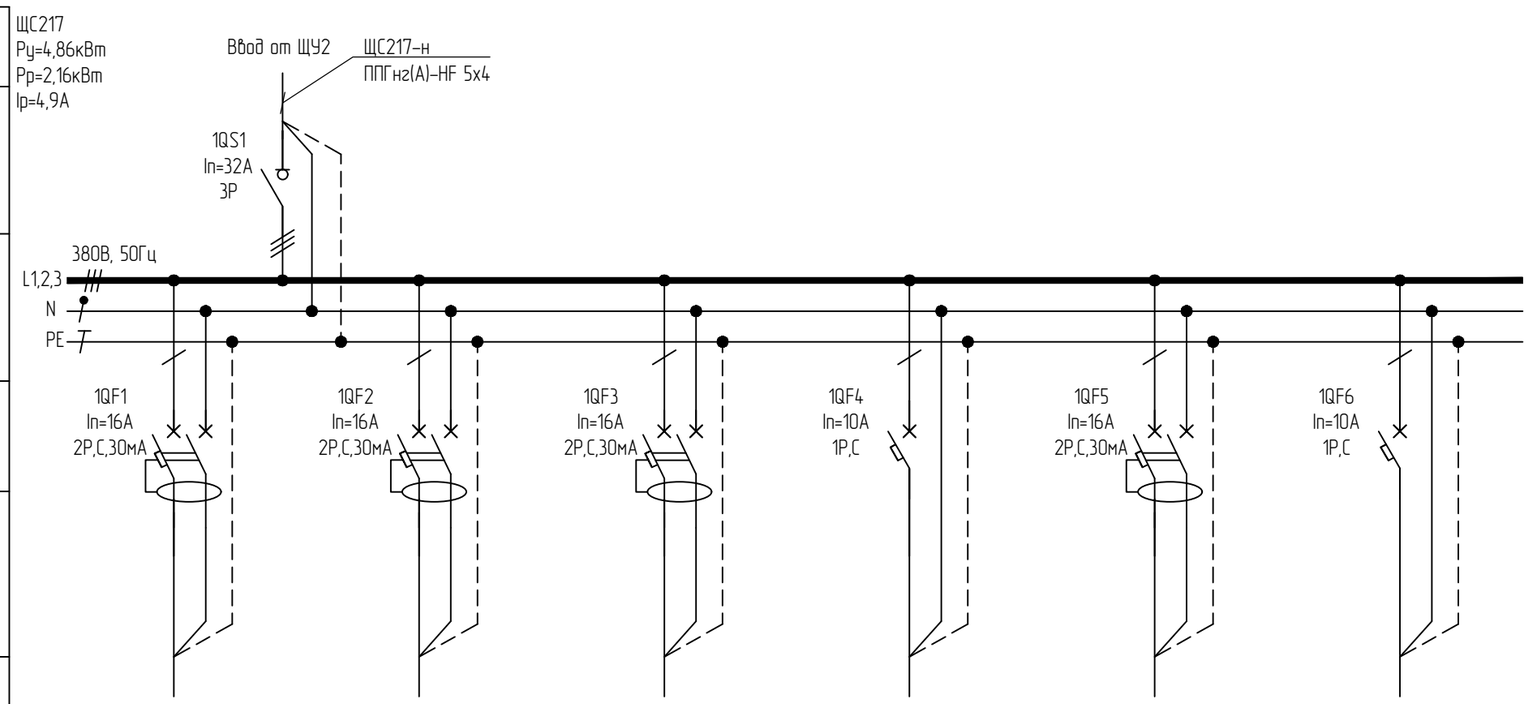

Гр.1	Гр.2	Гр.3	Гр.4		
ППГнг(А)-HF 3х2,5	ППГнг(А)-HF 3х2,5	ППГнг(А)-HF 3х2,5	ППГнг(А)-HF 3х1,5		
1,50	1,50	1,50	0,36		
10,49	10,49	10,49	1,72		
Розеточная группа пом. 217	Розеточная группа пом. 217	Розеточная группа пом. 217	Рабочее освещение пом. 217	Резерв	Резерв

Согласовано

Взам. инв. №

Подп. и дата

Инв. № подл.

Изм.	Кол.уч.	Лист	№док	Подп.	Дата
Разработал		Ерхов			
Н.контр		Асадуллин			
ГИП		Асадуллин			

ПП-0680/1-ИОС1.2

РТ, г.Набережные Челны, промышленно-коммунальная зона ул. Техническая

Промышленный технопарк «Олимп».. Этап 1. Научно-административное здание

Стадия	Лист	Листов
П	83	

Схема электрическая принципиальная щита ЩС217

PARALLAX поволжье

Формат А3

Данные питающей сети: источник питания	ЩС218 Ру=25,44кВт Рр=11,04кВт Ip=25,23А
Распределительное устройство	Обозначение/тип Уст.мощность, кВт Расчетная мощность, кВт Расч. ток, А
	Сборные шины
	Защитный аппарат отходящей линии: тип, номинальный ток, А
	Устройство управления
Распределительное устройство, электроприемник	Условное обозначение
	Номер по плану
	Тип кабеля, сечение, кол-во жил
	Ру, кВт
	Ip, А
	Наименование распределительного устройства, электроприемника
Материал корпуса – сталь	
Степень защиты – IP31	
Климатическое исполнение и категория размещения – УХЛ4	
Ввод кабельных линий – снизу	

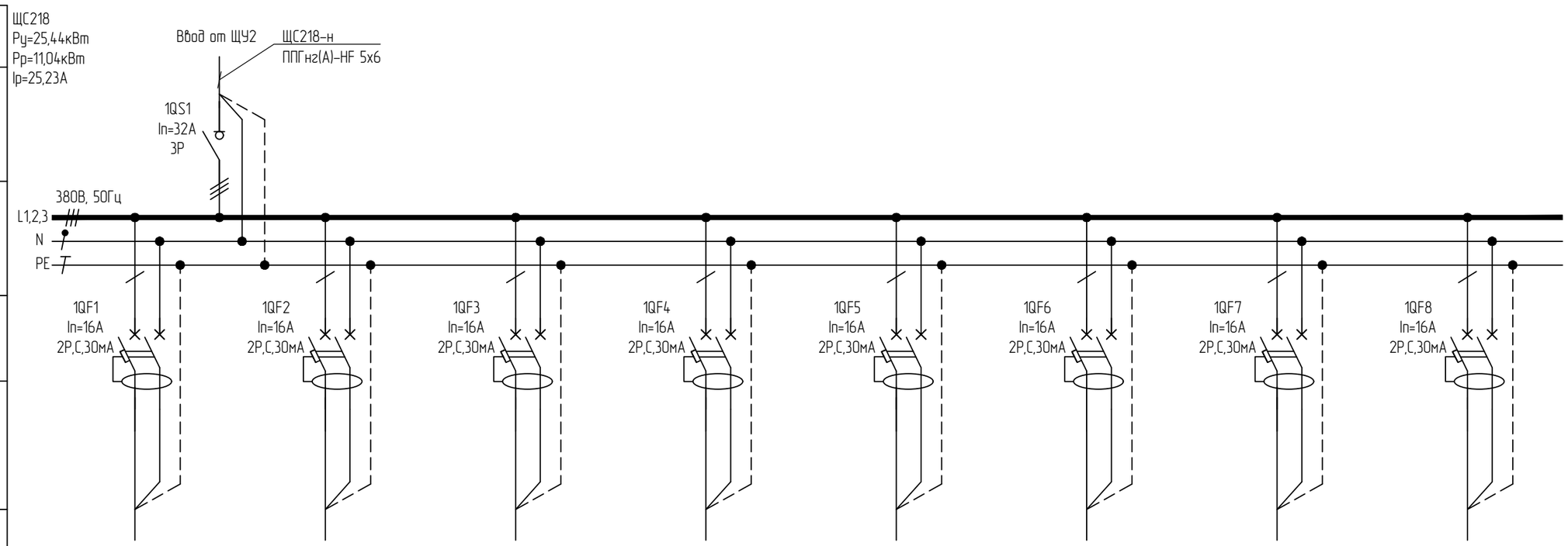

Гр.1	Гр.2	Гр.3	Гр.4	Гр.5	Гр.6	Гр.7	Гр.8
ППГнг(А)-HF 3х2,5	ППГнг(А)-HF 3х2,5	ППГнг(А)-HF 3х2,5	ППГнг(А)-HF 3х2,5	ППГнг(А)-HF 3х2,5	ППГнг(А)-HF 3х2,5	ППГнг(А)-HF 3х2,5	ППГнг(А)-HF 3х2,5
2,00	2,00	2,00	2,00	2,00	2,00	2,00	2,00
13,99	13,99	13,99	13,99	13,99	13,99	13,99	13,99
Розеточная группа пом. 218	Розеточная группа пом. 218	Розеточная группа пом. 218	Розеточная группа пом. 218	Розеточная группа пом. 218	Розеточная группа пом. 218	Розеточная группа пом. 218	Розеточная группа пом. 218

Согласовано

Взам. инв. №

Подп. и дата

Инв. № подл.

Изм.	Кол.уч.	Лист	№док	Подп.	Дата
Разработал		Ерхов			
Н.контр		Асадуллин			
ГИП		Асадуллин			

ПП-0680/1-ИОС1.2

РТ, г.Набережные Челны, промышленно-коммунальная зона ул. Техническая

Промышленный технопарк «Олимп».. Этап 1. Научно-административное здание

Стадия	Лист	Листов
П	84	

Схема электрическая принципиальная щита ЩС218 (начало)

PARALLAX поволжье

Формат А3

Данные питающей сети: источник питания	
Распределительное устройство	Обозначение/тип Уст.мощность, кВт Расчетная мощность, кВт Расч. ток, А
	Сборные шины
	Защитный аппарат отходящей линии: тип, номинальный ток, А
	Устройство управления
Распределительное устройство, электроприемник	Условное обозначение
	Номер по плану
	Тип кабеля, сечение, кол-во жил
	Ру, кВт
	Ip, A
	Наименование распределительного устройства, электроприемника
Материал корпуса – сталь	
Степень защиты – IP31	
Климатическое исполнение и категория размещения – УХЛ4	
Ввод кабельных линий – снизу	

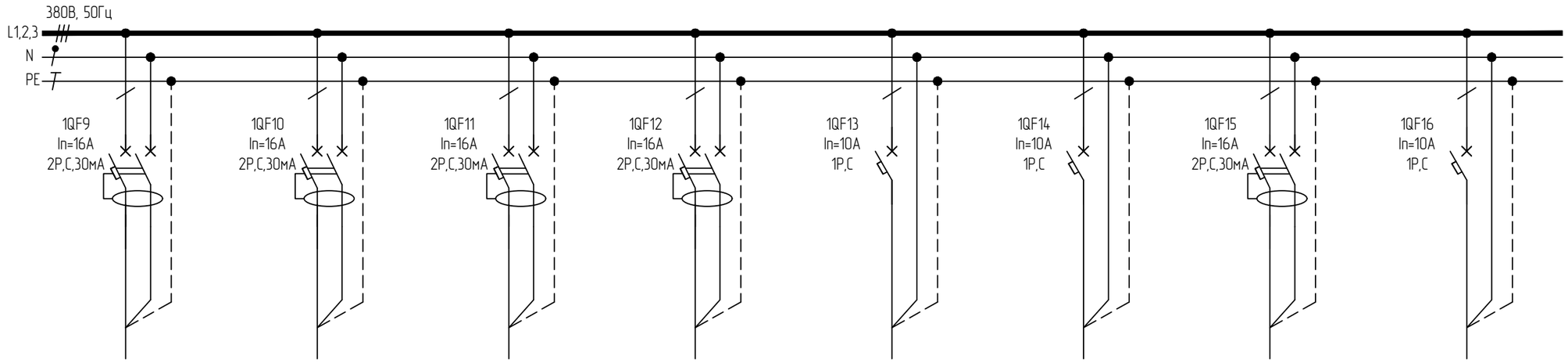

Гр.9	Гр.10	Гр.11	Гр.12	Гр.13	Гр.14		
ППГнг(А)-HF 3х2,5	ППГнг(А)-HF 3х2,5	ППГнг(А)-HF 3х2,5	ППГнг(А)-HF 3х2,5	ППГнг(А)-HF 3х1,5	ППГнг(А)-FRHF 4х1,5		
2,00	2,00	2,00	2,00	1,08	0,36		
13,99	13,99	13,99	13,99	5,17	1,72		
Розеточная группа пом. 218	Розеточная группа пом. 218	Розеточная группа пом. 218	Розеточная группа пом. 218	Рабочее освещение пом. 218	Аварийное освещение с АКБ пом. 218	Резерв	Резерв

Согласовано

Взам. инв. №

Подп. и дата

Инв. № подл.

Изм.	Кол.уч.	Лист	№док	Подп.	Дата
Разработал		Ерхов			
Н.контр		Асадуллин			
ГИП		Асадуллин			

ПП-0680/1-ИОС1.2

РТ, г.Набережные Челны, промышленно-коммунальная зона ул. Техническая

Промышленный технопарк «Олимп».. Этап 1. Научно-административное здание

Стадия	Лист	Листов
П	85	

Схема электрическая принципиальная щита ЩС218 (окончание)

PARALLAX поволжье

Формат А3

Данные питающей сети: источник питания	ЩС223 Ру=1,62кВт Рр=1,62кВт Ip=3,68А
Распределительное устройство: Обозначение/тип Уст.мощность, кВт Расчетная мощность, кВт Расч. ток, А	
Распределительное устройство: Сборные шины	
Распределительное устройство: Защитный аппарат отходящей линии: тип, номинальный ток, А	
Распределительное устройство: Устройство управления	
Распределительное устройство, электроприемник: Условное обозначение	
Распределительное устройство, электроприемник: Номер по плану	
Распределительное устройство, электроприемник: Тип кабеля, сечение, кол-во жил	
Распределительное устройство, электроприемник: Ру, кВт	
Распределительное устройство, электроприемник: Ip, А	
Распределительное устройство, электроприемник: Наименование распределительного устройства, электроприемника	
Материал корпуса – сталь	
Степень защиты – IP31	
Климатическое исполнение и категория размещения – УХЛ4	
Ввод кабельных линий – снизу	

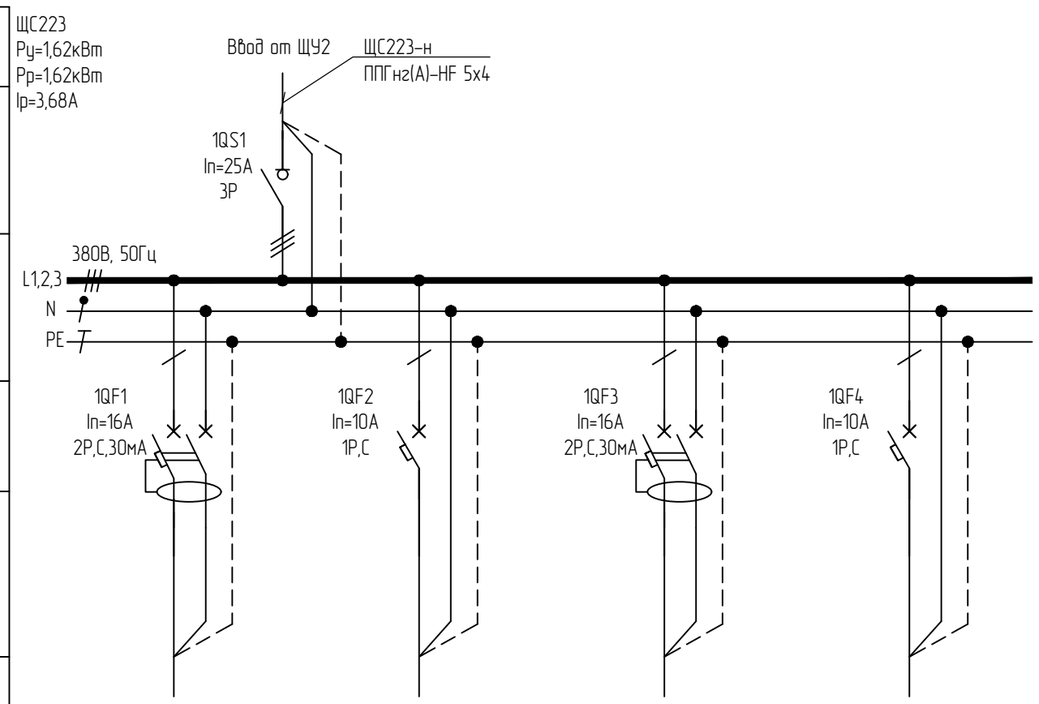

Гр.1	Гр.2		
ППГнг(А)-HF 3х2,5	ППГнг(А)-HF 3х1,5		
1,50	0,12		
10,49	0,57		
Розеточная группа пом. 223	Рабочее освещение пом. 223	Резерв	Резерв

Согласовано

Взам. инв. №

Подп. и дата

Инв. № подл.

Изм.	Кол.уч.	Лист	№док	Подп.	Дата
Разработал		Ерхов			
Н.контр		Асадуллин			
ГИП		Асадуллин			

ПП-0680/1-ИОС1.2

РТ, г.Набережные Челны, промышленно-коммунальная зона ул. Техническая

Промышленный технопарк «Олимп».. Этап 1. Научно-административное здание

Стадия	Лист	Листов
П	86	

Схема электрическая принципиальная щита ЩС223

PARALLAX поволжье

Формат А3

Данные питающей сети: источник питания	ЩС224 Ру=10,22кВт Рр=4,52кВт Ip=10,27А
Распределительное устройство	Обозначение/тип Уст.мощность, кВт Расчетная мощность, кВт Расч. ток, А
	Сборные шины
	Защитный аппарат отходящей линии: тип, номинальный ток, А
	Устройство управления
Распределительное устройство, электроприемник	Условное обозначение
	Номер по плану
	Тип кабеля, сечение, кол-во жил
	Ру, кВт
	Ip, А
	Наименование распределительного устройства, электроприемника
Материал корпуса – сталь	
Степень защиты – IP31	
Климатическое исполнение и категория размещения – УХЛ4	
Ввод кабельных линий – снизу	

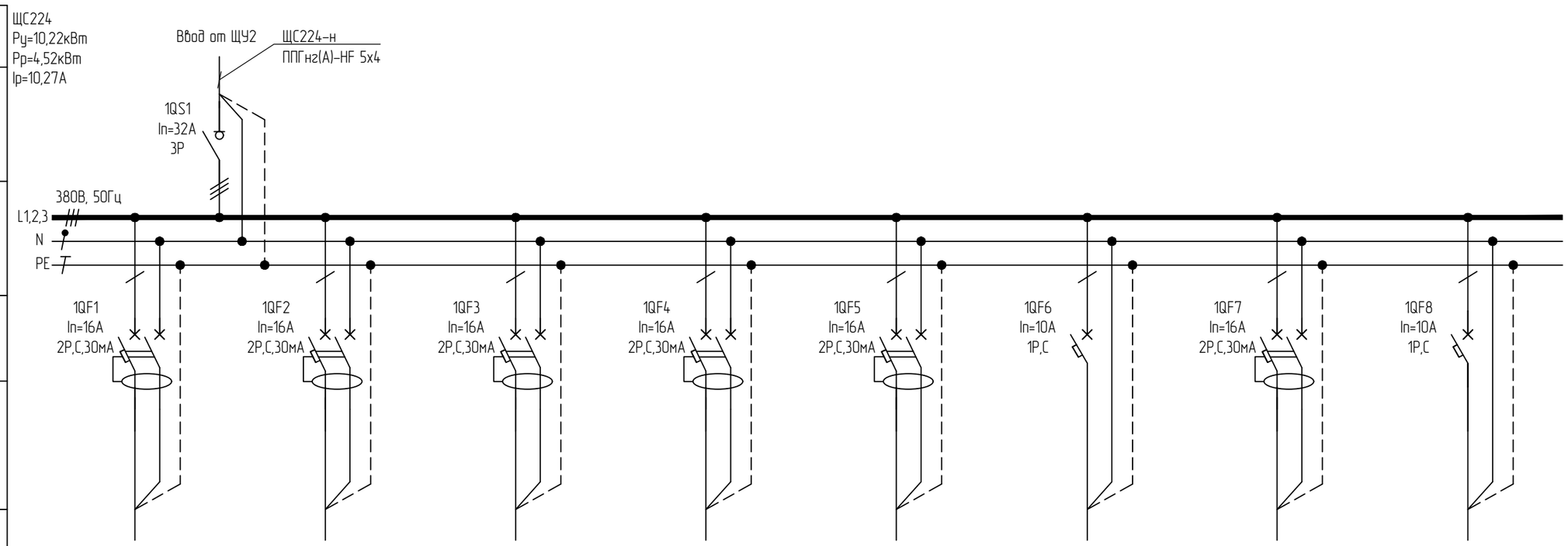

Гр.1	Гр.2	Гр.3	Гр.4	Гр.5	Гр.6		
ППГнг(А)-HF 3х2,5	ППГнг(А)-HF 3х2,5	ППГнг(А)-HF 3х2,5	ППГнг(А)-HF 3х2,5	ППГнг(А)-HF 3х2,5	ППГнг(А)-HF 3х1,5		
2,00	2,00	2,00	1,50	2,00	0,72		
13,99	13,99	13,99	10,49	13,99	3,44		
Розеточная группа пом. 224	Розеточная группа пом. 224	Розеточная группа пом. 224	Розеточная группа пом. 224	Розеточная группа пом. 224	Рабочее освещение пом. 224	Резерв	Резерв

Согласовано

Взам. инв. №

Подп. и дата

Инв. № подл.

Изм.	Кол.уч.	Лист	№док	Подп.	Дата
Разработал		Ерхов			
Н.контр		Асадуллин			
ГИП		Асадуллин			

ПП-0680/1-ИОС1.2

РТ, г.Набережные Челны, промышленно-коммунальная зона ул. Техническая

Промышленный технопарк «Олимп».. Этап 1. Научно-административное здание

Стадия	Лист	Листов
П	87	

Схема электрическая принципиальная щита ЩС224

PARALLAX поволжье

Формат А3

Данные питающей сети: источник питания	ЩС225 Ру=11,96кВт Рр=5,36кВт Ip=12,13А
Распределительное устройство	Обозначение/тип Уст.мощность, кВт Расчетная мощность, кВт Расч. ток, А
	Сборные шины
	Защитный аппарат отходящей линии: тип, номинальный ток, А
	Устройство управления
Распределительное устройство, электроприемник	Условное обозначение
	Номер по плану
	Тип кабеля, сечение, кол-во жил
	Ру, кВт
	Ip, А
	Наименование распределительного устройства, электроприемника
Материал корпуса – сталь	
Степень защиты – IP31	
Климатическое исполнение и категория размещения – УХЛ4	
Ввод кабельных линий – снизу	

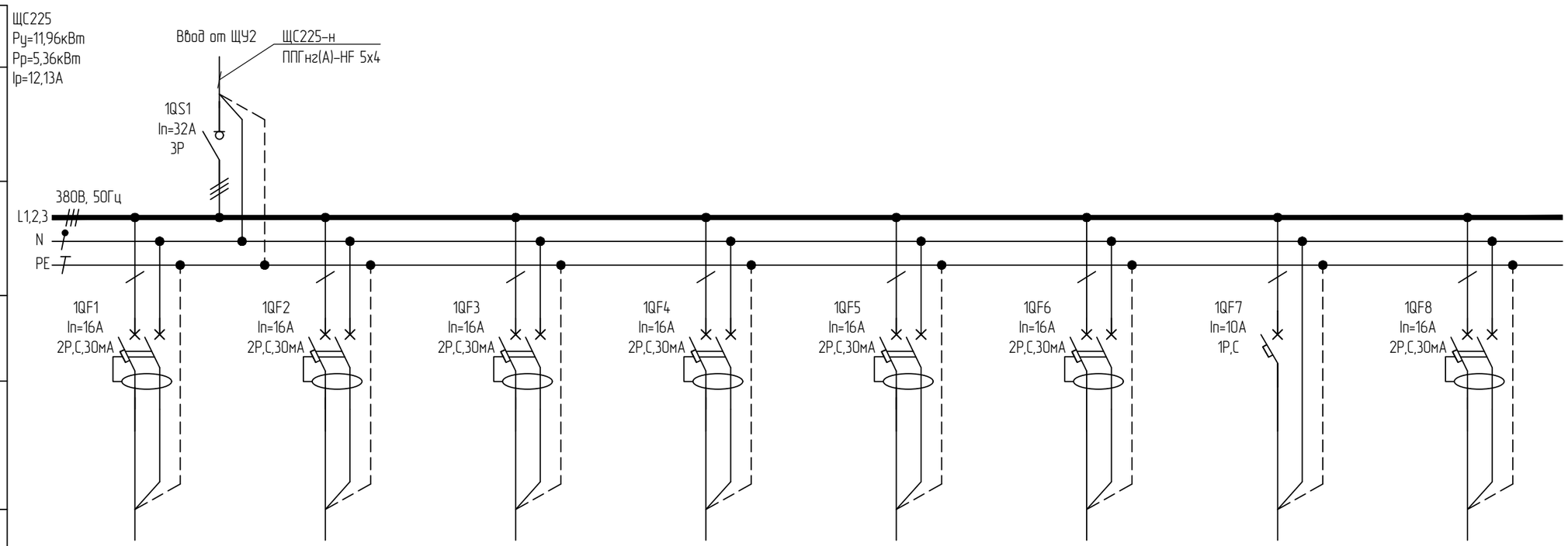

Гр.1	Гр.2	Гр.3	Гр.4	Гр.5	Гр.6	Гр.7	
ППГнг(А)-HF 3х2,5	ППГнг(А)-HF 3х2,5	ППГнг(А)-HF 3х2,5	ППГнг(А)-HF 3х2,5	ППГнг(А)-HF 3х2,5	ППГнг(А)-HF 3х2,5	ППГнг(А)-HF 3х1,5	
2,00	2,00	2,00	1,50	2,00	1,50	0,96	
13,99	13,99	13,99	10,49	13,99	10,49	4,59	
Розеточная группа пом. 225	Розеточная группа пом. 225	Розеточная группа пом. 225	Розеточная группа пом. 225	Розеточная группа пом. 225	Розеточная группа пом. 225	Рабочее освещение пом. 225	Резерв

Согласовано

Взам. инв. №

Подп. и дата

Инв. № подл.

Изм.	Кол.уч.	Лист	№док	Подп.	Дата
Разработал		Ерхов			
Н.контр		Асадуллин			
ГИП		Асадуллин			

ПП-0680/1-ИОС1.2

РТ, г.Набережные Челны, промышленно-коммунальная зона ул. Техническая

Промышленный технопарк «Олимп».. Этап 1. Научно-административное здание

Стадия	Лист	Листов
П	88	

Схема электрическая принципиальная щита ЩС225

PARALLAX поволжье

Формат А3

Данные питающей сети: источник питания	ЩС226 Ру=12,96кВт Рр=5,76кВт Ip=13,07А
Распределительное устройство: Обозначение/тип Уст.мощность, кВт Расчетная мощность, кВт Расч. ток, А	
Распределительное устройство: Сборные шины	
Распределительное устройство: Защитный аппарат отходящей линии: тип, номинальный ток, А	
Распределительное устройство: Устройство управления	
Распределительное устройство, электроприемник: Условное обозначение	
Распределительное устройство, электроприемник: Номер по плану	
Распределительное устройство, электроприемник: Тип кабеля, сечение, кол-во жил	
Распределительное устройство, электроприемник: Ру, кВт	
Распределительное устройство, электроприемник: Ip, А	
Распределительное устройство, электроприемник: Наименование распределительного устройства, электроприемника	
Материал корпуса – сталь	
Степень защиты – IP31	
Климатическое исполнение и категория размещения – УХЛ4	
Ввод кабельных линий – снизу	

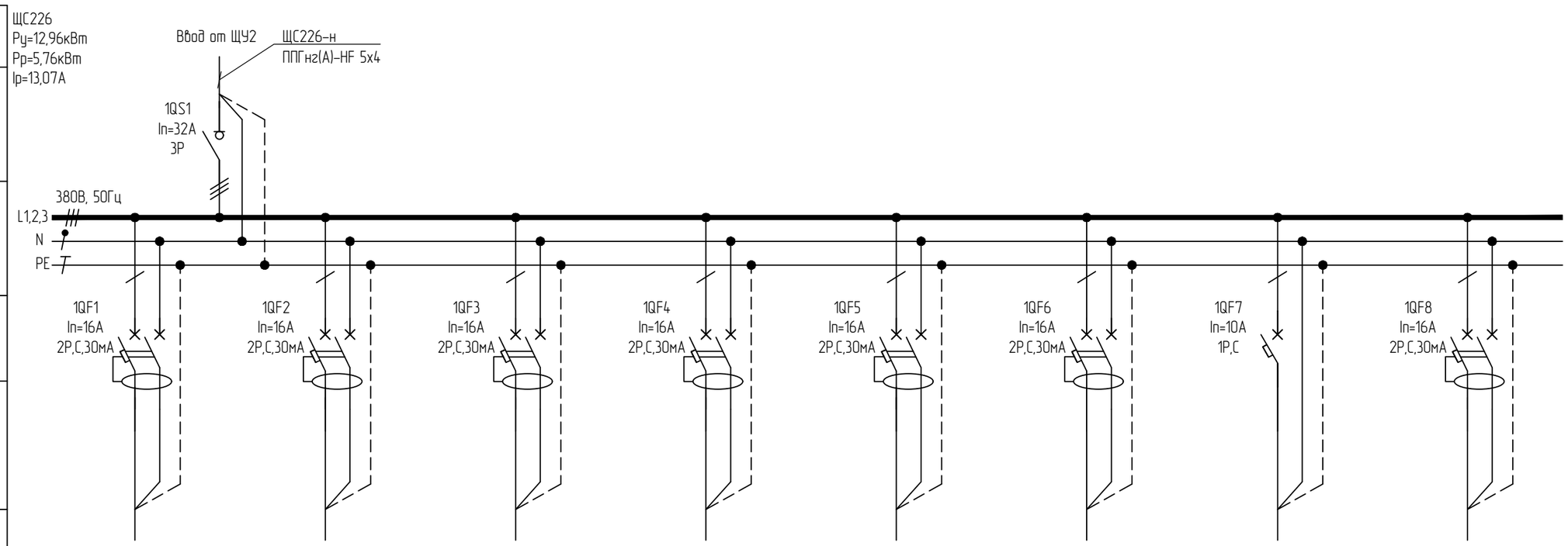

Гр.1	Гр.2	Гр.3	Гр.4	Гр.5	Гр.6	Гр.7	
ППГнг(А)-HF 3х2,5	ППГнг(А)-HF 3х2,5	ППГнг(А)-HF 3х2,5	ППГнг(А)-HF 3х2,5	ППГнг(А)-HF 3х2,5	ППГнг(А)-HF 3х2,5	ППГнг(А)-HF 3х1,5	
2,00	2,00	2,00	2,00	2,00	2,00	0,96	
13,99	13,99	13,99	13,99	13,99	13,99	4,59	
Розеточная группа пом. 226	Розеточная группа пом. 226	Розеточная группа пом. 226	Розеточная группа пом. 226	Розеточная группа пом. 226	Розеточная группа пом. 226	Рабочее освещение пом. 226	Резерв

Согласовано

Взам. инв. №

Подп. и дата

Инв. № подл.

Изм.	Кол.уч.	Лист	№док	Подп.	Дата
Разработал		Ерхов			
Н.контр		Асадуллин			
ГИП		Асадуллин			

ПП-0680/1-ИОС1.2

РТ, г.Набережные Челны, промышленно-коммунальная зона ул. Техническая

Промышленный технопарк «Олимп».. Этап 1. Научно-административное здание

Стадия	Лист	Листов
П	89	

Схема электрическая принципиальная щита ЩС226

PARALLAX поволжье

Формат А3

Данные питающей сети: источник питания	ЩС227 Ру=0,74кВт Рр=0,74кВт Ip=1,27А
Распределительное устройство: Обозначение/тип Уст.мощность, кВт Расчетная мощность, кВт Расч. ток, А	
Распределительное устройство: Сборные шины	
Распределительное устройство: Защитный аппарат отходящей линии: тип, номинальный ток, А	
Распределительное устройство: Устройство управления	
Распределительное устройство, электроприемник: Условное обозначение	
Распределительное устройство, электроприемник: Номер по плану	
Распределительное устройство, электроприемник: Тип кабеля, сечение, кол-во жил	
Распределительное устройство, электроприемник: Ру, кВт	
Распределительное устройство, электроприемник: Ip, А	
Распределительное устройство, электроприемник: Наименование распределительного устройства, электроприемника	
Материал корпуса – сталь	
Степень защиты – IP31	
Климатическое исполнение и категория размещения – УХЛ4	
Ввод кабельных линий – снизу	

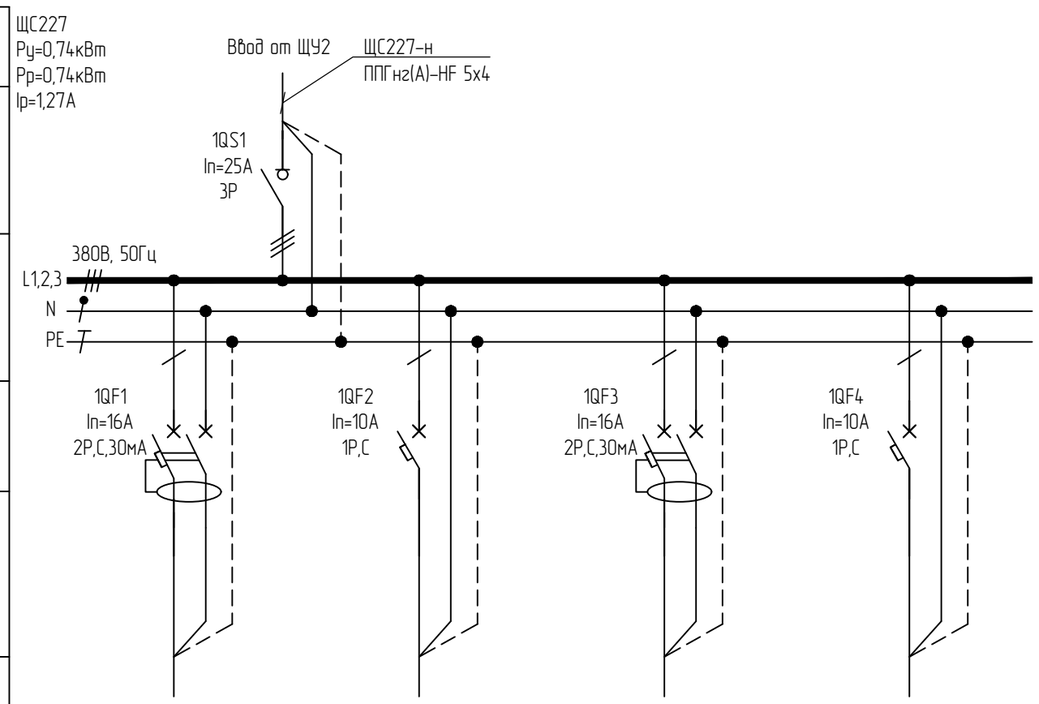

Гр.1	Гр.2		
ППГнг(А)-HF 3х2,5	ППГнг(А)-HF 3х1,5		
0,50	0,24		
2,67	1,15		
Розеточная группа пом. 227	Рабочее освещение пом. 227	Резерв	Резерв

Согласовано

Взам. инв. №

Подп. и дата

Инв. № подл.

Изм.	Кол.уч.	Лист	№док	Подп.	Дата
Разработал		Ерхов			
Н.контр		Асадуллин			
ГИП		Асадуллин			

ПП-0680/1-ИОС1.2

РТ, г.Набережные Челны, промышленно-коммунальная зона ул. Техническая

Промышленный технопарк «Олимп».. Этап 1. Научно-административное здание

Стадия	Лист	Листов
П	90	

Схема электрическая принципиальная щита ЩС227

PARALLAX поволжье

Формат А3

Данные питающей сети: источник питания	ЩС230 Ру=20,44кВт Рр=9,94кВт Ip=22,59А
Распределительное устройство: Обозначение/тип Уст.мощность, кВт Расчетная мощность, кВт Расч. ток, А	
Распределительное устройство: Сборные шины	380В, 50Гц
Распределительное устройство: Защитный аппарат отходящей линии: тип, номинальный ток, А	1QF1 In=16А 2Р,С,30мА 1QF2 In=16А 2Р,С,30мА 1QF3 In=16А 2Р,С,30мА 1QF4 In=16А 2Р,С,30мА 1QF5 In=16А 2Р,С,30мА 1QF6 In=16А 2Р,С,30мА 1QF7 In=16А 2Р,С,30мА 1QF8 In=16А 2Р,С,30мА
Распределительное устройство: Устройство управления	1QS1 In=32А 3Р
Распределительное устройство, электроприемник: Условное обозначение	
Распределительное устройство, электроприемник: Номер по плану	
Распределительное устройство, электроприемник: Тип кабеля, сечение, кол-во жил	ППГнг(А)-HF 3х2,5
Распределительное устройство, электроприемник: Ру, кВт	2,00
Распределительное устройство, электроприемник: Ip, А	13,99
Распределительное устройство, электроприемник: Наименование распределительного устройства, электроприемника	Розеточная группа пом. 230
Материал корпуса – сталь	
Степень защиты – IP31	
Климатическое исполнение и категория размещения – УХЛ4	
Ввод кабельных линий – снизу	

Ввод от ЩУ2 — ЩС230-н — ППГнг(А)-HF 5х6

L1,2,3

N

PE

Гр.1	Гр.2	Гр.3	Гр.4	Гр.5	Гр.6	Гр.7	Гр.8
ППГнг(А)-HF 3х2,5	ППГнг(А)-HF 3х2,5	ППГнг(А)-HF 3х2,5	ППГнг(А)-HF 3х2,5	ППГнг(А)-HF 3х2,5	ППГнг(А)-HF 3х2,5	ППГнг(А)-HF 3х2,5	ППГнг(А)-HF 3х2,5
2,00	2,00	2,00	2,00	2,00	2,00	2,00	2,00
13,99	13,99	13,99	13,99	13,99	13,99	13,99	13,99
Розеточная группа пом. 230	Розеточная группа пом. 230	Розеточная группа пом. 230	Розеточная группа пом. 230	Розеточная группа пом. 230	Розеточная группа пом. 230	Розеточная группа пом. 230	Розеточная группа пом. 230

Согласовано

Взам. инв. №

Подп. и дата

Инв. № подл.

Изм.	Кол.уч.	Лист	№док	Подп.	Дата
Разработал		Ерхов			
Н.контр		Асадуллин			
ГИП		Асадуллин			

ПП-0680/1-ИОС1.2

РТ, г.Набережные Челны, промышленно-коммунальная зона ул. Техническая

Промышленный технопарк «Олимп».. Этап 1. Научно-административное здание

Стадия	Лист	Листов
П	91	

Схема электрическая принципиальная щита ЩС230 (начало)

PARALLAX поволжье

Формат А3

Данные питающей сети: источник питания	
Распределительное устройство	Обозначение/тип Уст.мощность, кВт Расчетная мощность, кВт Расч. ток, А
	Сборные шины
	Защитный аппарат отходящей линии: тип, номинальный ток, А
	Устройство управления
Распределительное устройство, электроприемник	Условное обозначение
	Номер по плану
	Тип кабеля, сечение, кол-во жил
	Ру, кВт
	Ip, A
	Наименование распределительного устройства, электроприемника
Материал корпуса – сталь	
Степень защиты – IP31	
Климатическое исполнение и категория размещения – УХЛ4	
Ввод кабельных линий – снизу	

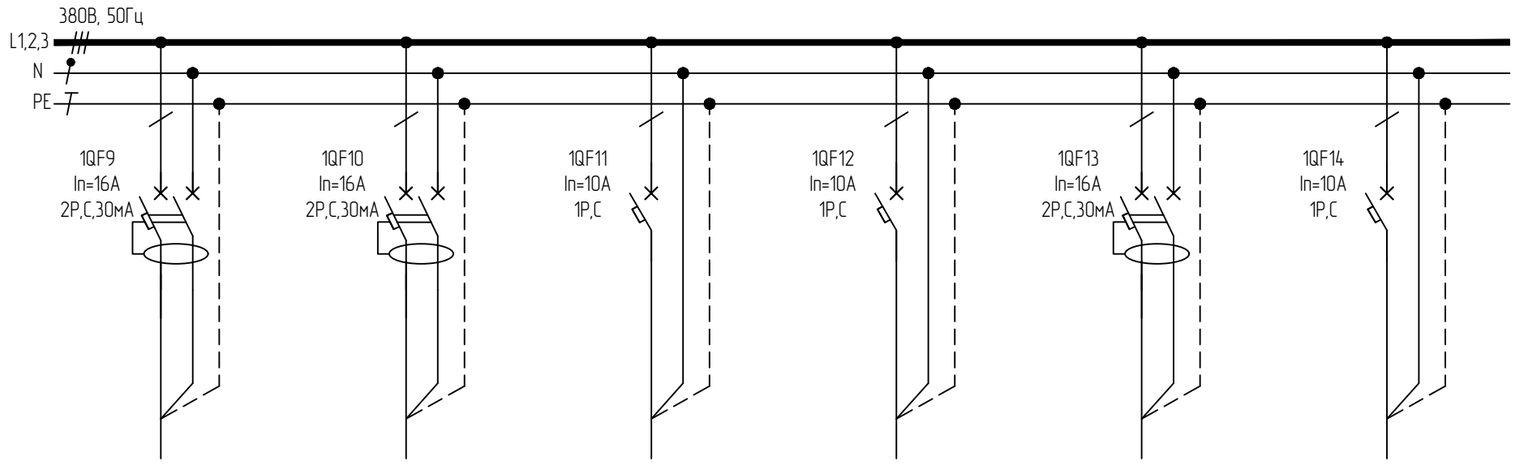

Гр.9	Гр.10	Гр.11	Гр.12		
ППГнг(А)-HF 3х2,5	ППГнг(А)-HF 3х2,5	ППГнг(А)-HF 3х1,5	ППГнг(А)-FRHF 4х1,5		
1,50	1,50	1,08	0,36		
10,49	10,49	5,17	1,72		
Розеточная группа пом. 230	Розеточная группа пом. 230	Рабочее освещение пом. 230	Аварийное освещение с АКБ пом. 230	Резерв	Резерв

Согласовано

Взам. инв. №

Подп. и дата

Инв. № подл.

Изм.	Кол.уч.	Лист	№док	Подп.	Дата
Разработал		Ерхов			
Н.контр		Асадуллин			
ГИП		Асадуллин			

ПП-0680/1-ИОС1.2

РТ, г.Набережные Челны, промышленно-коммунальная зона ул. Техническая

Промышленный технопарк «Олимп».. Этап 1. Научно-административное здание

Стадия	Лист	Листов
П	92	

Схема электрическая принципиальная щита ЩС230 (окончание)

PARALLAX поволжье

Формат А3

Данные питающей сети: источник питания	ЩС231 Ру=4,01кВт Рр=4,01кВт Ip=7,82A
Распределительное устройство: Обозначение/тип Уст.мощность, кВт Расчетная мощность, кВт Расч. ток, А	
Распределительное устройство: Сборные шины	
Распределительное устройство: Защитный аппарат отходящей линии: тип, номинальный ток, А	
Распределительное устройство: Устройство управления	
Распределительное устройство, электроприемник: Условное обозначение	
Распределительное устройство, электроприемник: Номер по плану	
Распределительное устройство, электроприемник: Тип кабеля, сечение, кол-во жил	
Распределительное устройство, электроприемник: Ру, кВт	
Распределительное устройство, электроприемник: Ip, А	
Распределительное устройство, электроприемник: Наименование распределительного устройства, электроприемника	
Материал корпуса – сталь	
Степень защиты – IP31	
Климатическое исполнение и категория размещения – УХЛ4	
Ввод кабельных линий – снизу	

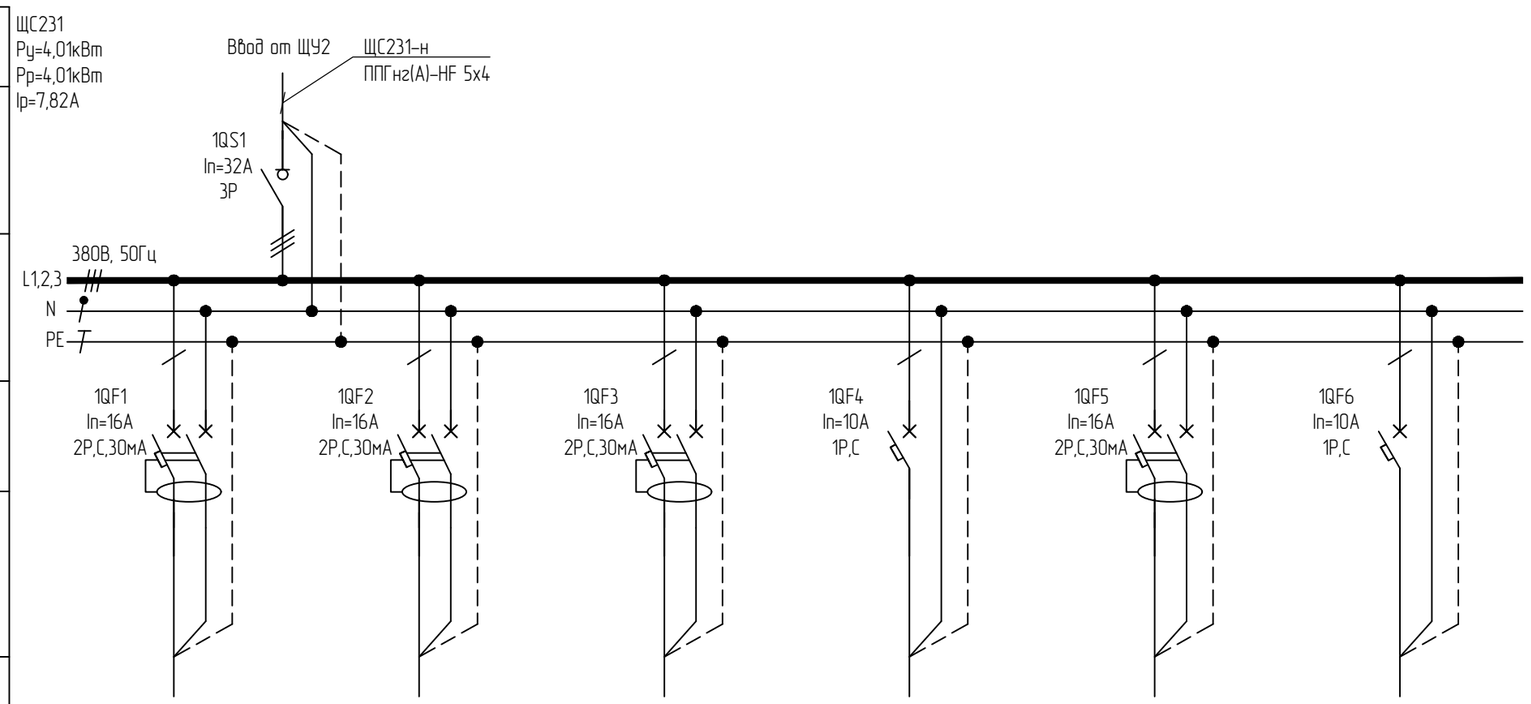

Гр.1	Гр.2	Гр.3	Гр.4		
ППГнг(А)-HF 3х2,5	ППГнг(А)-HF 3х2,5	ППГнг(А)-HF 3х2,5	ППГнг(А)-HF 3х1,5		
1,00	2,00	0,50	0,51		
6,99	11,36	2,84	2,44		
Розеточная группа пом. 231	Розеточная группа пом. 231	Розеточная группа пом. 231	Рабочее освещение пом. 231	Резерв	Резерв

Согласовано

Взам. инв. №

Подп. и дата

Инв. № подл.

Изм.	Кол.уч.	Лист	№док	Подп.	Дата
Разработал		Ерхов			
Н.контр		Асадуллин			
ГИП		Асадуллин			

ПП-0680/1-ИОС1.2

РТ, г.Набережные Челны, промышленно-коммунальная зона ул. Техническая

Промышленный технопарк «Олимп».. Этап 1. Научно-административное здание

Стадия	Лист	Листов
П	93	

Схема электрическая принципиальная щита ЩС231

PARALLAX поволжье

Формат А3

Данные питающей сети: источник питания	ЩС234 Ру=12,72кВт Рр=5,52кВт Ip=12,62А
Распределительное устройство	Обозначение/тип Уст.мощность, кВт Расчетная мощность, кВт Расч. ток, А
	Сборные шины
	Защитный аппарат отходящей линии: тип, номинальный ток, А
	Устройство управления
Распределительное устройство, электроприемник	Условное обозначение
	Номер по плану
	Тип кабеля, сечение, кол-во жил
	Ру, кВт
	Ip, А
	Наименование распределительного устройства, электроприемника
Материал корпуса – сталь	
Степень защиты – IP31	
Климатическое исполнение и категория размещения – УХЛ4	
Ввод кабельных линий – снизу	

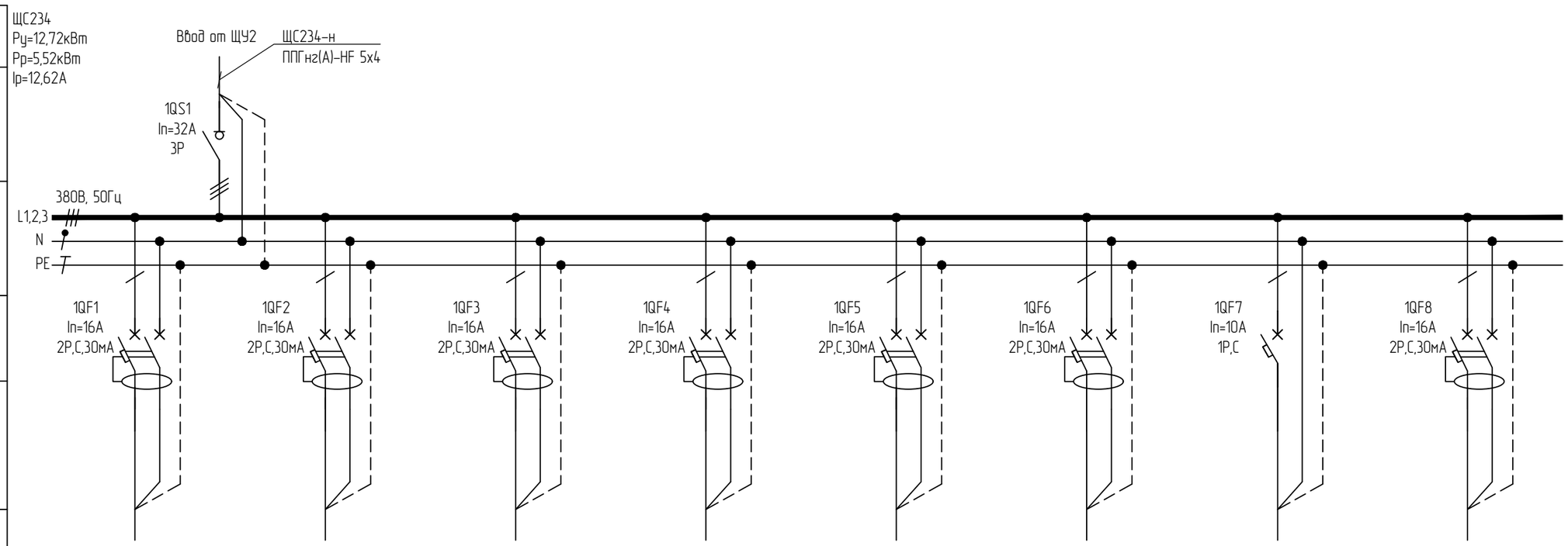

Гр.1	Гр.2	Гр.3	Гр.4	Гр.5	Гр.6	Гр.7	
ППГнг(А)-HF 3х2,5	ППГнг(А)-HF 3х2,5	ППГнг(А)-HF 3х2,5	ППГнг(А)-HF 3х2,5	ППГнг(А)-HF 3х2,5	ППГнг(А)-HF 3х2,5	ППГнг(А)-HF 3х1,5	
2,00	2,00	2,00	2,00	2,00	2,00	0,72	
13,99	13,99	13,99	13,99	13,99	13,99	3,44	
Розеточная группа пом. 234	Розеточная группа пом. 234	Розеточная группа пом. 234	Розеточная группа пом. 234	Розеточная группа пом. 234	Розеточная группа пом. 234	Рабочее освещение пом. 234	Резерв

Согласовано

Взам. инв. №

Подп. и дата

Инв. № подл.

Изм.	Кол.уч.	Лист	№док	Подп.	Дата
Разработал		Ерхов			
Н.контр		Асадуллин			
ГИП		Асадуллин			

ПП-0680/1-ИОС1.2

РТ, г.Набережные Челны, промышленно-коммунальная зона ул. Техническая

Промышленный технопарк «Олимп».. Этап 1. Научно-административное здание

Стадия	Лист	Листов
П	94	

Схема электрическая принципиальная щита ЩС234

PARALLAX поволжье

Формат А3

Данные питающей сети: источник питания	ЩУ3 Ру=175,07кВт Рр=78,57кВт Ip=175,9A
Распределительное устройство	Обозначение/тип Уст.мощность, кВт Расчетная мощность, кВт Расч. ток, А
	Сборные шины
	Защитный аппарат отходящей линии: тип, номинальный ток, А
	Устройство управления
Распределительное устройство, электроприемник	Условное обозначение
	Номер по плану
	Тип кабеля, сечение, кол-во жил
	Ру, кВт
	Ip, A
	Наименование распределительного устройства, электроприемника
Материал корпуса – сталь	
Степень защиты – IP31	
Климатическое исполнение и категория размещения – УХЛ4	
Ввод кабельных линий – сверху	

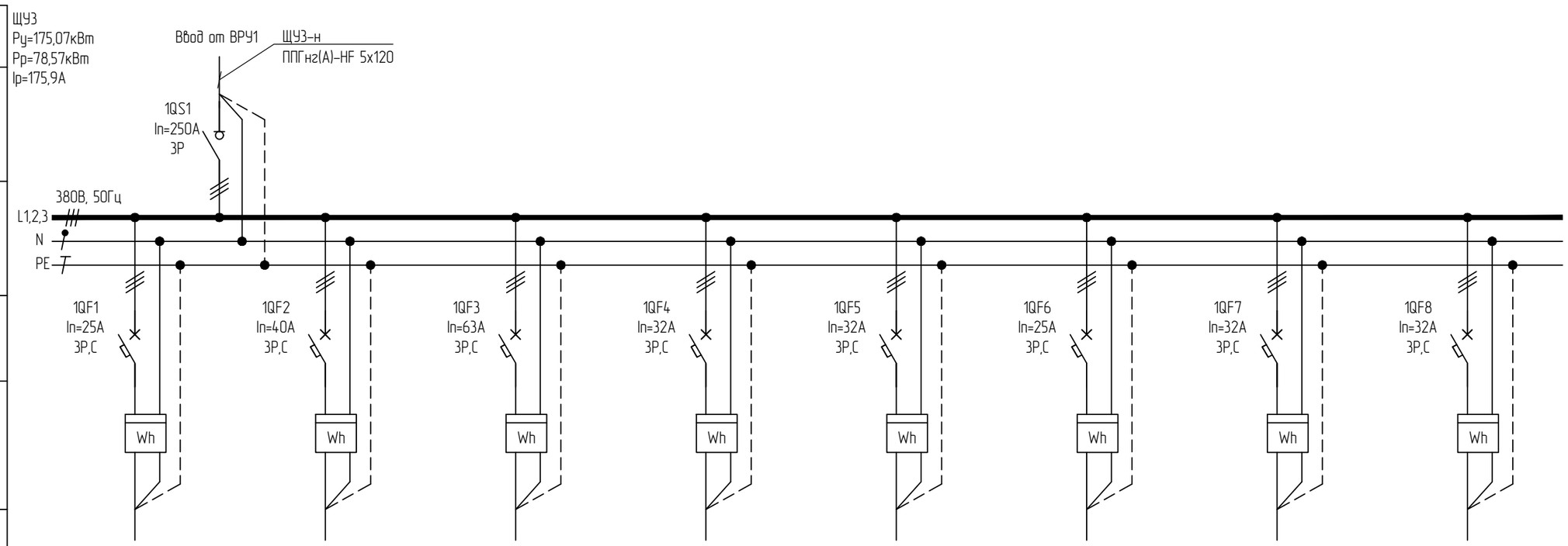

Гр.1	Гр.2	Гр.3	Гр.4	Гр.5	Гр.6	Гр.7	Гр.8
ППГнг(А)-HF 5х4	ППГнг(А)-HF 5х6	ППГнг(А)-HF 5х16	ППГнг(А)-HF 5х4	ППГнг(А)-HF 5х6	ППГнг(А)-HF 5х4	ППГнг(А)-HF 5х4	ППГнг(А)-HF 5х4
1,86	30,36	49,88	2,36	23,94	1,62	9,72	11,46
1,98	30,25	49,53	2,55	23,83	3,68	9,80	11,66
Силовой щит арендаторов пом. 308	Силовой щит арендаторов пом. 309	Силовой щит арендаторов пом. 311	Силовой щит арендаторов пом. 317	Силовой щит арендаторов пом. 318	Силовой щит арендаторов пом. 323	Силовой щит арендаторов пом. 324	Силовой щит арендаторов пом. 325

Согласовано

Взам. инв. №

Подп. и дата

Инв. № подл.

Изм.	Кол.уч.	Лист	№док	Подп.	Дата
Разработал		Ерхов			
Н.контр		Асадуллин			
ГИП		Асадуллин			

ПП-0680/1-ИОС1.2

РТ, г.Набережные Челны, промышленно-коммунальная зона ул. Техническая

Промышленный технопарк «Олимп».. Этап 1. Научно-административное здание

Стадия	Лист	Листов
П	95	

Схема электрическая принципиальная щита ЩУ3 (начало)

PARALLAX поволжье

Формат А3

Данные питающей сети: источник питания	
Распределительное устройство	Обозначение/тип Уст.мощность, кВт Расчетная мощность, кВт Расч. ток, А
	Сборные шины
	Защитный аппарат отходящей линии: тип, номинальный ток, А
	Устройство управления
Распределительное устройство, электроприемник	Условное обозначение
	Номер по плану
	Тип кабеля, сечение, кол-во жил
	Ру, кВт
	Ip, А
	Наименование распределительного устройства, электроприемника
Материал корпуса – сталь	
Степень защиты – IP31	
Климатическое исполнение и категория размещения – УХЛ4	
Ввод кабельных линий – сверху	

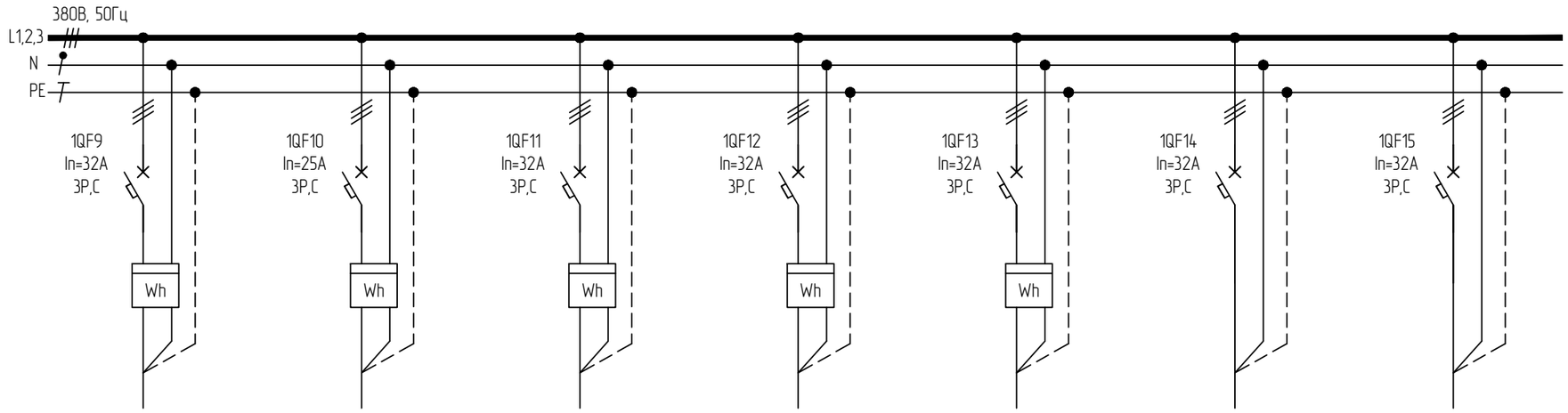

Гр.9	Гр.10	Гр.11	Гр.12	Гр.13		
ППГнг(А)-HF 5х4	ППГнг(А)-HF 5х4	ППГнг(А)-HF 5х6	ППГнг(А)-HF 5х4	ППГнг(А)-HF 5х4		
12,96	0,74	20,94	3,51	5,72		
13,07	1,27	21,01	3,00	4,55		
Силовой щит арендаторов пом. 326	Силовой щит арендаторов пом. 327	Силовой щит арендаторов пом. 330	Силовой щит арендаторов пом. 331	Силовой щит арендаторов пом. 332	Резерв	Резерв

Согласовано

Взам. инв. №

Подп. и дата

Инв. № подл.

Изм.	Кол.уч.	Лист	№док	Подп.	Дата
Разработал		Ерхов			
Н.контр		Асадуллин			
ГИП		Асадуллин			

ПП-0680/1-ИОС1.2

РТ, г.Набережные Челны, промышленно-коммунальная зона ул. Техническая

Промышленный технопарк «Олимп».. Этап 1. Научно-административное здание

Стадия	Лист	Листов
П	96	

Схема электрическая принципиальная щита ЩУЗ (окончание)

PARALLAX поволжье

Формат А3

Данные питающей сети: источник питания	ЩС3 Ру=12,5кВт Рр=4,9кВт Ip=8,77А
Распределительное устройство	Обозначение/тип Уст.мощность, кВт Расчетная мощность, кВт Расч. ток, А
	Сборные шины
	Защитный аппарат отходящей линии: тип, номинальный ток, А
	Устройство управления
Распределительное устройство, электроприемник	Условное обозначение
	Номер по плану
	Тип кабеля, сечение, кол-во жил
	Ру, кВт
	Ip, А
	Наименование распределительного устройства, электроприемника
Материал корпуса – сталь	
Степень защиты – IP31	
Климатическое исполнение и категория размещения – УХЛ4	
Ввод кабельных линий – снизу	

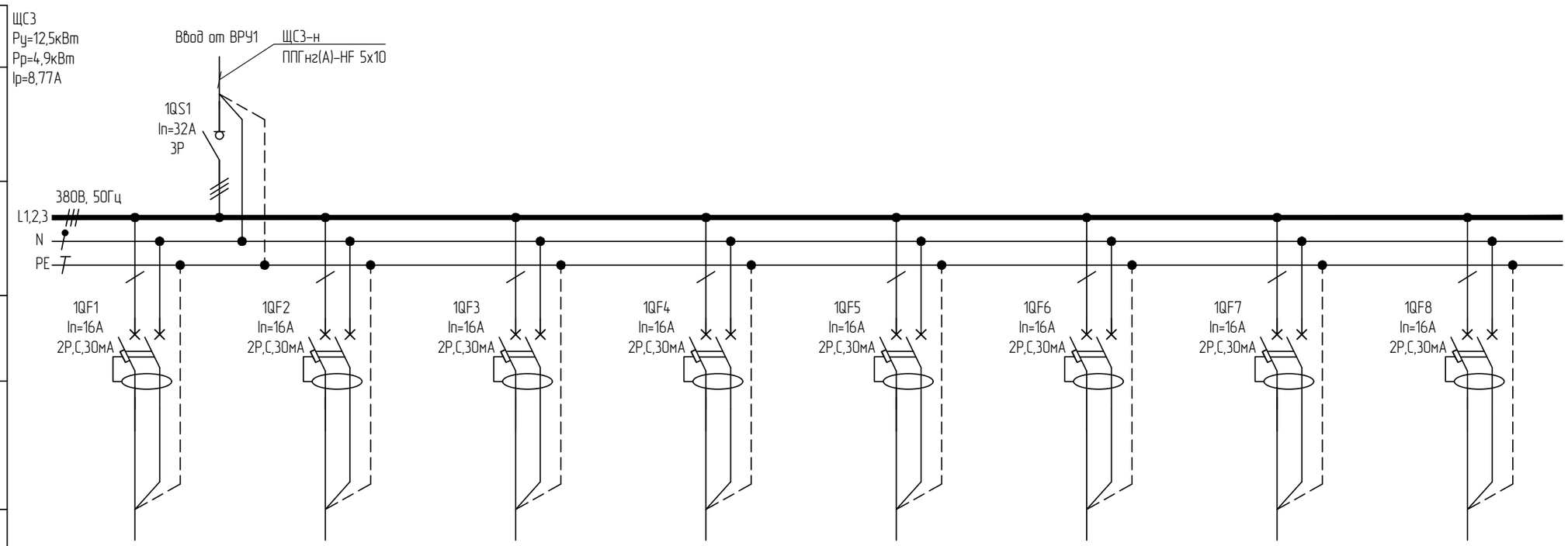

Гр.1	Гр.2	Гр.3	Гр.4	Гр.5	Гр.6	Гр.7	
ППГнг(А)-HF 3х2,5	ППГнг(А)-HF 3х2,5	ППГнг(А)-HF 3х2,5	ППГнг(А)-HF 3х2,5	ППГнг(А)-HF 3х2,5	ППГнг(А)-HF 3х2,5	ППГнг(А)-HF 3х2,5	
2,00	2,00	2,00	2,00	2,00	2,00	0,50	
13,99	13,99	13,99	13,99	13,99	13,99	2,67	
Розеточная группа	Розеточная группа	Розеточная группа	Розеточная группа	Розеточная группа	Розеточная группа	Розеточная группа	Резерв

Согласовано

Взам. инв. №

Подп. и дата

Инв. № подл.

Изм.	Кол.уч.	Лист	№док	Подп.	Дата
Разработал		Ерхов			
Н.контр		Асадуллин			
ГИП		Асадуллин			

ПП-0680/1-ИОС1.2

РТ, г.Набережные Челны, промышленно-коммунальная зона ул. Техническая

Промышленный технопарк «Олимп».. Этап 1. Научно-административное здание

Стадия	Лист	Листов
П	97	

Схема электрическая принципиальная щита ЩС3 (начало)

PARALLAX поволжье

Формат А3

Данные питающей сети: источник питания	
Распределительное устройство	Обозначение/тип Уст.мощность, кВт Расчетная мощность, кВт Расч. ток, А
	Сборные шины
	Защитный аппарат отходящей линии: тип, номинальный ток, А
	Устройство управления
Распределительное устройство, электроприемник	Условное обозначение
	Номер по плану
	Тип кабеля, сечение, кол-во жил
	Ру, кВт
	Ip, A
	Наименование распределительного устройства, электроприемника
Материал корпуса – сталь	
Степень защиты – IP31	
Климатическое исполнение и категория размещения – УХЛ4	
Ввод кабельных линий – снизу	

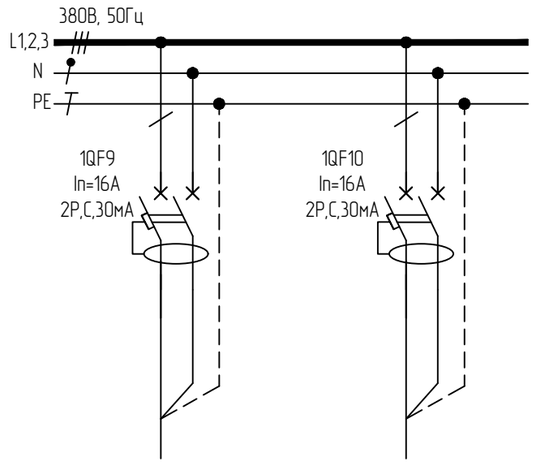

Резерв	Резерв

Согласовано

Взам. инв. №

Подп. и дата

Инв. № подл.

Изм.	Кол.уч.	Лист	№док	Подп.	Дата
Разработал		Ерхов			
Н.контр		Асадуллин			
ГИП		Асадуллин			

ПП-0680/1-ИОС1.2

РТ, г.Набережные Челны, промышленно-коммунальная зона ул. Техническая

Промышленный технопарк «Олимп».. Этап 1. Научно-административное здание

Стадия	Лист	Листов
П	98	

Схема электрическая принципиальная щита ЩС3 (окончание)

PARALLAX поволжье

Формат А3

Данные питающей сети: источник питания	ЩО3 Ру=4,50кВт Рр=4,50кВт Ip=7,21А
Распределительное устройство — Обозначение/тип Уст.мощность, кВт Расчетная мощность, кВт Расч. ток, А	
Распределительное устройство — Сборные шины	
Распределительное устройство — Защитный аппарат отходящей линии: тип, номинальный ток, А	
Распределительное устройство — Устройство управления	
Распределительное устройство, электроприемник — Условное обозначение	
Распределительное устройство, электроприемник — Номер по плану	
Распределительное устройство, электроприемник — Тип кабеля, сечение, кол-во жил	
Распределительное устройство, электроприемник — Ру, кВт	
Распределительное устройство, электроприемник — Ip, А	
Распределительное устройство, электроприемник — Наименование распределительного устройства, электроприемника	
Материал корпуса – сталь	
Степень защиты – IP31	
Климатическое исполнение и категория размещения – УХЛ4	
Ввод кабельных линий – снизу	

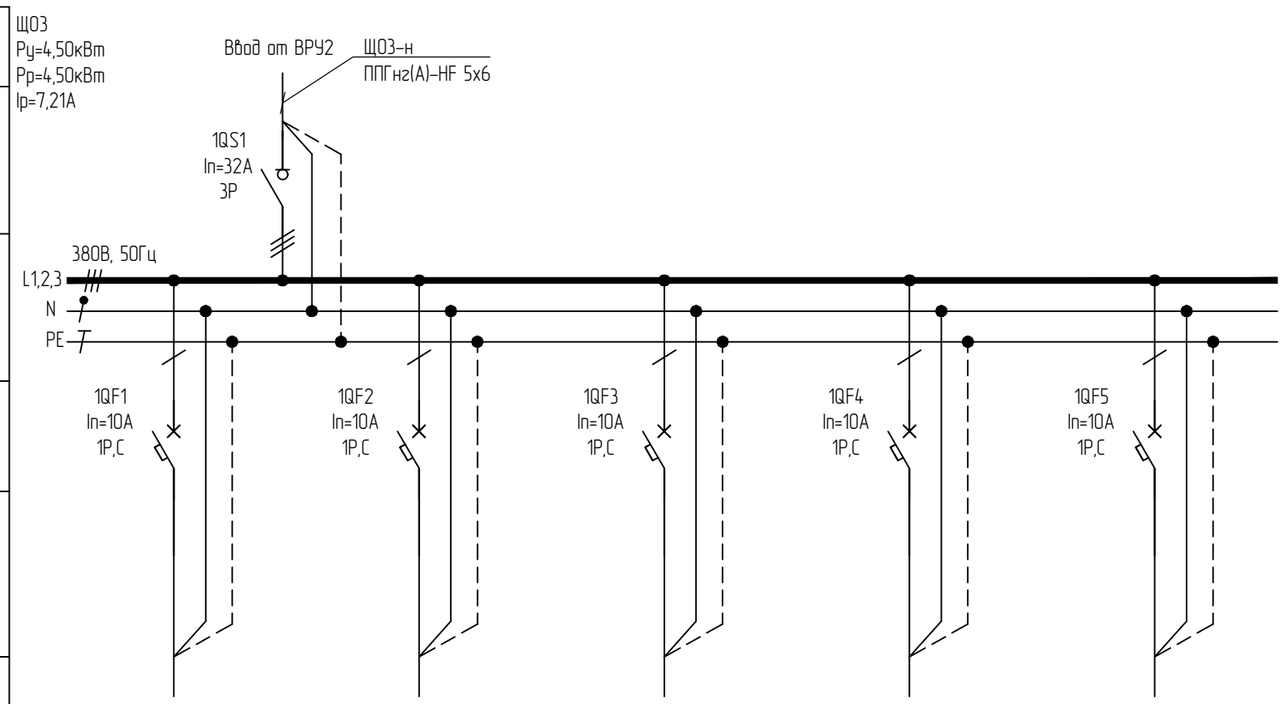

Гр.1	Гр.2	Гр.3		
ППГнг(А)-HF 3х1,5	ППГнг(А)-HF 3х1,5	ППГнг(А)-HF 3х1,5		
1,50	1,50	1,50		
7,18	7,18	7,18		
Рабочее освещение	Рабочее освещение	Рабочее освещение	Резерв	Резерв

Согласовано

Взам. инв. №

Подп. и дата

Инв. № подл.

Изм.	Кол.уч.	Лист	№док	Подп.	Дата
Разработал		Ерхов			
Н.контр		Асадуллин			
ГИП		Асадуллин			

ПП-0680/1-ИОС1.2

РТ, г.Набережные Челны, промышленно-коммунальная зона ул. Техническая

Промышленный технопарк «Олимп».. Этап 1. Научно-административное здание

Стадия	Лист	Листов
П	99	

Схема электрическая принципиальная щита ЩО3

PARALLAX поволжье

Формат А3

Данные питающей сети: источник питания		ЩРВ3 Ру=17кВт Рр=12,75кВт Ip=22,82А
Распределительное устройство	Обозначение/тип Уст.мощность, кВт Расчетная мощность, кВт Расч. ток, А	
	Сборные шины	
	Защитный аппарат отходящей линии: тип, номинальный ток, А	
	Устройство управления	
Распределительное устройство, электроприемник	Условное обозначение	
	Номер по плану	
	Тип кабеля, сечение, кол-во жил	
	Ру, кВт	
	Ip, А	
	Наименование распределительного устройства, электроприемника	
Материал корпуса – сталь		
Степень защиты – IP31		
Климатическое исполнение и категория размещения – УХЛ4		
Ввод кабельных линий – снизу		

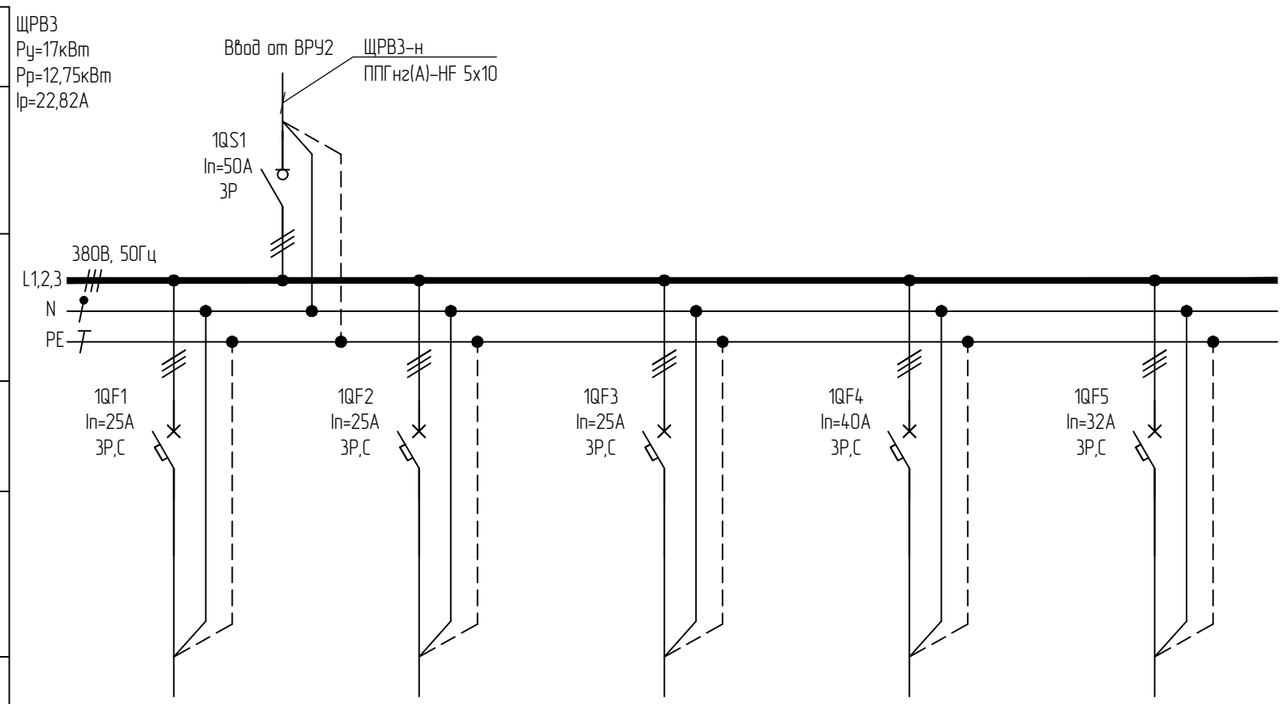

Гр.1	Гр.2	Гр.3		
ППГнг(А)-HF 5х6	ППГнг(А)-HF 5х6	ППГнг(А)-HF 5х4		
6,50	7,00	3,50		
11,63	12,53	6,26		
Шкаф управления вентиляцией ШУПВ3	Шкаф управления вентиляцией ШУПВ4	Шкаф управления вентиляцией ШУПВ9	Резерв	Резерв

Согласовано

Взам. инв. №

Подп. и дата

Инв. № подл.

Изм.	Кол.уч.	Лист	№док	Подп.	Дата
Разработал		Ерхов			
Н.контр		Асадуллин			
ГИП		Асадуллин			

ПП-0680/1-ИОС1.2

РТ, г.Набережные Челны, промышленно-коммунальная зона ул. Техническая

Промышленный технопарк «Олимп».. Этап 1. Научно-административное здание

Стадия	Лист	Листов
П	100	

Схема электрическая принципиальная щита ЩРВ3

PARALLAX поволжье

Формат А3

Данные питающей сети: источник питания	ЩРК3 Ру=88,73кВт Рр=66,55кВт Ip=125,77А
Распределительное устройство	Обозначение/тип Уст.мощность, кВт Расчетная мощность, кВт Расч. ток, А
	Сборные шины
	Защитный аппарат отходящей линии: тип, номинальный ток, А
	Устройство управления
Распределительное устройство, электроприемник	Условное обозначение
	Номер по плану
	Тип кабеля, сечение, кол-во жил
	Ру, кВт
	Ip, А
	Наименование распределительного устройства, электроприемника
Материал корпуса – сталь	
Степень защиты – IP31	
Климатическое исполнение и категория размещения – УХЛ4	
Ввод кабельных линий – снизу	

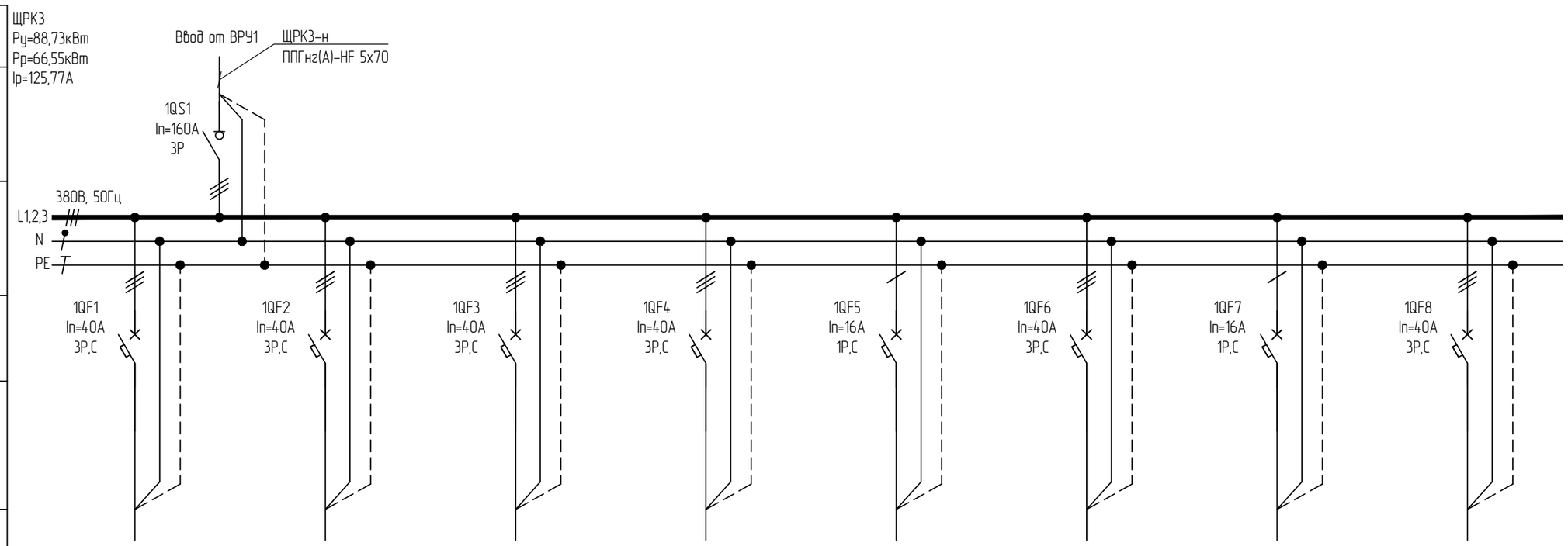

Гр.1	Гр.2	Гр.3	Гр.4	Гр.5	Гр.6	Гр.7	Гр.8
ППГнг(А)-HF 5х6	ППГнг(А)-HF 5х6	ППГнг(А)-HF 5х6	ППГнг(А)-HF 5х6	ППГнг(А)-HF 3х2,5	ППГнг(А)-HF 5х6	ППГнг(А)-HF 3х2,5	ППГнг(А)-HF 5х6
10,60	6,36	10,60	7,80	0,98	7,80	0,21	10,60
18,97	14,88	18,97	18,25	6,85	18,25	1,47	18,97
Наружный блок кондиционера	Наружный блок кондиционера	Наружный блок кондиционера	Наружный блок кондиционера	Внутренние блоки кондиционеров	Наружный блок кондиционера	Внутренние блоки кондиционеров	Наружный блок кондиционера

Согласовано

Взам. инв. №

Подп. и дата

Инв. № подл.

Изм.	Кол.уч.	Лист	№док	Подп.	Дата
Разработал		Ерхов			
Н.контр		Асадуллин			
ГИП		Асадуллин			

ПП-0680/1-ИОС1.2

РТ, г.Набережные Челны, промышленно-коммунальная зона ул. Техническая

Промышленный технопарк «Олимп».. Этап 1. Научно-административное здание

Стадия	Лист	Листов
П	101	

Схема электрическая принципиальная щита ЩРК3(начало)

PARALLAX поволжье

Формат А3

Данные питающей сети: источник питания	
Распределительное устройство	Обозначение/тип Уст.мощность, кВт Расчетная мощность, кВт Расч. ток, А
	Сборные шины
	Защитный аппарат отходящей линии: тип, номинальный ток, А
	Устройство управления
Распределительное устройство, электроприемник	Условное обозначение
	Номер по плану
	Тип кабеля, сечение, кол-во жил
	Ру, кВт
	Ip, А
	Наименование распределительного устройства, электроприемника
Материал корпуса – сталь	
Степень защиты – IP31	
Климатическое исполнение и категория размещения – УХЛ4	
Ввод кабельных линий – снизу	

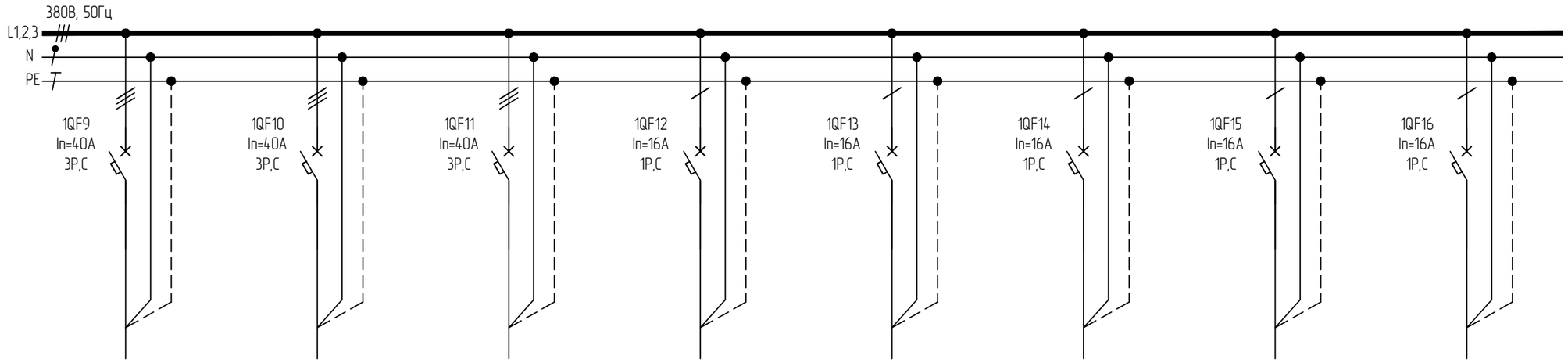

Гр.9	Гр.10	Гр.11	Гр.12	Гр.13	Гр.14	Гр.15	Гр.16
ППГнг(А)-HF 5х6	ППГнг(А)-HF 5х6	ППГнг(А)-HF 5х6	ППГнг(А)-HF 3х2,5	ППГнг(А)-HF 3х2,5	ППГнг(А)-HF 3х2,5	ППГнг(А)-HF 3х2,5	ППГнг(А)-HF 3х2,5
10,60	6,36	10,60	1,30	1,46	1,46	1,00	1,00
18,97	11,38	18,97	9,09	8,85	8,85	6,06	6,06
Наружный блок кондиционера	Наружный блок кондиционера	Наружный блок кондиционера	Наружный блок кондиционера	Наружный блок кондиционера	Наружный блок кондиционера	Наружный блок кондиционера	Наружный блок кондиционера

Согласовано

Взам. инв. №

Подп. и дата

Инв. № подл.

Изм.	Кол.уч.	Лист	№док	Подп.	Дата
Разработал		Ерхов			
Н.контр		Асадуллин			
ГИП		Асадуллин			

ПП-0680/1-ИОС1.2

РТ, г.Набережные Челны, промышленно-коммунальная зона ул. Техническая

Промышленный технопарк «Олимп».. Этап 1. Научно-административное здание

Стадия	Лист	Листов
П	102	

Схема электрическая принципиальная щита ЩРК3(продолжение)

PARALLAX поволжье

Формат А3

Данные питающей сети: источник питания	
Распределительное устройство	Обозначение/тип Уст.мощность, кВт Расчетная мощность, кВт Расч. ток, А
	Сборные шины
	Защитный аппарат отходящей линии: тип, номинальный ток, А
	Устройство управления
Распределительное устройство, электроприемник	Условное обозначение
	Номер по плану
	Тип кабеля, сечение, кол-во жил
	Ру, кВт
	Ip, А
	Наименование распределительного устройства, электроприемника
Материал корпуса – сталь	
Степень защиты – IP31	
Климатическое исполнение и категория размещения – УХЛ4	
Ввод кабельных линий – снизу	

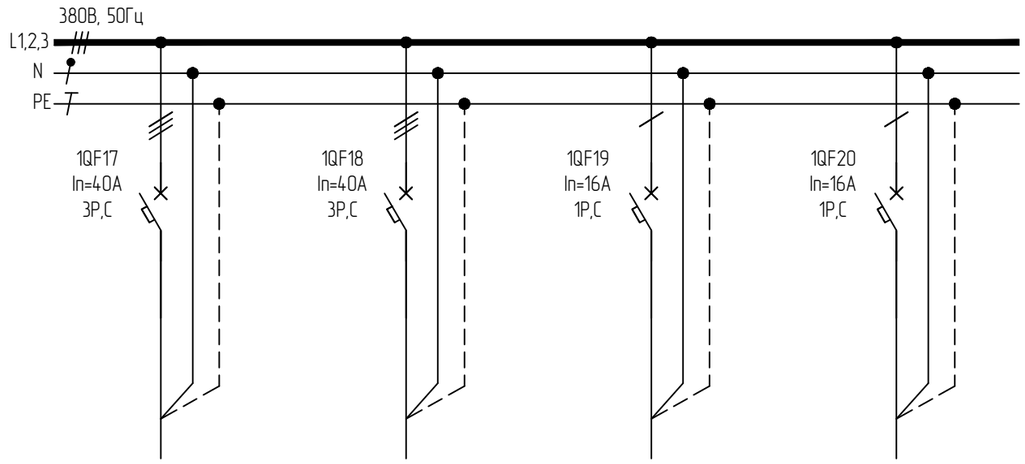

Резерв	Резерв	Резерв	Резерв

Согласовано

Взам. инв. №

Подп. и дата

Инв. № подл.

						ПП-0680/1-ИОС1.2
						РТ, г.Набережные Челны, промышленно-коммунальная зона ул. Техническая
Изм.	Кол.уч.	Лист	№док	Подп.	Дата	
Разработал		Ерхов				Промышленный технопарк «Олимп».. Этап 1. Научно-административное здание
Н.контр		Асадуллин				
ГИП		Асадуллин				
						Схема электрическая принципиальная щита ЩРК3(окончание)

Стадия	Лист	Листов
П	103	

PARALLAX поволжье

Формат А3

Данные питающей сети: источник питания	ЩРС03 Ру=15,6кВт Рр=15,6кВт Ip=36,51А
Распределительное устройство	Обозначение/тип Уст.мощность, кВт Расчетная мощность, кВт Расч. ток, А
	Сборные шины
	Защитный аппарат отходящей линии: тип, номинальный ток, А
	Устройство управления
Распределительное устройство, электроприемник	Условное обозначение
	Номер по плану
	Тип кабеля, сечение, кол-во жил
	Ру, кВт
	Ip, А
	Наименование распределительного устройства, электроприемника
Материал корпуса – сталь	
Степень защиты – IP31	
Климатическое исполнение и категория размещения – УХЛ4	
Ввод кабельных линий – снизу	

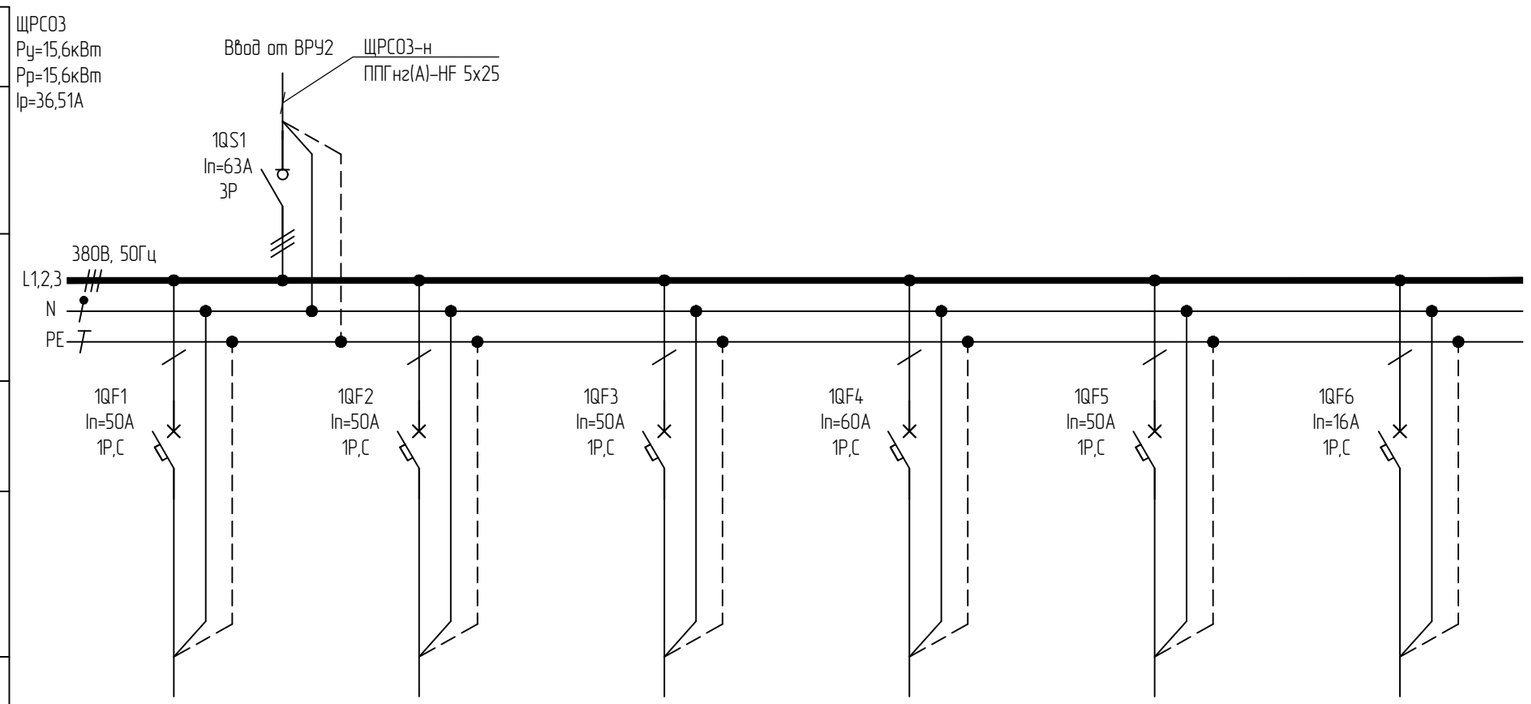

Гр.1	Гр.2	Гр.3	Гр.4		
ППГнг(А)-HF 3х10	ППГнг(А)-HF 3х10	ППГнг(А)-HF 3х10	ППГнг(А)-HF 3х2,5		
5,00	5,00	5,00	0,60		
34,97	34,97	34,97	4,20		
Слаботочное оборудование раздела СО	Слаботочное оборудование раздела СО	Слаботочное оборудование раздела СО	Слаботочное оборудование раздела СКУД	Резерв	Резерв

Согласовано

Взам. инв. №

Подп. и дата

Инв. № подл.

Изм.	Кол.уч.	Лист	№док	Подп.	Дата
Разработал		Ерхов			
Н.контр		Асадуллин			
ГИП		Асадуллин			

ПП-0680/1-ИОС1.2

РТ, г.Набережные Челны, промышленно-коммунальная зона ул. Техническая

Промышленный технопарк «Олимп».. Этап 1. Научно-административное здание

Стадия	Лист	Листов
П	104	

Схема электрическая принципиальная щита ЩРС03

PARALLAX поволжье

Формат А3

Данные питающей сети: источник питания	ЩПС3 Ру=0,7кВт Рр=0,7кВт Ip=1,64А
Распределительное устройство: Обозначение/тип Уст.мощность, кВт Расчетная мощность, кВт Расч. ток, А	
Распределительное устройство: Сборные шины	
Распределительное устройство: Защитный аппарат отходящей линии: тип, номинальный ток, А	
Распределительное устройство: Устройство управления	
Распределительное устройство, электроприемник: Условное обозначение	
Распределительное устройство, электроприемник: Номер по плану	
Распределительное устройство, электроприемник: Тип кабеля, сечение, кол-во жил	
Распределительное устройство, электроприемник: Ру, кВт	
Распределительное устройство, электроприемник: Ip, А	
Распределительное устройство, электроприемник: Наименование распределительного устройства, электроприемника	
Материал корпуса – сталь	
Степень защиты – IP31	
Климатическое исполнение и категория размещения – УХЛ4	
Ввод кабельных линий – снизу	
Фасадная часть красного цвета	

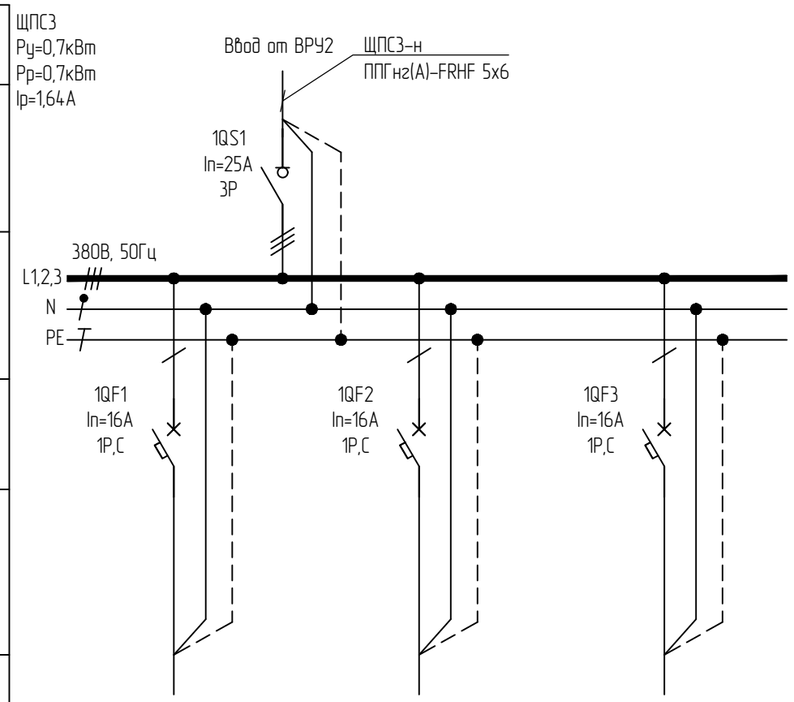

Гр.1	Гр.2	
ППГнг(А)-FRHF 3х2,5	ППГнг(А)-FRHF 3х2,5	
0,45	0,25	
3,15	1,75	
Пусковые блоки системы АПС для огнезадерживающих клапанов	Шкаф ШУЗ системы АПС	Резерв

Согласовано

Взам. инв. №

Подп. и дата

Инв. № подл.

Изм.	Кол.уч.	Лист	№док	Подп.	Дата
Разработал		Ерхов			
Н.контр		Асадуллин			
ГИП		Асадуллин			

ПП-0680/1-ИОС1.2

РТ, г.Набережные Челны, промышленно-коммунальная зона ул. Техническая

Промышленный технопарк «Олимп».. Этап 1. Научно-административное здание

Стадия	Лист	Листов
П	105	

Схема электрическая принципиальная щита ЩПС3

PARALLAX поволжье

Формат А3

Данные питающей сети: источник питания		ЩОА3 Ру=1,2кВт Рр=1,2кВт Ip=1,92A
Распределительное устройство	Обозначение/тип Уст.мощность, кВт Расчетная мощность, кВт Расч. ток, А	
	Сборные шины	
	Защитный аппарат отходящей линии: тип, номинальный ток, А	
	Устройство управления	
Распределительное устройство, электроприемник	Условное обозначение	
	Номер по плану	
	Тип кабеля, сечение, кол-во жил	
	Ру, кВт	
	Ip, A	
	Наименование распределительного устройства, электроприемника	
Материал корпуса – сталь		
Степень защиты – IP31		
Климатическое исполнение и категория размещения – УХЛ4		
Ввод кабельных линий – снизу		

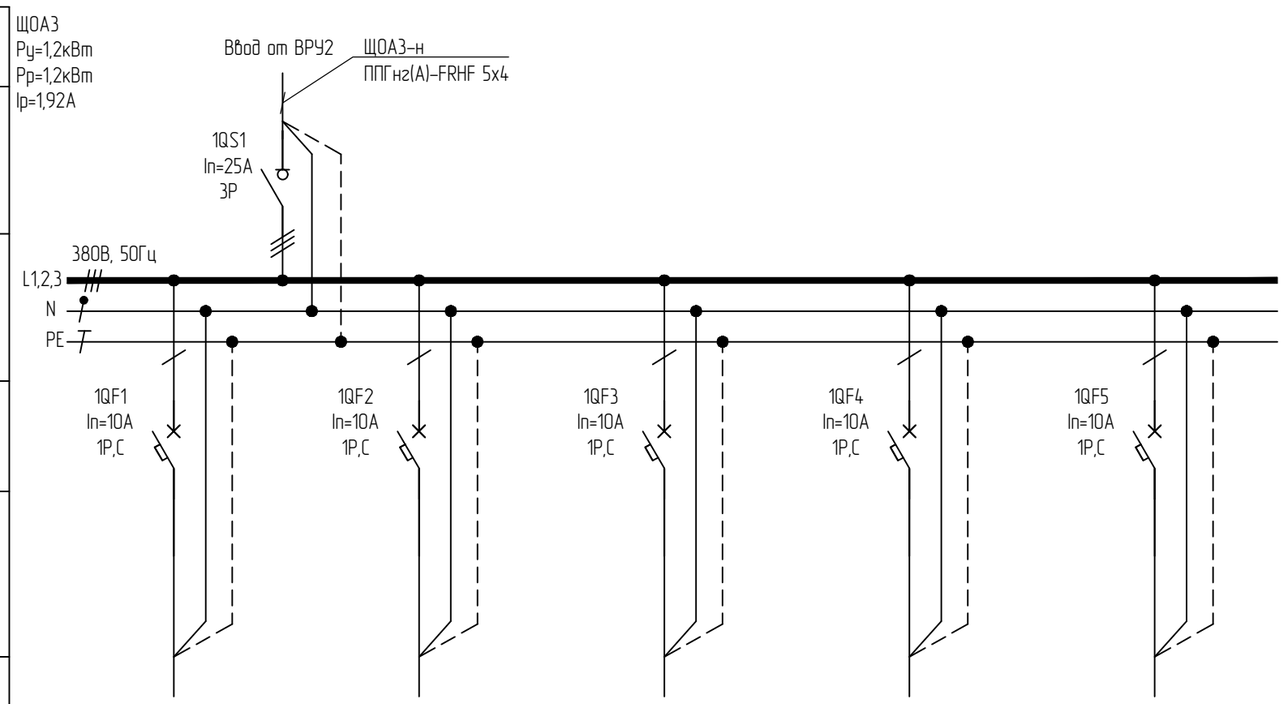

Гр.1	Гр.2	Гр.3		
ППГнг(А)-FRHF 3х1,5	ППГнг(А)-FRHF 3х1,5	ППГнг(А)-FRHF 3х1,5		
0,40	0,40	0,40		
1,91	1,91	1,91		
Аварийное освещение	Аварийное освещение	Аварийное освещение	Резерв	Резерв

Согласовано

Взам. инв. №

Подп. и дата

Инв. № подл.

Изм.	Кол.уч.	Лист	№док	Подп.	Дата
Разработал		Ерхов			
Н.контр		Асадуллин			
ГИП		Асадуллин			

ПП-0680/1-ИОС1.2

РТ, г.Набережные Челны, промышленно-коммунальная зона ул. Техническая

Промышленный технопарк «Олимп».. Этап 1. Научно-административное здание

Стадия	Лист	Листов
П	106	

Схема электрическая принципиальная щита ЩОА3

PARALLAX поволжье

Формат А3

Данные питающей сети: источник питания	ЩС308 Ру=1,86кВт Рр=1,06кВт Ip=1,98А
Распределительное устройство	Обозначение/тип Уст.мощность, кВт Расчетная мощность, кВт Расч. ток, А
	Сборные шины
	Защитный аппарат отходящей линии: тип, номинальный ток, А
	Устройство управления
Распределительное устройство, электроприемник	Условное обозначение
	Номер по плану
	Тип кабеля, сечение, кол-во жил
	Ру, кВт
	Ip, А
	Наименование распределительного устройства, электроприемника
Материал корпуса – сталь	
Степень защиты – IP31	
Климатическое исполнение и категория размещения – УХЛ4	
Ввод кабельных линий – снизу	

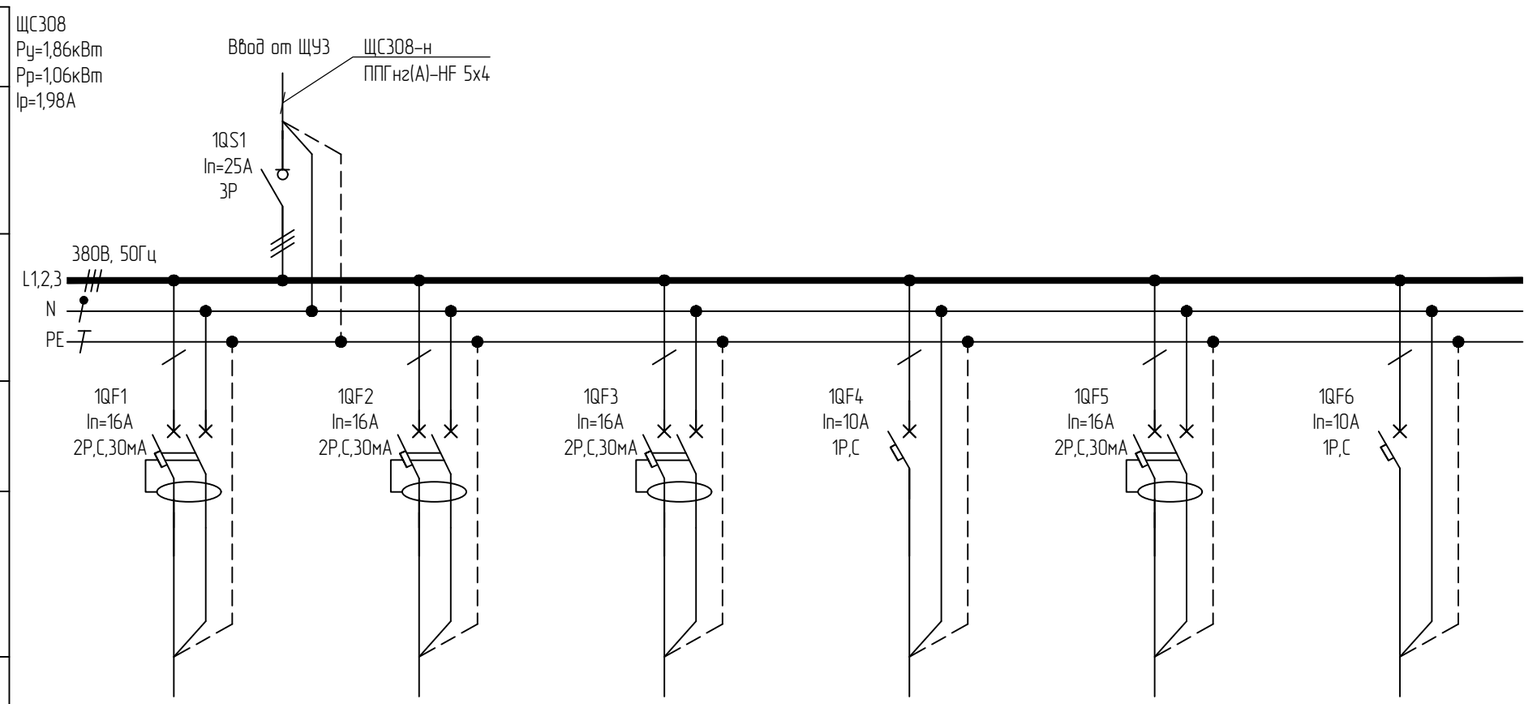

Гр.1	Гр.2	Гр.3	Гр.4		
ППГнг(А)-HF 3х2,5	ППГнг(А)-HF 3х2,5	ППГнг(А)-HF 3х2,5	ППГнг(А)-HF 3х1,5		
0,50	0,50	0,50	0,36		
3,50	2,67	2,67	1,72		
Розеточная группа пом. 308	Розеточная группа пом. 308	Розеточная группа пом. 308	Рабочее освещение пом. 308	Резерв	Резерв

Согласовано

Взам. инв. №

Подп. и дата

Инв. № подл.

Изм.	Кол.уч.	Лист	№док	Подп.	Дата
Разработал		Ерхов			
Н.контр		Асадуллин			
ГИП		Асадуллин			

ПП-0680/1-ИОС1.2

РТ, г.Набережные Челны, промышленно-коммунальная зона ул. Техническая

Промышленный технопарк «Олимп».. Этап 1. Научно-административное здание

Стадия	Лист	Листов
П	107	

Схема электрическая принципиальная щита ЩС308

PARALLAX поволжье

Формат А3

Данные питающей сети: источник питания	ЩС309 Ру=30,36кВт Рр=13,26кВт Ip=30,25А
Распределительное устройство: Обозначение/тип Уст.мощность, кВт Расчетная мощность, кВт Расч. ток, А	
Распределительное устройство: Сборные шины	
Распределительное устройство: Защитный аппарат отходящей линии: тип, номинальный ток, А	
Распределительное устройство: Устройство управления	
Распределительное устройство, электроприемник: Условное обозначение	
Распределительное устройство, электроприемник: Номер по плану	
Распределительное устройство, электроприемник: Тип кабеля, сечение, кол-во жил	
Распределительное устройство, электроприемник: Ру, кВт	
Распределительное устройство, электроприемник: Ip, А	
Распределительное устройство, электроприемник: Наименование распределительного устройства, электроприемника	
Материал корпуса – сталь	
Степень защиты – IP31	
Климатическое исполнение и категория размещения – УХЛ4	
Ввод кабельных линий – снизу	

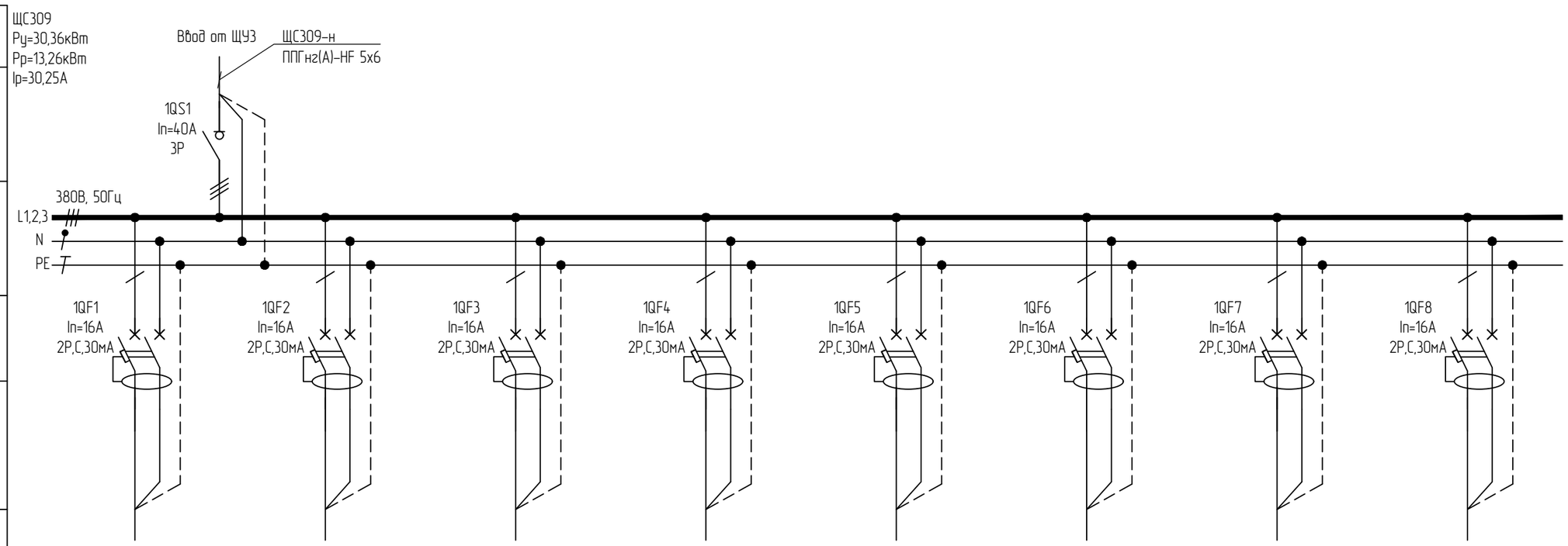

Гр.1	Гр.2	Гр.3	Гр.4	Гр.5	Гр.6	Гр.7	Гр.8
ППГнг(А)-HF 3х2,5	ППГнг(А)-HF 3х2,5	ППГнг(А)-HF 3х2,5	ППГнг(А)-HF 3х2,5	ППГнг(А)-HF 3х2,5	ППГнг(А)-HF 3х2,5	ППГнг(А)-HF 3х2,5	ППГнг(А)-HF 3х2,5
1,50	2,00	2,00	2,00	2,00	2,00	2,00	2,00
10,49	13,99	13,99	13,99	13,99	13,99	13,99	13,99
Розеточная группа пом. 309	Розеточная группа пом. 309	Розеточная группа пом. 309	Розеточная группа пом. 309	Розеточная группа пом. 309	Розеточная группа пом. 309	Розеточная группа пом. 309	Розеточная группа пом. 309

Согласовано

Взам. инв. №

Подп. и дата

Инв. № подл.

Изм.	Кол.уч.	Лист	№док	Подп.	Дата
Разработал		Ерхов			
Н.контр		Асадуллин			
ГИП		Асадуллин			

ПП-0680/1-ИОС1.2

РТ, г.Набережные Челны, промышленно-коммунальная зона ул. Техническая

Промышленный технопарк «Олимп».. Этап 1. Научно-административное здание

Стадия	Лист	Листов
П	108	

Схема электрическая принципиальная щита ЩС309 (начало)

PARALLAX поволжье

Формат А3

Данные питающей сети: источник питания	
Распределительное устройство	Обозначение/тип Уст.мощность, кВт Расчетная мощность, кВт Расч. ток, А
	Сборные шины
	Защитный аппарат отходящей линии: тип, номинальный ток, А
	Устройство управления
Распределительное устройство, электроприемник	Условное обозначение
	Номер по плану
	Тип кабеля, сечение, кол-во жил
	Ру, кВт
	Ip, А
	Наименование распределительного устройства, электроприемника
Материал корпуса – сталь	
Степень защиты – IP31	
Климатическое исполнение и категория размещения – УХЛ4	
Ввод кабельных линий – снизу	

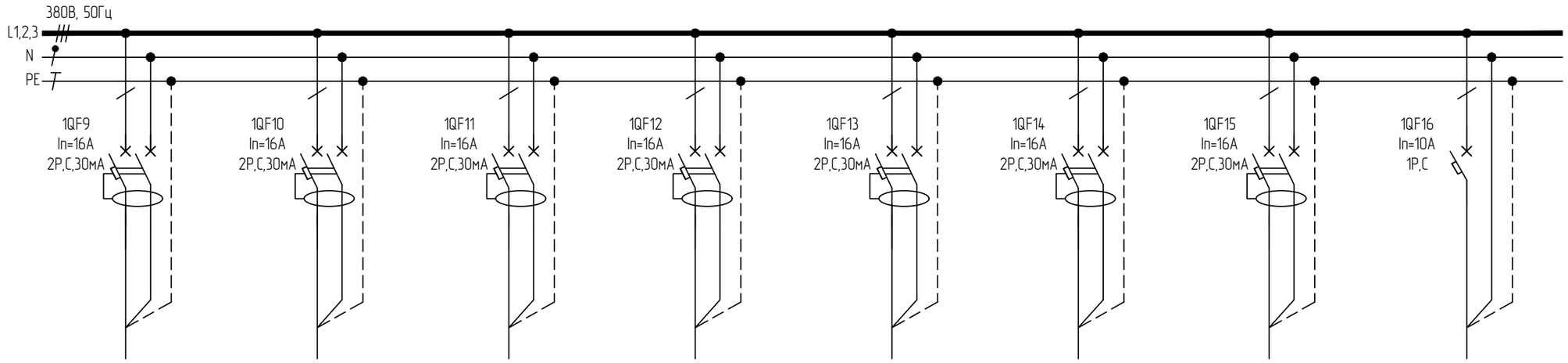

Гр.9	Гр.10	Гр.11	Гр.12	Гр.13	Гр.14	Гр.15	Гр.16
ППГнг(А)-HF 3х2,5	ППГнг(А)-HF 3х2,5	ППГнг(А)-HF 3х2,5	ППГнг(А)-HF 3х2,5	ППГнг(А)-HF 3х2,5	ППГнг(А)-HF 3х2,5	ППГнг(А)-HF 3х2,5	ППГнг(А)-HF 3х1,5
2,00	2,00	1,00	2,00	2,00	2,00	2,00	1,62
13,99	13,99	6,99	13,99	13,99	13,99	13,99	7,75
Розеточная группа пом. 309	Розеточная группа пом. 309	Розеточная группа пом. 309	Розеточная группа пом. 309	Розеточная группа пом. 309	Розеточная группа пом. 309	Розеточная группа пом. 309	Рабочее освещение пом. 309

Согласовано

Взам. инв. №

Подп. и дата

Инв. № подл.

Изм.	Кол.уч.	Лист	№док	Подп.	Дата
Разработал		Ерхов			
Н.контр		Асадуллин			
ГИП		Асадуллин			

ПП-0680/1-ИОС1.2

РТ, г.Набережные Челны, промышленно-коммунальная зона ул. Техническая

Промышленный технопарк «Олимп».. Этап 1. Научно-административное здание

Стадия	Лист	Листов
П	109	

Схема электрическая принципиальная щита ЩС309 (продолжение)

PARALLAX поволжье

Формат А3

Данные питающей сети: источник питания	
Распределительное устройство	Обозначение/тип Уст.мощность, кВт Расчетная мощность, кВт Расч. ток, А
	Сборные шины
	Защитный аппарат отходящей линии: тип, номинальный ток, А
	Устройство управления
Распределительное устройство, электроприемник	Условное обозначение
	Номер по плану
	Тип кабеля, сечение, кол-во жил
	Ру, кВт
	Ip, A
	Наименование распределительного устройства, электроприемника
Материал корпуса – сталь	
Степень защиты – IP31	
Климатическое исполнение и категория размещения – УХЛ4	
Ввод кабельных линий – снизу	

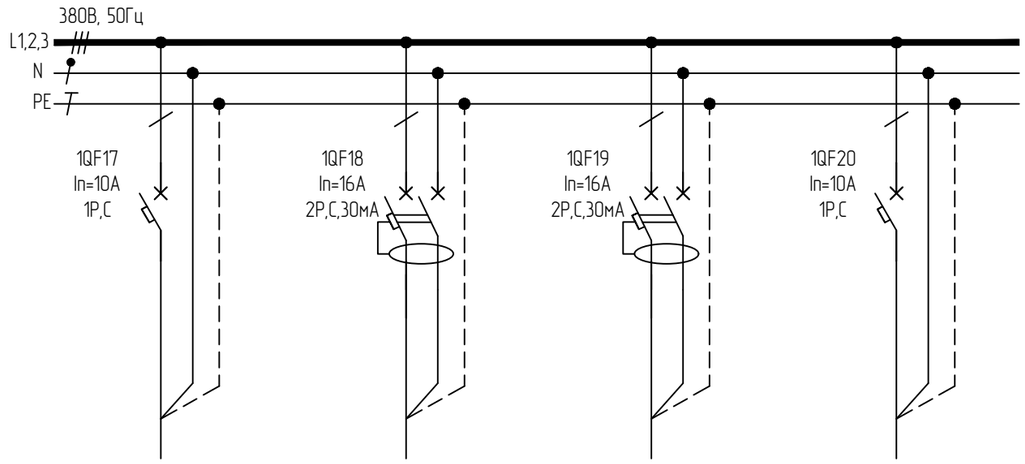

Гр.17			
ППГнг(А)-FRHF 4х1,5			
0,24			
1,15			
Аварийное освещение с АКБ пом. 309	Резерв	Резерв	Резерв

Согласовано

Взам. инв. №

Подп. и дата

Инв. № подл.

Изм.	Кол.уч.	Лист	№док	Подп.	Дата
Разработал		Ерхов			
Н.контр		Асадуллин			
ГИП		Асадуллин			

ПП-0680/1-ИОС1.2

РТ, г.Набережные Челны, промышленно-коммунальная зона ул. Техническая

Промышленный технопарк «Олимп».. Этап 1. Научно-административное здание

Стадия	Лист	Листов
П	110	

Схема электрическая принципиальная щита ЩС309 (окончание)

PARALLAX поволжье

Формат А3

Данные питающей сети: источник питания	ЩС311 Ру=49,88кВт Рр=21,68кВт Ip=49,53А
Распределительное устройство	Обозначение/тип Уст.мощность, кВт Расчетная мощность, кВт Расч. ток, А
	Сборные шины
	Защитный аппарат отходящей линии: тип, номинальный ток, А
	Устройство управления
Распределительное устройство, электроприемник	Условное обозначение
	Номер по плану
	Тип кабеля, сечение, кол-во жил
	Ру, кВт
	Ip, А
	Наименование распределительного устройства, электроприемника
Материал корпуса – сталь	
Степень защиты – IP31	
Климатическое исполнение и категория размещения – УХЛ4	
Ввод кабельных линий – снизу	

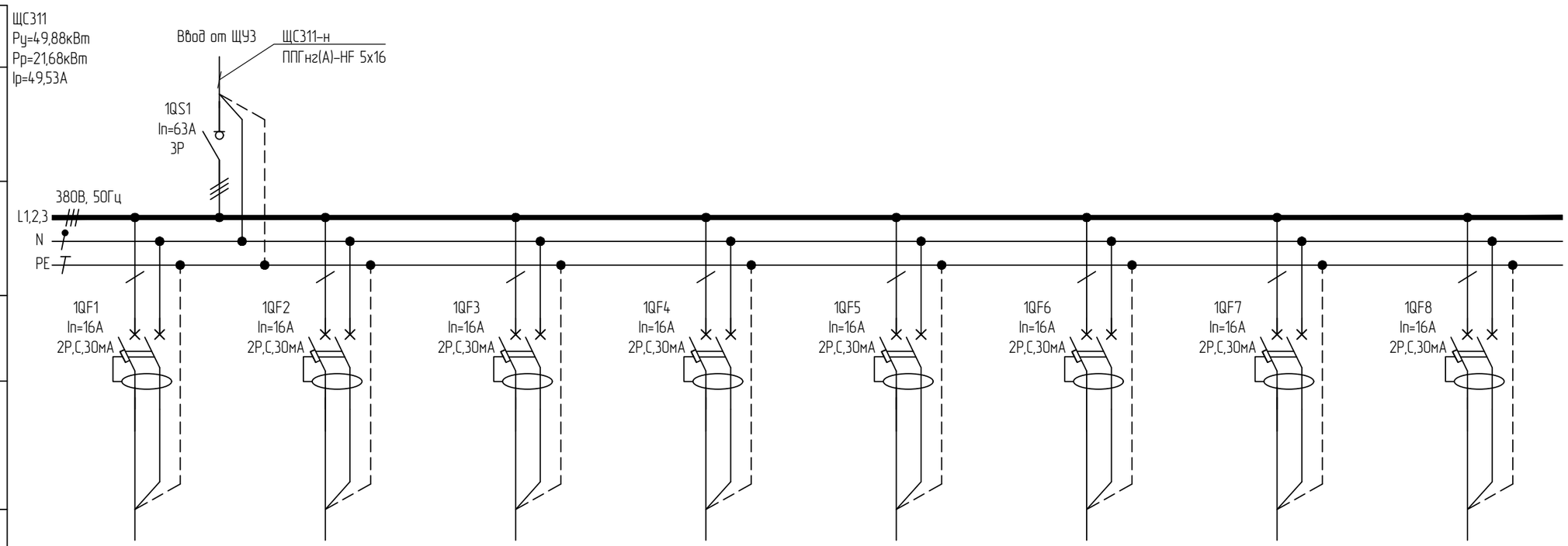

Гр.1	Гр.2	Гр.3	Гр.4	Гр.5	Гр.6	Гр.7	Гр.8
ППГнг(А)-HF 3х2,5	ППГнг(А)-HF 3х2,5	ППГнг(А)-HF 3х2,5	ППГнг(А)-HF 3х2,5	ППГнг(А)-HF 3х2,5	ППГнг(А)-HF 3х2,5	ППГнг(А)-HF 3х2,5	ППГнг(А)-HF 3х2,5
2,00	2,00	2,00	2,00	2,00	2,00	2,00	2,00
13,99	13,99	13,99	13,99	13,99	13,99	13,99	13,99
Розеточная группа пом. 311	Розеточная группа пом. 311	Розеточная группа пом. 311	Розеточная группа пом. 311	Розеточная группа пом. 311	Розеточная группа пом. 311	Розеточная группа пом. 311	Розеточная группа пом. 311

Согласовано

Взам. инв. №

Подп. и дата

Инв. № подл.

Изм.	Кол.уч.	Лист	№док	Подп.	Дата
Разработал		Ерхов			
Н.контр		Асадуллин			
ГИП		Асадуллин			

ПП-0680/1-ИОС1.2

РТ, г.Набережные Челны, промышленно-коммунальная зона ул. Техническая

Промышленный технопарк «Олимп».. Этап 1. Научно-административное здание

Стадия	Лист	Листов
П	111	

Схема электрическая принципиальная щита ЩС311 (начало)

PARALLAX поволжье

Формат А3

Данные питающей сети: источник питания	
Распределительное устройство	Обозначение/тип Уст.мощность, кВт Расчетная мощность, кВт Расч. ток, А
	Сборные шины
	Защитный аппарат отходящей линии: тип, номинальный ток, А
	Устройство управления
Распределительное устройство, электроприемник	Условное обозначение
	Номер по плану
	Тип кабеля, сечение, кол-во жил
	Ру, кВт
	Ip, А
	Наименование распределительного устройства, электроприемника
Материал корпуса – сталь	
Степень защиты – IP31	
Климатическое исполнение и категория размещения – УХЛ4	
Ввод кабельных линий – снизу	

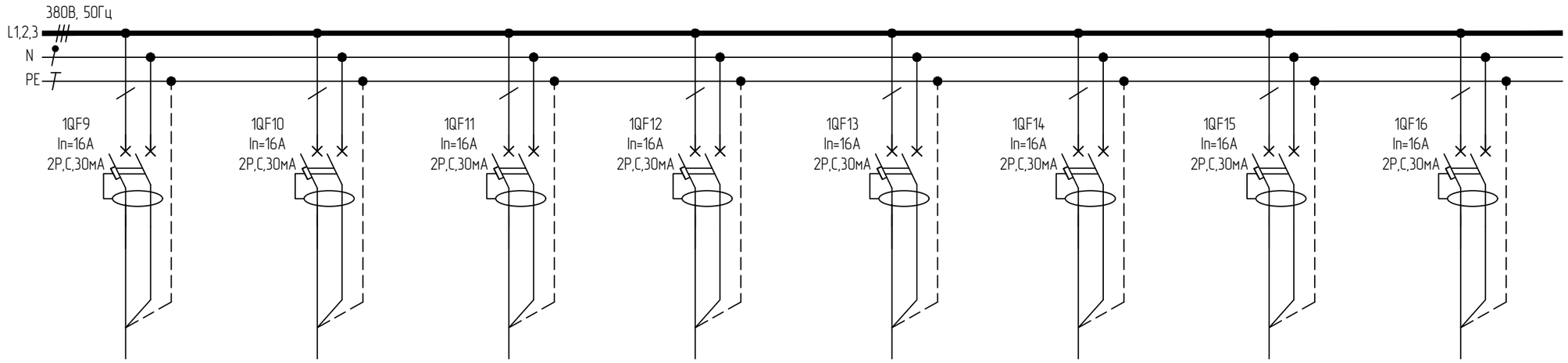

Гр.9	Гр.10	Гр.11	Гр.12	Гр.13	Гр.14	Гр.15	Гр.16
ППГнг(А)-HF 3х2,5	ППГнг(А)-HF 3х2,5	ППГнг(А)-HF 3х2,5	ППГнг(А)-HF 3х2,5	ППГнг(А)-HF 3х2,5	ППГнг(А)-HF 3х2,5	ППГнг(А)-HF 3х2,5	ППГнг(А)-HF 3х2,5
2,00	2,00	2,00	2,00	1,50	1,50	2,00	2,00
13,99	13,99	13,99	13,99	10,49	10,49	13,99	13,99
Розеточная группа пом. 311	Розеточная группа пом. 311	Розеточная группа пом. 311	Розеточная группа пом. 311	Розеточная группа пом. 311	Розеточная группа пом. 311	Розеточная группа пом. 311	Розеточная группа пом. 311

Согласовано

Взам. инв. №

Подп. и дата

Инв. № подл.

Изм.	Кол.уч.	Лист	№док	Подп.	Дата
Разработал		Ерхов			
Н.контр		Асадуллин			
ГИП		Асадуллин			

ПП-0680/1-ИОС1.2

РТ, г.Набережные Челны, промышленно-коммунальная зона ул. Техническая

Промышленный технопарк «Олимп».. Этап 1. Научно-административное здание

Стадия	Лист	Листов
П	112	

Схема электрическая принципиальная щита ЩС311 (продолжение)

PARALLAX поволжье

Формат А3

Данные питающей сети: источник питания	
Распределительное устройство	Обозначение/тип Уст.мощность, кВт Расчетная мощность, кВт Расч. ток, А
	Сборные шины
	Защитный аппарат отходящей линии: тип, номинальный ток, А
	Устройство управления
Распределительное устройство, электроприемник	Условное обозначение
	Номер по плану
	Тип кабеля, сечение, кол-во жил
	Ру, кВт
	Ip, А
	Наименование распределительного устройства, электроприемника
Материал корпуса – сталь	
Степень защиты – IP31	
Климатическое исполнение и категория размещения – УХЛ4	
Ввод кабельных линий – снизу	

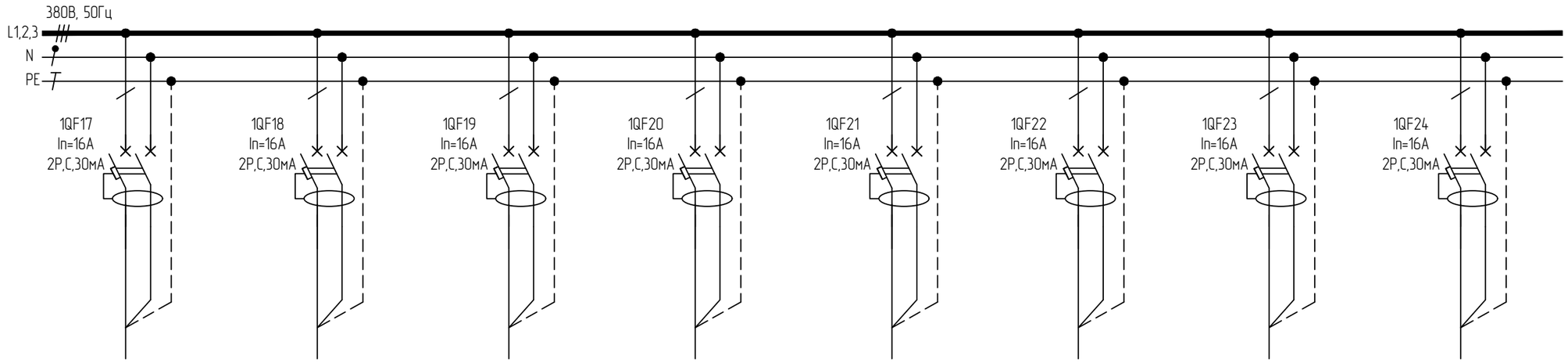

Гр.17	Гр.18	Гр.19	Гр.20	Гр.21	Гр.22	Гр.23	Гр.24
ППГнг(А)-HF 3х2,5	ППГнг(А)-HF 3х2,5	ППГнг(А)-HF 3х2,5	ППГнг(А)-HF 3х2,5	ППГнг(А)-HF 3х2,5	ППГнг(А)-HF 3х2,5	ППГнг(А)-HF 3х2,5	ППГнг(А)-HF 3х2,5
2,00	2,00	2,00	2,00	2,00	2,00	2,00	2,00
13,99	13,99	13,99	13,99	13,99	13,99	13,99	13,99
Розеточная группа пом. 311	Розеточная группа пом. 311	Розеточная группа пом. 311	Розеточная группа пом. 311	Розеточная группа пом. 311	Розеточная группа пом. 311	Розеточная группа пом. 311	Розеточная группа пом. 311

Согласовано

Взам. инв. №

Подп. и дата

Инв. № подл.

Изм.	Кол.уч.	Лист	№док	Подп.	Дата
Разработал		Ерхов			
Н.контр		Асадуллин			
ГИП		Асадуллин			

ПП-0680/1-ИОС1.2

РТ, г.Набережные Челны, промышленно-коммунальная зона ул. Техническая

Промышленный технопарк «Олимп».. Этап 1. Научно-административное здание

Стадия	Лист	Листов
П	113	

Схема электрическая принципиальная щита ЩС311 (продолжение)

PARALLAX поволжье

Формат А3

Данные питающей сети: источник питания	
Распределительное устройство	Обозначение/тип Уст.мощность, кВт Расчетная мощность, кВт Расч. ток, А
	Сборные шины
	Защитный аппарат отходящей линии: тип, номинальный ток, А
	Устройство управления
Распределительное устройство, электроприемник	Условное обозначение
	Номер по плану
	Тип кабеля, сечение, кол-во жил
	Ру, кВт
	Ip, A
	Наименование распределительного устройства, электроприемника
Материал корпуса – сталь	
Степень защиты – IP31	
Климатическое исполнение и категория размещения – УХЛ4	
Ввод кабельных линий – снизу	

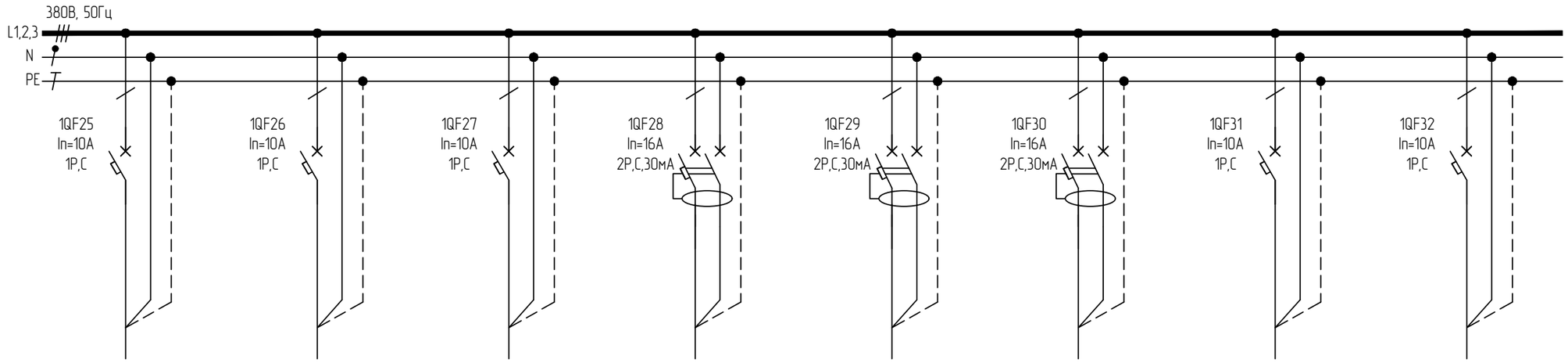

Гр.25	Гр.26	Гр.27					
ППГнг(А)-HF 3х1,5	ППГнг(А)-HF 3х1,5	ППГнг(А)-FRHF 4х1,5					
1,20	1,20	0,48					
5,74	5,74	2,30					
Рабочее освещение пом. 311	Рабочее освещение пом. 311	Аварийное освещение с АКБ пом. 311	Резерв	Резерв	Резерв	Резерв	Резерв

Согласовано

Взам. инв. №

Подп. и дата

Инв. № подл.

Изм.	Кол.уч.	Лист	№док	Подп.	Дата
Разработал		Ерхов			
Н.контр		Асадуллин			
ГИП		Асадуллин			

ПП-0680/1-ИОС1.2

РТ, г.Набережные Челны, промышленно-коммунальная зона ул. Техническая

Промышленный технопарк «Олимп».. Этап 1. Научно-административное здание

Стадия	Лист	Листов
П	114	

Схема электрическая принципиальная щита ЩС311 (окончание)

PARALLAX поволжье

Формат А3

Данные питающей сети: источник питания	ЩС317 Ру=2,36кВт Рр=1,16кВт Ip=2,55А
Распределительное устройство	Обозначение/тип Уст.мощность, кВт Расчетная мощность, кВт Расч. ток, А
	Сборные шины
	Защитный аппарат отходящей линии: тип, номинальный ток, А
	Устройство управления
	Условное обозначение
Распределительное устройство, электроприемник	Номер по плану
	Тип кабеля, сечение, кол-во жил
	Ру, кВт
	Ip, А
	Наименование распределительного устройства, электроприемника
Материал корпуса – сталь	
Степень защиты – IP31	
Климатическое исполнение и категория размещения – УХЛ4	
Ввод кабельных линий – снизу	

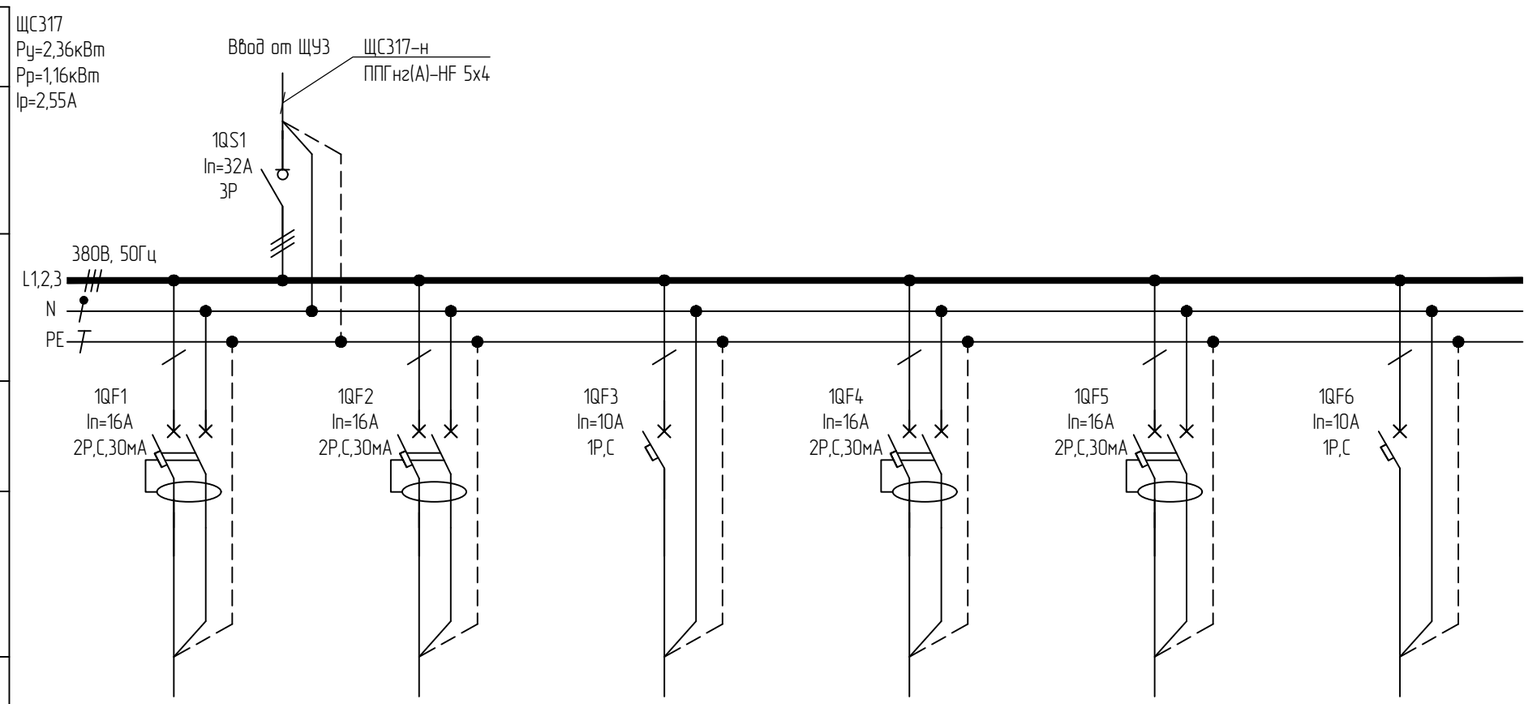

Гр.1	Гр.2	Гр.3			
ППГнг(А)-HF 3х2,5	ППГнг(А)-HF 3х2,5	ППГнг(А)-HF 3х1,5			
1,00	1,00	0,36			
6,99	6,99	1,72			
Розеточная группа пом. 317	Розеточная группа пом. 317	Рабочее освещение пом. 317	Резерв	Резерв	Резерв

Согласовано

Взам. инв. №

Подп. и дата

Инв. № подл.

Изм.	Кол.уч.	Лист	№док	Подп.	Дата
Разработал		Ерхов			
Н.контр		Асадуллин			
ГИП		Асадуллин			

ПП-0680/1-ИОС1.2

РТ, г.Набережные Челны, промышленно-коммунальная зона ул. Техническая

Промышленный технопарк «Олимп».. Этап 1. Научно-административное здание

Стадия	Лист	Листов
П	115	

Схема электрическая принципиальная щита ЩС317

PARALLAX поволжье

Формат А3

Данные питающей сети: источник питания	ЩС318 Ру=23,94кВт Рр=10,44кВт Ip=23,83А
Распределительное устройство	Обозначение/тип Уст.мощность, кВт Расчетная мощность, кВт Расч. ток, А
	Сборные шины
	Защитный аппарат отходящей линии: тип, номинальный ток, А
	Устройство управления
Распределительное устройство, электроприемник	Условное обозначение
	Номер по плану
	Тип кабеля, сечение, кол-во жил
	Ру, кВт
	Ip, А
	Наименование распределительного устройства, электроприемника
Материал корпуса – сталь	
Степень защиты – IP31	
Климатическое исполнение и категория размещения – УХЛ4	
Ввод кабельных линий – снизу	

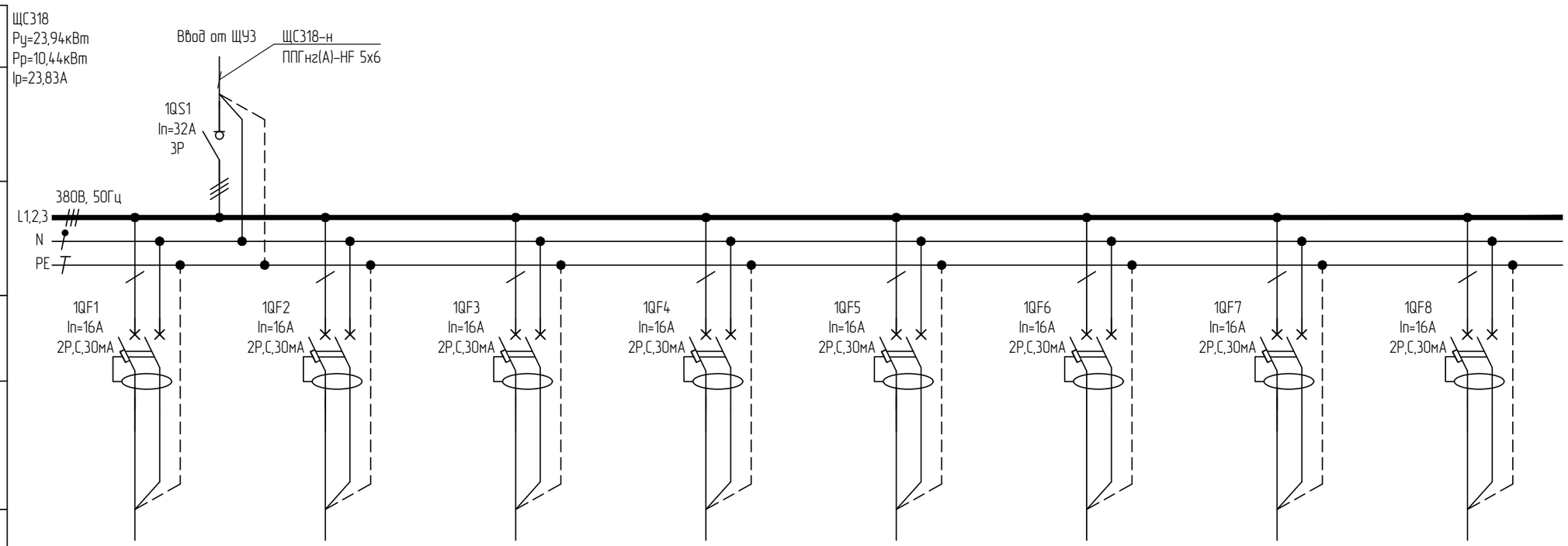

Гр.1	Гр.2	Гр.3	Гр.4	Гр.5	Гр.6	Гр.7	Гр.8
ППГнг(А)-HF 3х2,5	ППГнг(А)-HF 3х2,5	ППГнг(А)-HF 3х2,5	ППГнг(А)-HF 3х2,5	ППГнг(А)-HF 3х2,5	ППГнг(А)-HF 3х2,5	ППГнг(А)-HF 3х2,5	ППГнг(А)-HF 3х2,5
2,00	2,00	2,00	2,00	2,00	2,00	2,00	2,00
13,99	13,99	13,99	13,99	13,99	13,99	13,99	13,99
Розеточная группа пом. 318	Розеточная группа пом. 318	Розеточная группа пом. 318	Розеточная группа пом. 318	Розеточная группа пом. 318	Розеточная группа пом. 318	Розеточная группа пом. 318	Розеточная группа пом. 318

Согласовано

Взам. инв. №

Подп. и дата

Инв. № подл.

Изм.	Кол.уч.	Лист	№док	Подп.	Дата
Разработал		Ерхов			
Н.контр		Асадуллин			
ГИП		Асадуллин			

ПП-0680/1-ИОС1.2

РТ, г.Набережные Челны, промышленно-коммунальная зона ул. Техническая

Промышленный технопарк «Олимп».. Этап 1. Научно-административное здание

Стадия	Лист	Листов
П	116	

Схема электрическая принципиальная щита ЩС318 (начало)

PARALLAX поволжье

Формат А3

Данные питающей сети: источник питания	
Распределительное устройство	Обозначение/тип Уст.мощность, кВт Расчетная мощность, кВт Расч. ток, А
	Сборные шины
	Защитный аппарат отходящей линии: тип, номинальный ток, А
	Устройство управления
Распределительное устройство, электроприемник	Условное обозначение
	Номер по плану
	Тип кабеля, сечение, кол-во жил
	Ру, кВт
	Ip, A
	Наименование распределительного устройства, электроприемника
Материал корпуса – сталь	
Степень защиты – IP31	
Климатическое исполнение и категория размещения – УХЛ4	
Ввод кабельных линий – снизу	

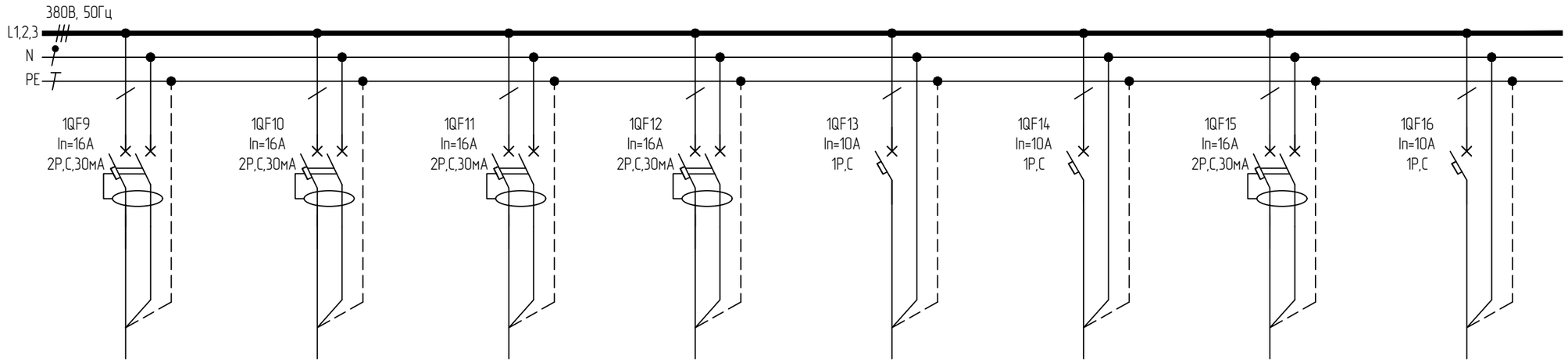

Гр.9	Гр.10	Гр.11	Гр.12	Гр.13	Гр.14		
ППГнг(А)-HF 3х2,5	ППГнг(А)-HF 3х2,5	ППГнг(А)-HF 3х2,5	ППГнг(А)-HF 3х2,5	ППГнг(А)-HF 3х1,5	ППГнг(А)-FRHF 4х1,5		
2,00	1,50	2,00	2,00	1,08	0,36		
13,99	10,49	13,99	13,99	5,17	1,72		
Розеточная группа пом. 318	Розеточная группа пом. 318	Розеточная группа пом. 318	Розеточная группа пом. 318	Рабочее освещение пом. 318	Аварийное освещение с АКБ пом. 318	Резерв	Резерв

Согласовано

Взам. инв. №

Подп. и дата

Инв. № подл.

Изм.	Кол.уч.	Лист	№док	Подп.	Дата
Разработал		Ерхов			
Н.контр		Асадуллин			
ГИП		Асадуллин			

ПП-0680/1-ИОС1.2

РТ, г.Набережные Челны, промышленно-коммунальная зона ул. Техническая

Промышленный технопарк «Олимп».. Этап 1. Научно-административное здание

Стадия	Лист	Листов
П	117	

Схема электрическая принципиальная щита ЩС318 (окончание)

PARALLAX поволжье

Формат А3

Данные питающей сети: источник питания		ЩС323 Ру=1,62кВт Рр=1,62кВт Ip=3,68А
Распределительное устройство	Обозначение/тип Уст.мощность, кВт Расчетная мощность, кВт Расч. ток, А	
	Сборные шины	
	Защитный аппарат отходящей линии: тип, номинальный ток, А	
	Устройство управления	
Распределительное устройство, электроприемник	Условное обозначение	
	Номер по плану	
	Тип кабеля, сечение, кол-во жил	
	Ру, кВт	
	Ip, А	
	Наименование распределительного устройства, электроприемника	
Материал корпуса – сталь		
Степень защиты – IP31		
Климатическое исполнение и категория размещения – УХЛ4		
Ввод кабельных линий – снизу		

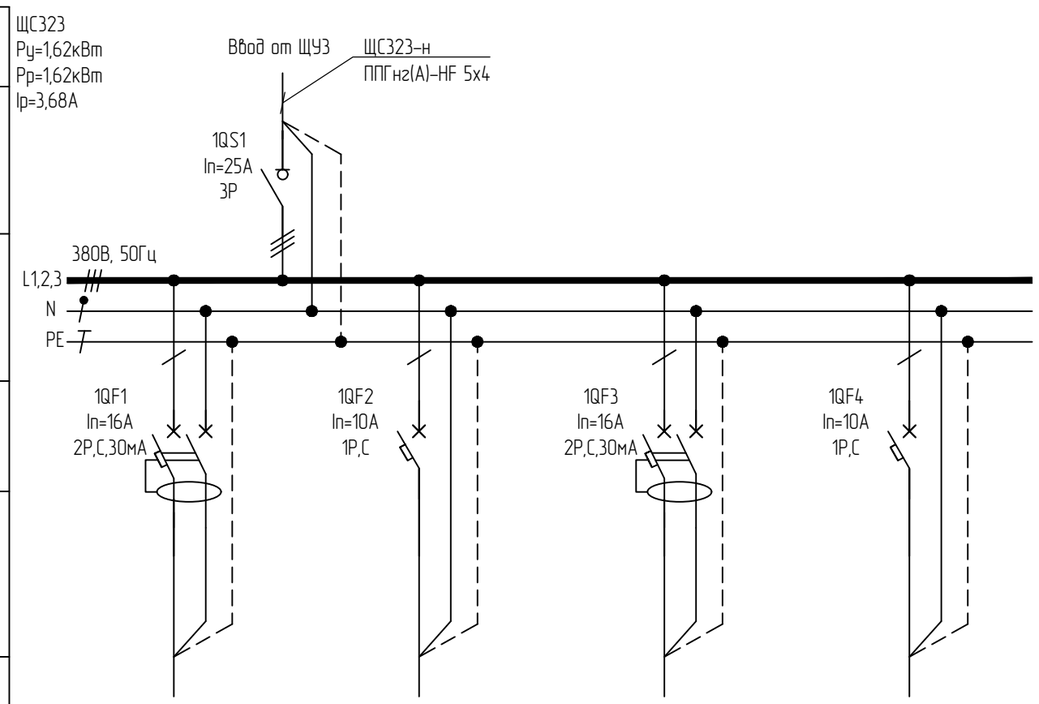

Гр.1	Гр.2		
ППГнг(А)-HF 3х2,5	ППГнг(А)-HF 3х1,5		
1,50	0,12		
10,49	0,57		
Розеточная группа пом. 323	Рабочее освещение пом. 323	Резерв	Резерв

Согласовано

Взам. инв. №

Подп. и дата

Инв. № подл.

Изм.	Кол.уч.	Лист	№док	Подп.	Дата
Разработал		Ерхов			
Н.контр		Асадуллин			
ГИП		Асадуллин			

ПП-0680/1-ИОС1.2

РТ, г.Набережные Челны, промышленно-коммунальная зона ул. Техническая

Промышленный технопарк «Олимп».. Этап 1. Научно-административное здание

Стадия	Лист	Листов
П	118	

Схема электрическая принципиальная щита ЩС323

PARALLAX поволжье

Формат А3

Данные питающей сети: источник питания	ЩС324 Ру=9,72кВт Рр=4,32кВт Ip=9,8А
Распределительное устройство: Обозначение/тип Уст.мощность, кВт Расчетная мощность, кВт Расч. ток, А	
Распределительное устройство: Сборные шины	
Распределительное устройство: Защитный аппарат отходящей линии: тип, номинальный ток, А	
Распределительное устройство: Устройство управления	
Распределительное устройство, электроприемник: Условное обозначение	
Распределительное устройство, электроприемник: Номер по плану	
Распределительное устройство, электроприемник: Тип кабеля, сечение, кол-во жил	
Распределительное устройство, электроприемник: Ру, кВт	
Распределительное устройство, электроприемник: Ip, А	
Распределительное устройство, электроприемник: Наименование распределительного устройства, электроприемника	
Материал корпуса – сталь	
Степень защиты – IP31	
Климатическое исполнение и категория размещения – УХЛ4	
Ввод кабельных линий – снизу	

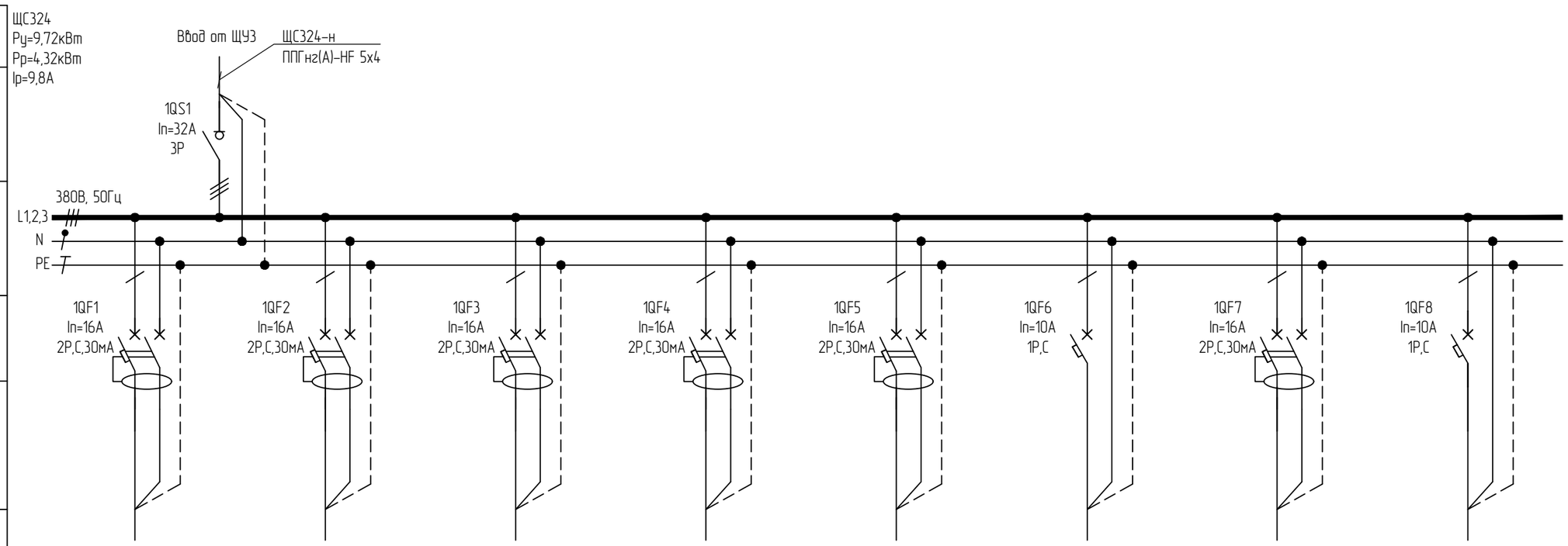

Гр.1	Гр.2	Гр.3	Гр.4	Гр.5	Гр.6		
ППГнг(А)-HF 3х2,5	ППГнг(А)-HF 3х2,5	ППГнг(А)-HF 3х2,5	ППГнг(А)-HF 3х2,5	ППГнг(А)-HF 3х2,5	ППГнг(А)-HF 3х1,5		
2,00	2,00	2,00	2,00	1,00	0,72		
13,99	13,99	13,99	13,99	6,99	3,44		
Розеточная группа пом. 324	Розеточная группа пом. 324	Розеточная группа пом. 324	Розеточная группа пом. 324	Розеточная группа пом. 324	Рабочее освещение пом. 324	Резерв	Резерв

Согласовано

Взам. инв. №

Подп. и дата

Инв. № подл.

Изм.	Кол.уч.	Лист	№док	Подп.	Дата
Разработал		Ерхов			
Н.контр		Асадуллин			
ГИП		Асадуллин			

ПП-0680/1-ИОС1.2

РТ, г.Набережные Челны, промышленно-коммунальная зона ул. Техническая

Промышленный технопарк «Олимп».. Этап 1. Научно-административное здание

Стадия	Лист	Листов
П	119	

Схема электрическая принципиальная щита ЩС324

PARALLAX поволжье

Формат А3

Данные питающей сети: источник питания	ЩС325 Ру=11,46кВт Рр=5,16кВт Ip=11,66А
Распределительное устройство	Обозначение/тип Уст.мощность, кВт Расчетная мощность, кВт Расч. ток, А
	Сборные шины
	Защитный аппарат отходящей линии: тип, номинальный ток, А
	Устройство управления
Распределительное устройство, электроприемник	Условное обозначение
	Номер по плану
	Тип кабеля, сечение, кол-во жил
	Ру, кВт
	Ip, А
	Наименование распределительного устройства, электроприемника
Материал корпуса – сталь	
Степень защиты – IP31	
Климатическое исполнение и категория размещения – УХЛ4	
Ввод кабельных линий – снизу	

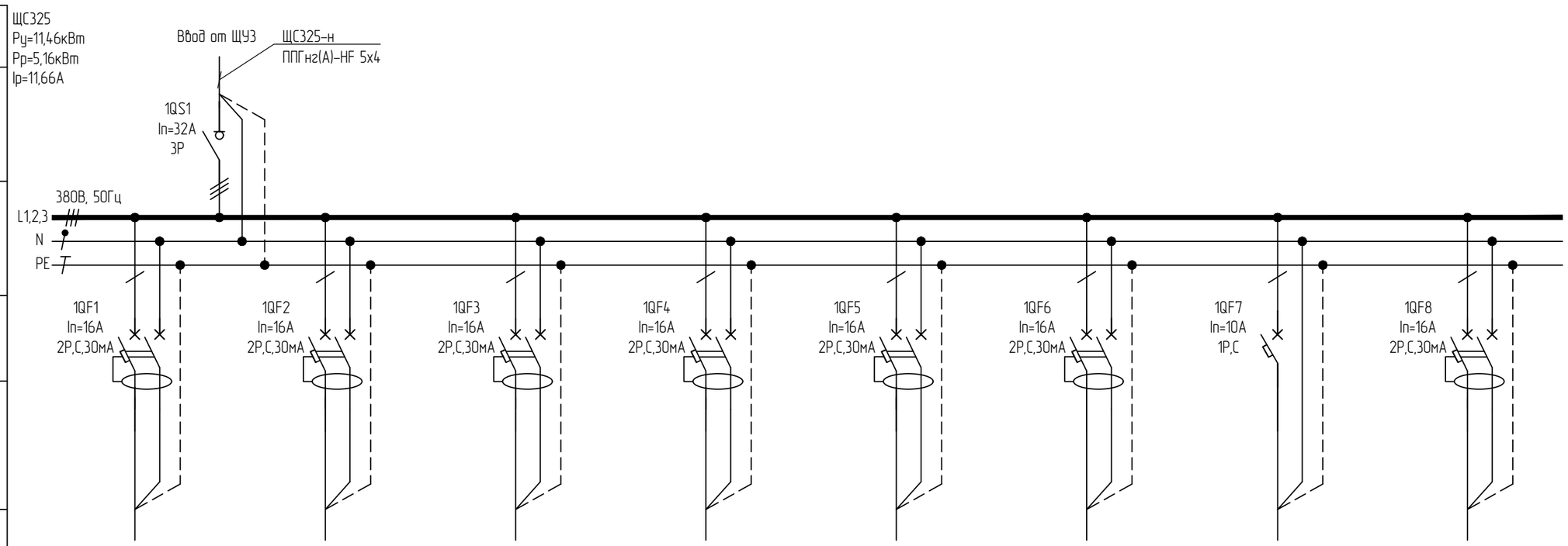

Гр.1	Гр.2	Гр.3	Гр.4	Гр.5	Гр.6	Гр.7	
ППГнг(А)-HF 3х2,5	ППГнг(А)-HF 3х2,5	ППГнг(А)-HF 3х2,5	ППГнг(А)-HF 3х2,5	ППГнг(А)-HF 3х2,5	ППГнг(А)-HF 3х2,5	ППГнг(А)-HF 3х1,5	
1,50	2,00	2,00	1,50	2,00	1,50	0,96	
10,49	13,99	13,99	10,49	13,99	10,49	4,59	
Розеточная группа пом. 225	Розеточная группа пом. 225	Розеточная группа пом. 225	Розеточная группа пом. 225	Розеточная группа пом. 225	Розеточная группа пом. 225	Рабочее освещение пом. 225	Резерв

Согласовано

Взам. инв. №

Подп. и дата

Инв. № подл.

Изм.	Кол.уч.	Лист	№док	Подп.	Дата
Разработал		Ерхов			
Н.контр		Асадуллин			
ГИП		Асадуллин			

ПП-0680/1-ИОС1.2

РТ, г.Набережные Челны, промышленно-коммунальная зона ул. Техническая

Промышленный технопарк «Олимп».. Этап 1. Научно-административное здание

Стадия	Лист	Листов
П	120	

Схема электрическая принципиальная щита ЩС325

PARALLAX поволжье

Формат А3

Данные питающей сети: источник питания	ЩС326 Ру=12,96кВт Рр=5,76кВт Ip=13,07А
Распределительное устройство	Обозначение/тип Уст.мощность, кВт Расчетная мощность, кВт Расч. ток, А
	Сборные шины
	Защитный аппарат отходящей линии: тип, номинальный ток, А
	Устройство управления
Распределительное устройство, электроприемник	Условное обозначение
	Номер по плану
	Тип кабеля, сечение, кол-во жил
	Ру, кВт
	Ip, А
	Наименование распределительного устройства, электроприемника
Материал корпуса – сталь	
Степень защиты – IP31	
Климатическое исполнение и категория размещения – УХЛ4	
Ввод кабельных линий – снизу	

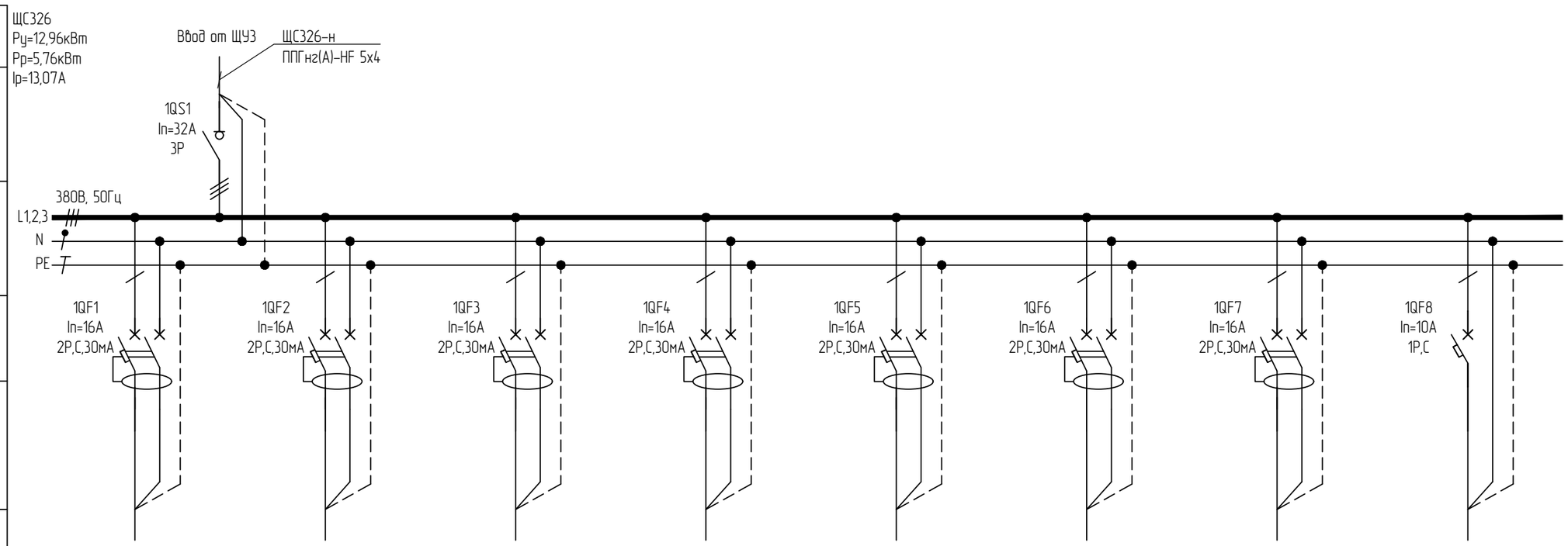

Гр.1	Гр.2	Гр.3	Гр.4	Гр.5	Гр.6	Гр.7	Гр.8
ППГнг(А)-HF 3х2,5	ППГнг(А)-HF 3х2,5	ППГнг(А)-HF 3х2,5	ППГнг(А)-HF 3х2,5	ППГнг(А)-HF 3х2,5	ППГнг(А)-HF 3х2,5	ППГнг(А)-HF 3х2,5	ППГнг(А)-HF 3х1,5
2,00	2,00	2,00	2,00	1,00	1,50	1,50	0,96
13,99	13,99	13,99	13,99	6,99	10,49	10,49	4,59
Розеточная группа пом. 326	Розеточная группа пом. 326	Розеточная группа пом. 326	Розеточная группа пом. 326	Розеточная группа пом. 326	Розеточная группа пом. 326	Розеточная группа пом. 326	Рабочее освещение пом. 326

Согласовано

Взам. инв. №

Подп. и дата

Инв. № подл.

Изм.	Кол.уч.	Лист	№док	Подп.	Дата
Разработал		Ерхов			
Н.контр		Асадуллин			
ГИП		Асадуллин			

ПП-0680/1-ИОС1.2

РТ, г.Набережные Челны, промышленно-коммунальная зона ул. Техническая

Промышленный технопарк «Олимп».. Этап 1. Научно-административное здание

Стадия	Лист	Листов
П	121	

Схема электрическая принципиальная щита ЩС326 (начало)

PARALLAX поволжье

Формат А3

Данные питающей сети: источник питания	
Распределительное устройство	Обозначение/тип Уст.мощность, кВт Расчетная мощность, кВт Расч. ток, А
	Сборные шины
	Защитный аппарат отходящей линии: тип, номинальный ток, А
	Устройство управления
	Условное обозначение
Распределительное устройство, электроприемник	Номер по плану
	Тип кабеля, сечение, кол-во жил
	Ру, кВт
	Ip, A
	Наименование распределительного устройства, электроприемника
Материал корпуса – сталь	
Степень защиты – IP31	
Климатическое исполнение и категория размещения – УХЛ4	
Ввод кабельных линий – снизу	

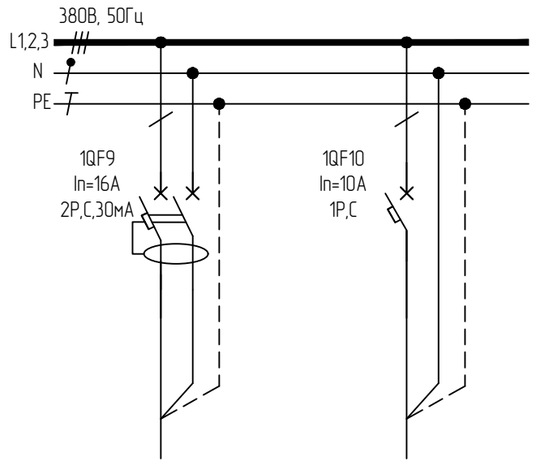

Резерв	Резерв

Согласовано

Взам. инв. №

Подп. и дата

Инв. № подл.

Изм.	Кол.уч.	Лист	№док	Подп.	Дата
Разработал		Ерхов			
Н.контр		Асадуллин			
ГИП		Асадуллин			

ПП-0680/1-ИОС1.2

РТ, г.Набережные Челны, промышленно-коммунальная зона ул. Техническая

Промышленный технопарк «Олимп».. Этап 1. Научно-административное здание

Стадия	Лист	Листов
П	122	

Схема электрическая принципиальная щита ЩС326 (окончание)

PARALLAX поволжье

Формат А3

Данные питающей сети: источник питания	ЩС327 Ру=0,74кВт Рр=0,74кВт Ip=1,27А
Распределительное устройство: Обозначение/тип Уст.мощность, кВт Расчетная мощность, кВт Расч. ток, А	
Распределительное устройство: Сборные шины	
Распределительное устройство: Защитный аппарат отходящей линии: тип, номинальный ток, А	
Распределительное устройство: Устройство управления	
Распределительное устройство, электроприемник: Условное обозначение	
Распределительное устройство, электроприемник: Номер по плану	
Распределительное устройство, электроприемник: Тип кабеля, сечение, кол-во жил	
Распределительное устройство, электроприемник: Ру, кВт	
Распределительное устройство, электроприемник: Ip, А	
Распределительное устройство, электроприемник: Наименование распределительного устройства, электроприемника	
Материал корпуса – сталь	
Степень защиты – IP31	
Климатическое исполнение и категория размещения – УХЛ4	
Ввод кабельных линий – снизу	

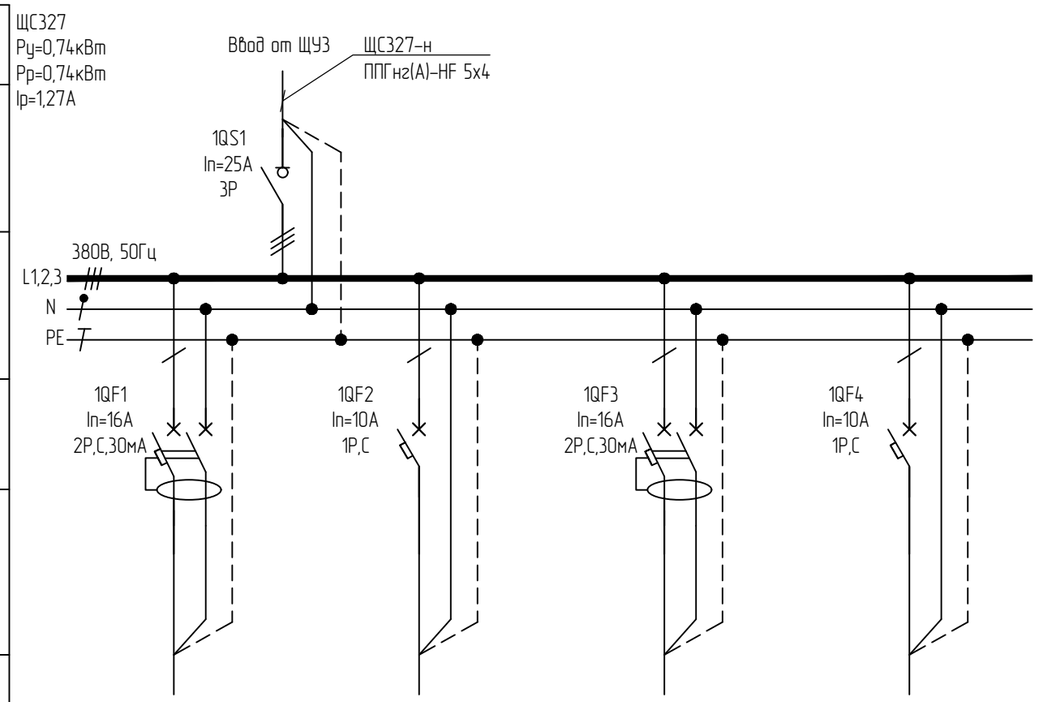

Гр.1	Гр.2		
ППГнг(А)-HF 3х2,5	ППГнг(А)-HF 3х1,5		
0,50	0,24		
2,67	1,15		
Розеточная группа пом. 327	Рабочее освещение пом. 327	Резерв	Резерв

Согласовано

Взам. инв. №

Подп. и дата

Инв. № подл.

Изм.	Кол.уч.	Лист	№док	Подп.	Дата
Разработал		Ерхов			
Н.контр		Асадуллин			
ГИП		Асадуллин			

ПП-0680/1-ИОС1.2

РТ, г.Набережные Челны, промышленно-коммунальная зона ул. Техническая

Промышленный технопарк «Олимп».. Этап 1. Научно-административное здание

Стадия	Лист	Листов
П	123	

Схема электрическая принципиальная щита ЩС327

PARALLAX поволжье

Формат А3

Данные питающей сети: источник питания	ЩС330 Ру=20,94кВт Рр=9,24кВт Ip=21,01А
Распределительное устройство	Обозначение/тип Уст.мощность, кВт Расчетная мощность, кВт Расч. ток, А
	Сборные шины
	Защитный аппарат отходящей линии: тип, номинальный ток, А
	Устройство управления
Распределительное устройство, электроприемник	Условное обозначение
	Номер по плану
	Тип кабеля, сечение, кол-во жил
	Ру, кВт
	Ip, А
	Наименование распределительного устройства, электроприемника
Материал корпуса – сталь	
Степень защиты – IP31	
Климатическое исполнение и категория размещения – УХЛ4	
Ввод кабельных линий – снизу	

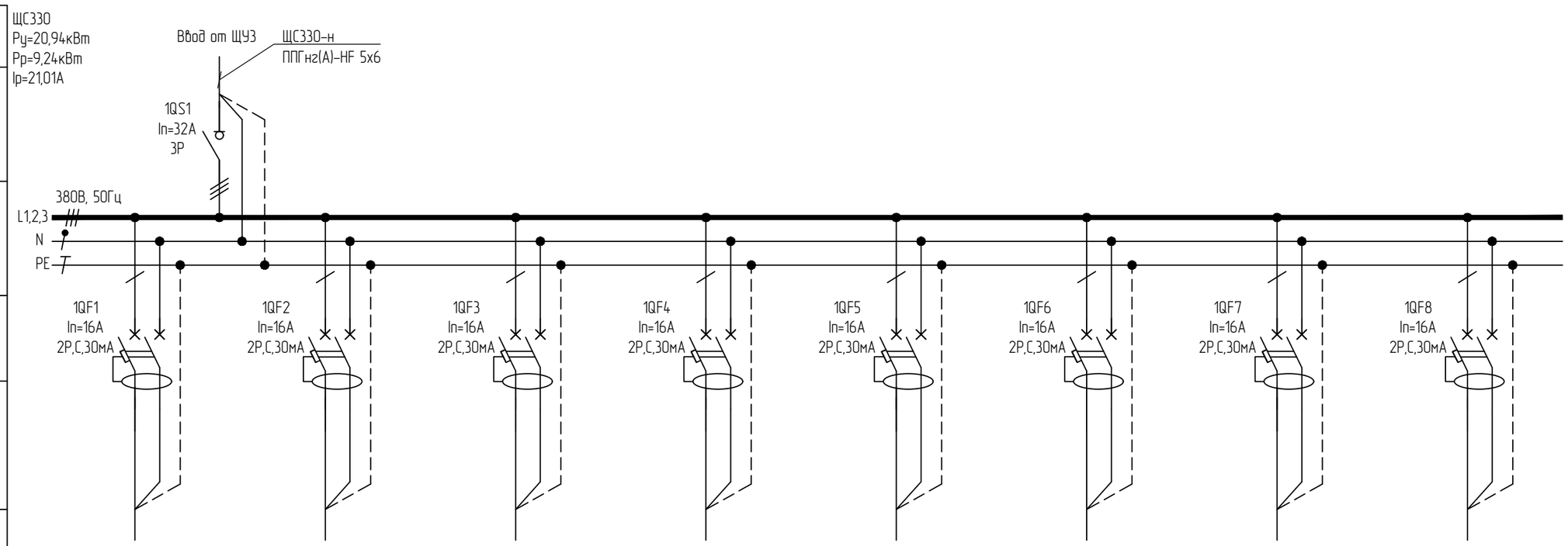

Гр.1	Гр.2	Гр.3	Гр.4	Гр.5	Гр.6	Гр.7	Гр.8
ППГнг(А)-HF 3х2,5	ППГнг(А)-HF 3х2,5	ППГнг(А)-HF 3х2,5	ППГнг(А)-HF 3х2,5	ППГнг(А)-HF 3х2,5	ППГнг(А)-HF 3х2,5	ППГнг(А)-HF 3х2,5	ППГнг(А)-HF 3х2,5
1,50	1,50	2,00	2,00	2,00	2,00	2,00	2,00
10,49	10,49	13,99	13,99	13,99	13,99	13,99	13,99
Розеточная группа пом. 330	Розеточная группа пом. 330	Розеточная группа пом. 330	Розеточная группа пом. 330	Розеточная группа пом. 330	Розеточная группа пом. 330	Розеточная группа пом. 330	Розеточная группа пом. 330

Согласовано

Взам. инв. №

Подп. и дата

Инв. № подл.

Изм.	Кол.уч.	Лист	№док	Подп.	Дата
Разработал		Ерхов			
Н.контр		Асадуллин			
ГИП		Асадуллин			

ПП-0680/1-ИОС1.2

РТ, г.Набережные Челны, промышленно-коммунальная зона ул. Техническая

Промышленный технопарк «Олимп».. Этап 1. Научно-административное здание

Стадия	Лист	Листов
П	124	

Схема электрическая принципиальная щита ЩС330 (начало)

PARALLAX поволжье

Формат А3

Данные питающей сети: источник питания	
Распределительное устройство	Обозначение/тип Уст.мощность, кВт Расчетная мощность, кВт Расч. ток, А
	Сборные шины
	Защитный аппарат отходящей линии: тип, номинальный ток, А
	Устройство управления
Распределительное устройство, электроприемник	Условное обозначение
	Номер по плану
	Тип кабеля, сечение, кол-во жил
	Ру, кВт
	Ip, A
	Наименование распределительного устройства, электроприемника
Материал корпуса – сталь	
Степень защиты – IP31	
Климатическое исполнение и категория размещения – УХЛ4	
Ввод кабельных линий – снизу	

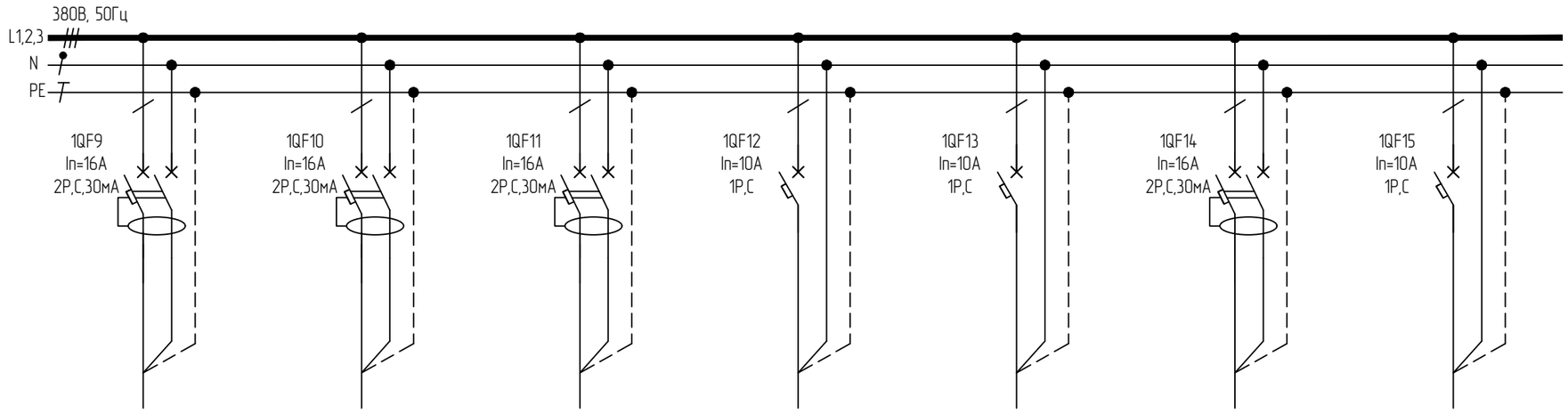

Гр.9	Гр.10	Гр.11	Гр.12	Гр.13		
ППГнг(А)-HF 3х2,5	ППГнг(А)-HF 3х2,5	ППГнг(А)-HF 3х2,5	ППГнг(А)-HF 3х1,5	ППГнг(А)-FRHF 4х1,5		
2,00	1,00	1,50	1,08	0,36		
13,99	6,99	10,49	5,17	1,72		
Розеточная группа пом. 330	Розеточная группа пом. 330	Розеточная группа пом. 330	Рабочее освещение пом. 330	Аварийное освещение с АКБ пом. 330	Резерв	Резерв

Согласовано

Взам. инв. №

Подп. и дата

Инв. № подл.

Изм.	Кол.уч.	Лист	№док	Подп.	Дата
Разработал		Ерхов			
Н.контр		Асадуллин			
ГИП		Асадуллин			

ПП-0680/1-ИОС1.2

РТ, г.Набережные Челны, промышленно-коммунальная зона ул. Техническая

Промышленный технопарк «Олимп».. Этап 1. Научно-административное здание

Стадия	Лист	Листов
П	125	

Схема электрическая принципиальная щита ЩС330 (окончание)

PARALLAX поволжье

Формат А3

Данные питающей сети: источник питания	ЩС331 Ру=3,51кВт Рр=1,71кВт Ip=3A
Распределительное устройство	Обозначение/тип Уст.мощность, кВт Расчетная мощность, кВт Расч. ток, А
	Сборные шины
	Защитный аппарат отходящей линии: тип, номинальный ток, А
	Устройство управления
Распределительное устройство, электроприемник	Условное обозначение
	Номер по плану
	Тип кабеля, сечение, кол-во жил
	Ру, кВт
	Ip, A
	Наименование распределительного устройства, электроприемника
Материал корпуса – сталь	
Степень защиты – IP31	
Климатическое исполнение и категория размещения – УХЛ4	
Ввод кабельных линий – снизу	

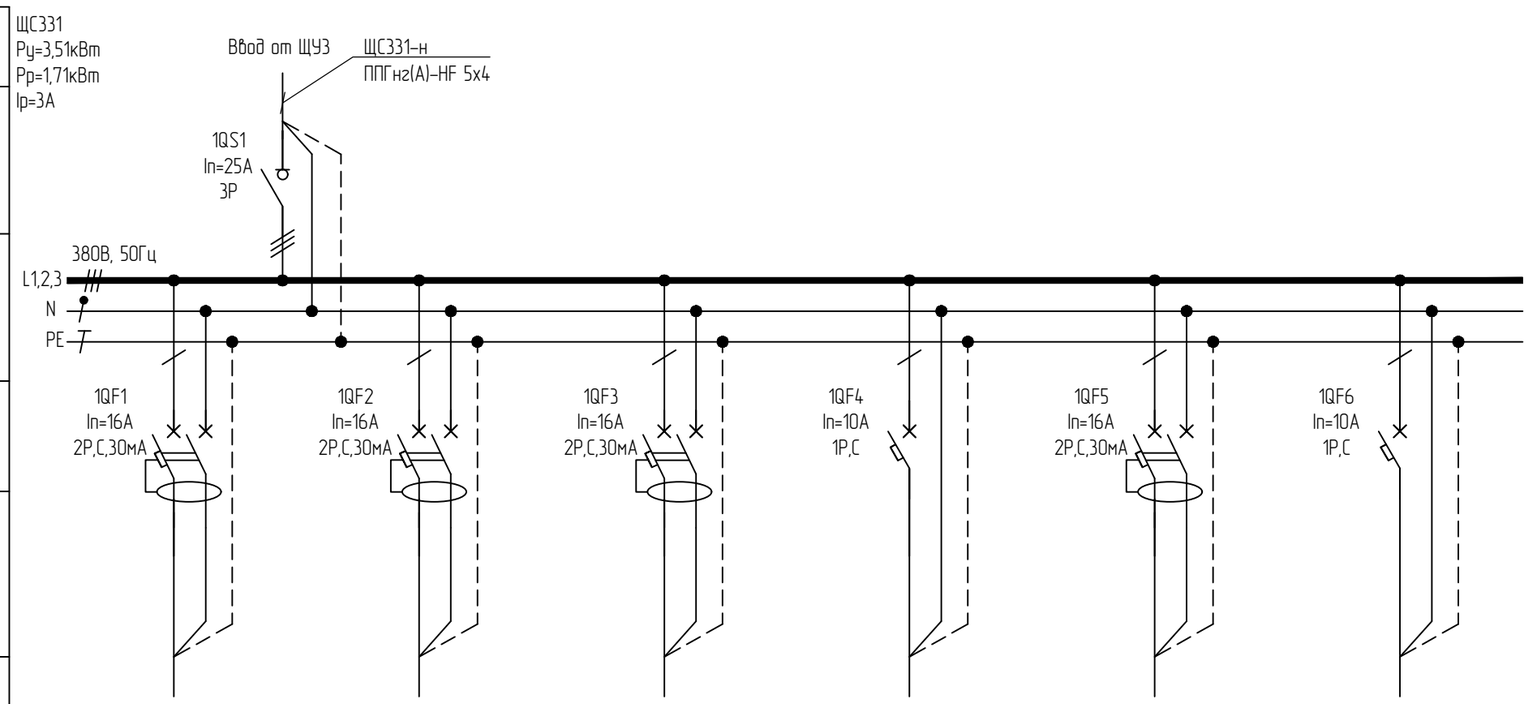

Гр.1	Гр.2	Гр.3	Гр.4		
ППГнг(А)-HF 3х2,5	ППГнг(А)-HF 3х2,5	ППГнг(А)-HF 3х2,5	ППГнг(А)-HF 3х1,5		
1,00	1,00	1,00	0,51		
6,99	6,99	6,99	2,44		
Розеточная группа пом. 331	Розеточная группа пом. 331	Розеточная группа пом. 331	Рабочее освещение пом. 331	Резерв	Резерв

Согласовано

Взам. инв. №

Подп. и дата

Инв. № подл.

						ПП-0680/1-ИОС1.2
						РТ, г.Набережные Челны, промышленно-коммунальная зона ул. Техническая
Изм.	Кол.уч.	Лист	№док	Подп.	Дата	
Разработал		Ерхов				Промышленный технопарк «Олимп».. Этап 1. Научно-административное здание
Н.контр		Асадуллин				
ГИП		Асадуллин				
						Схема электрическая принципиальная щита ЩС331

Стадия	Лист	Листов
П	126	

PARALLAX поволжье

Формат А3

Данные питающей сети: источник питания	ЩС332 Ру=5,72кВт Рр=2,42кВт Ip=4,55А
Распределительное устройство	Обозначение/тип Уст.мощность, кВт Расчетная мощность, кВт Расч. ток, А
	Сборные шины
	Защитный аппарат отходящей линии: тип, номинальный ток, А
	Устройство управления
Распределительное устройство, электроприемник	Условное обозначение
	Номер по плану
	Тип кабеля, сечение, кол-во жил
	Ру, кВт
	Ip, А
	Наименование распределительного устройства, электроприемника
Материал корпуса – сталь	
Степень защиты – IP31	
Климатическое исполнение и категория размещения – УХЛ4	
Ввод кабельных линий – снизу	

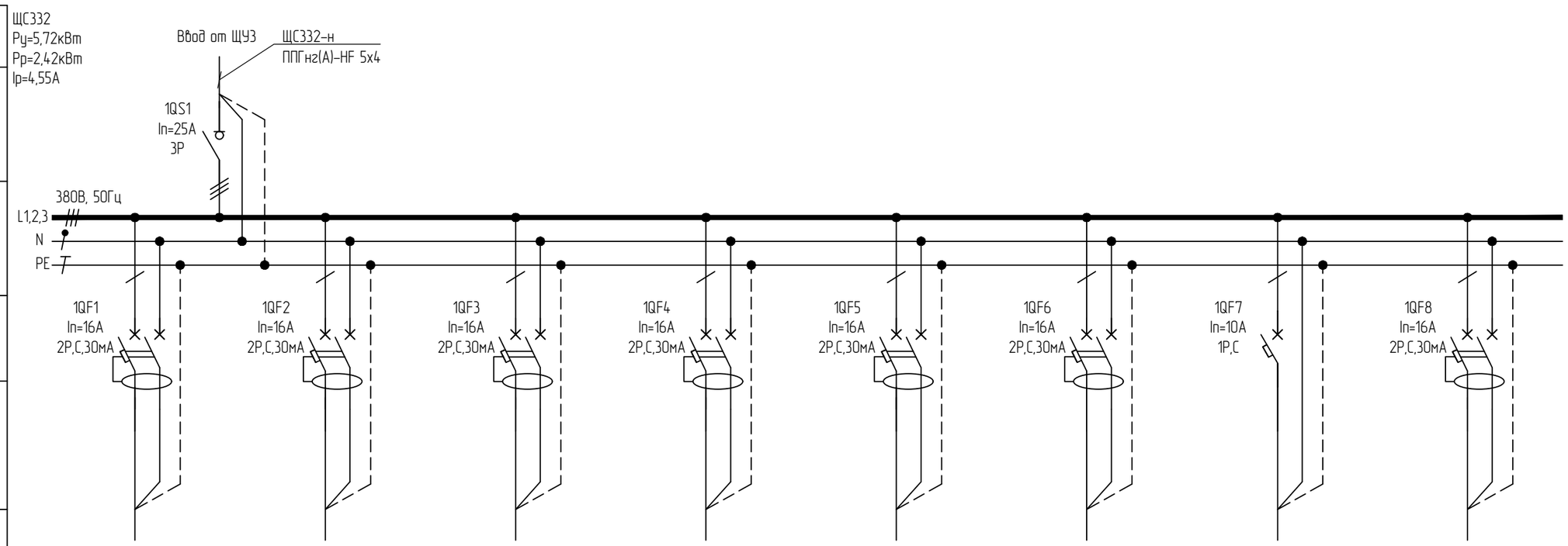

Гр.1	Гр.2	Гр.3	Гр.4	Гр.5	Гр.6		
ППГнг(А)-HF 3х2,5	ППГнг(А)-HF 3х2,5	ППГнг(А)-HF 3х2,5	ППГнг(А)-HF 3х2,5	ППГнг(А)-HF 3х2,5	ППГнг(А)-HF 3х1,5		
1,00	1,00	2,00	0,50	0,50	0,51		
6,99	6,99	13,99	3,50	2,67	2,44		
Розеточная группа пом. 332	Розеточная группа пом. 332	Розеточная группа пом. 332	Розеточная группа пом. 332	Розеточная группа пом. 332	Рабочее освещение пом. 332	Резерв	Резерв

Согласовано

Взам. инв. №

Подп. и дата

Инв. № подл.

Изм.	Кол.уч.	Лист	№док	Подп.	Дата
Разработал		Ерхов			
Н.контр		Асадуллин			
ГИП		Асадуллин			

ПП-0680/1-ИОС1.2

РТ, г.Набережные Челны, промышленно-коммунальная зона ул. Техническая

Промышленный технопарк «Олимп».. Этап 1. Научно-административное здание

Стадия	Лист	Листов
П	127	

Схема электрическая принципиальная щита ЩС332

PARALLAX поволжье

Формат А3

Данные питающей сети: источник питания	ЩУ4 Ру=168,13кВт Рр=74,93кВт Ip=168,55A
Распределительное устройство	Обозначение/тип Уст.мощность, кВт Расчетная мощность, кВт Расч. ток, А
	Сборные шины
	Защитный аппарат отходящей линии: тип, номинальный ток, А
	Устройство управления
	Условное обозначение
Распределительное устройство, электроприемник	Номер по плану
	Тип кабеля, сечение, кол-во жил
	Ру, кВт
	Ip, A
	Наименование распределительного устройства, электроприемника
Материал корпуса – сталь	
Степень защиты – IP31	
Климатическое исполнение и категория размещения – УХЛ4	
Ввод кабельных линий – сверху	

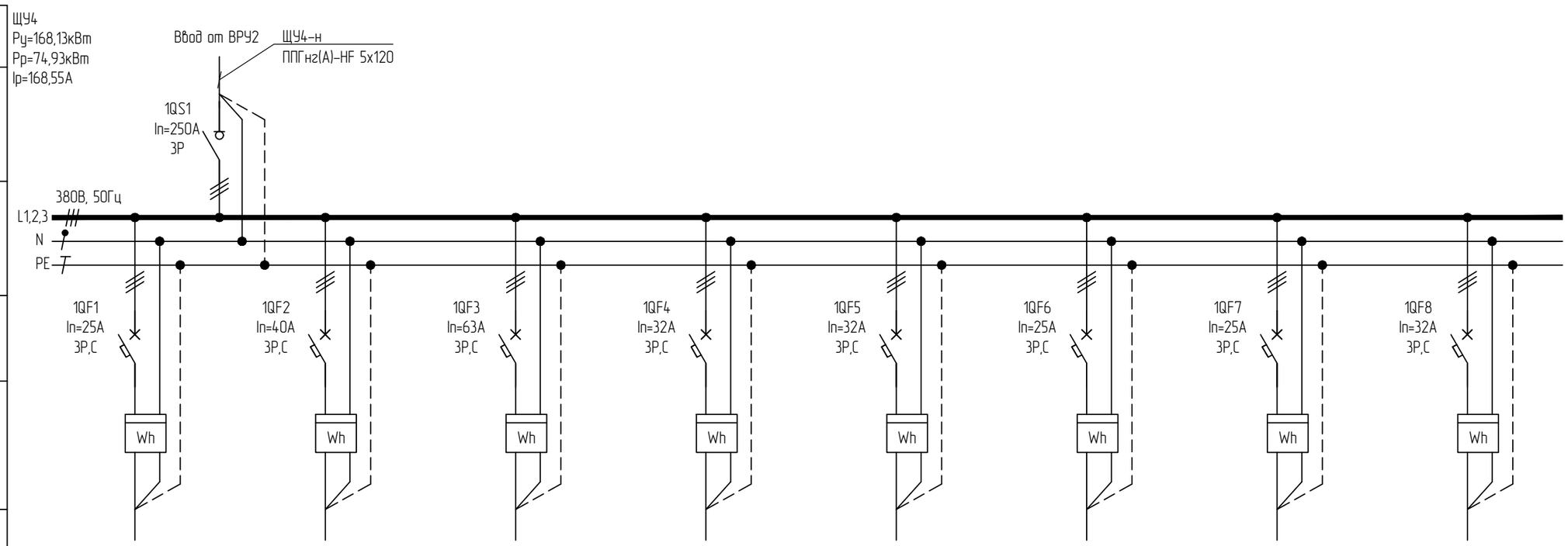

Гр.1	Гр.2	Гр.3	Гр.4	Гр.5	Гр.6	Гр.7	Гр.8
ППГнг(А)-HF 5х4	ППГнг(А)-HF 5х10	ППГнг(А)-HF 5х16	ППГнг(А)-HF 5х4	ППГнг(А)-HF 5х6	ППГнг(А)-HF 5х4	ППГнг(А)-HF 5х4	ППГнг(А)-HF 5х4
1,86	30,36	47,88	8,22	6,74	2,96	8,96	11,24
1,98	30,25	47,66	8,03	6,19	3,60	9,31	11,76
Силовой щит арендаторов пом. 408	Силовой щит арендаторов пом. 409	Силовой щит арендаторов пом. 411	Силовой щит арендаторов пом. 419	Силовой щит арендаторов пом. 420	Силовой щит арендаторов пом. 425	Силовой щит арендаторов пом. 426	Силовой щит арендаторов пом. 427

Согласовано

Взам. инв. №

Подп. и дата

Инв. № подл.

Изм.	Кол.уч.	Лист	№док	Подп.	Дата
Разработал		Ерхов			
Н.контр		Асадуллин			
ГИП		Асадуллин			

ПП-0680/1-ИОС1.2

РТ, г.Набережные Челны, промышленно-коммунальная зона ул. Техническая

Промышленный технопарк «Олимп».. Этап 1. Научно-административное здание

Стадия	Лист	Листов
П	128	

Схема электрическая принципиальная щита ЩУ4 (начало)

PARALLAX поволжье

Формат А3

Данные питающей сети: источник питания	
Распределительное устройство	Обозначение/тип Уст.мощность, кВт Расчетная мощность, кВт Расч. ток, А
	Сборные шины
	Защитный аппарат отходящей линии: тип, номинальный ток, А
	Устройство управления
Распределительное устройство, электроприемник	Условное обозначение
	Номер по плану
	Тип кабеля, сечение, кол-во жил
	Ру, кВт
	Ip, A
	Наименование распределительного устройства, электроприемника
Материал корпуса – сталь	
Степень защиты – IP31	
Климатическое исполнение и категория размещения – УХЛ4	
Ввод кабельных линий – сверху	

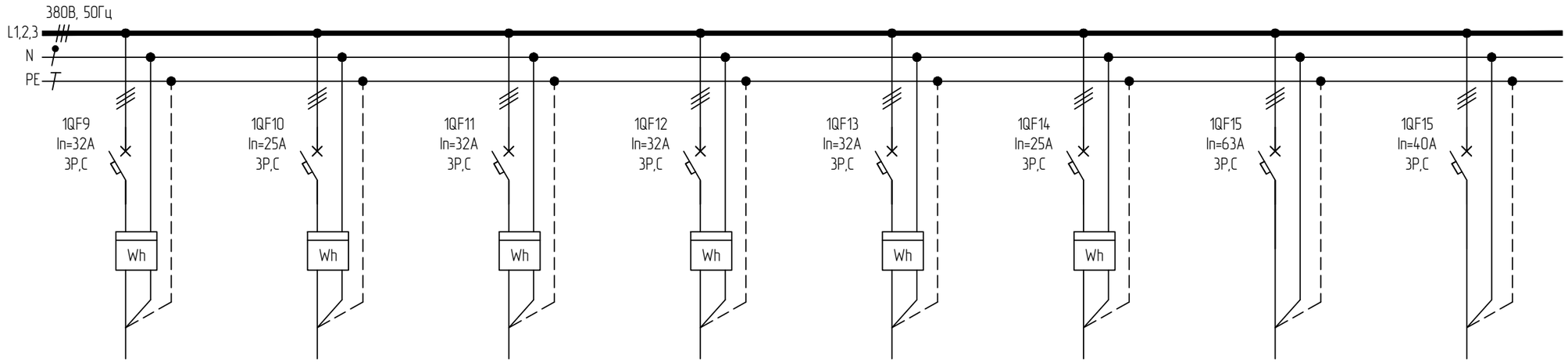

Гр.9	Гр.10	Гр.11	Гр.12	Гр.13	Гр.14		
ППГнг(А)-HF 5х6	ППГнг(А)-HF 5х4	ППГнг(А)-HF 5х4	ППГнг(А)-HF 5х4	ППГнг(А)-HF 5х4	ППГнг(А)-HF 5х4		
10,96	0,74	13,44	11,01	11,04	2,72		
10,83	1,27	13,96	10,81	10,87	3,18		
Силовой щит арендаторов пом. 428	Силовой щит арендаторов пом. 429	Силовой щит арендаторов пом. 430	Силовой щит арендаторов пом. 431	Силовой щит арендаторов пом. 432	Силовой щит арендаторов пом. 433	Резерв	Резерв

Согласовано

Взам. инв. №

Подп. и дата

Инв. № подл.

Изм.	Кол.уч.	Лист	№док	Подп.	Дата
Разработал		Ерхов			
Н.контр		Асадуллин			
ГИП		Асадуллин			

ПП-0680/1-ИОС1.2

РТ, г.Набережные Челны, промышленно-коммунальная зона ул. Техническая

Промышленный технопарк «Олимп».. Этап 1. Научно-административное здание

Стадия	Лист	Листов
П	129	

Схема электрическая принципиальная щита ЩУ4 (окончание)

PARALLAX поволжье

Формат А3

Данные питающей сети: источник питания	ЩС4 Ру=12,5кВт Рр=4,9кВт Ip=8,77А
Распределительное устройство	Обозначение/тип Уст.мощность, кВт Расчетная мощность, кВт Расч. ток, А
	Сборные шины
	Защитный аппарат отходящей линии: тип, номинальный ток, А
	Устройство управления
Распределительное устройство, электроприемник	Условное обозначение
	Номер по плану
	Тип кабеля, сечение, кол-во жил
	Ру, кВт
	Ip, А
	Наименование распределительного устройства, электроприемника
Материал корпуса – сталь	
Степень защиты – IP31	
Климатическое исполнение и категория размещения – УХЛ4	
Ввод кабельных линий – снизу	

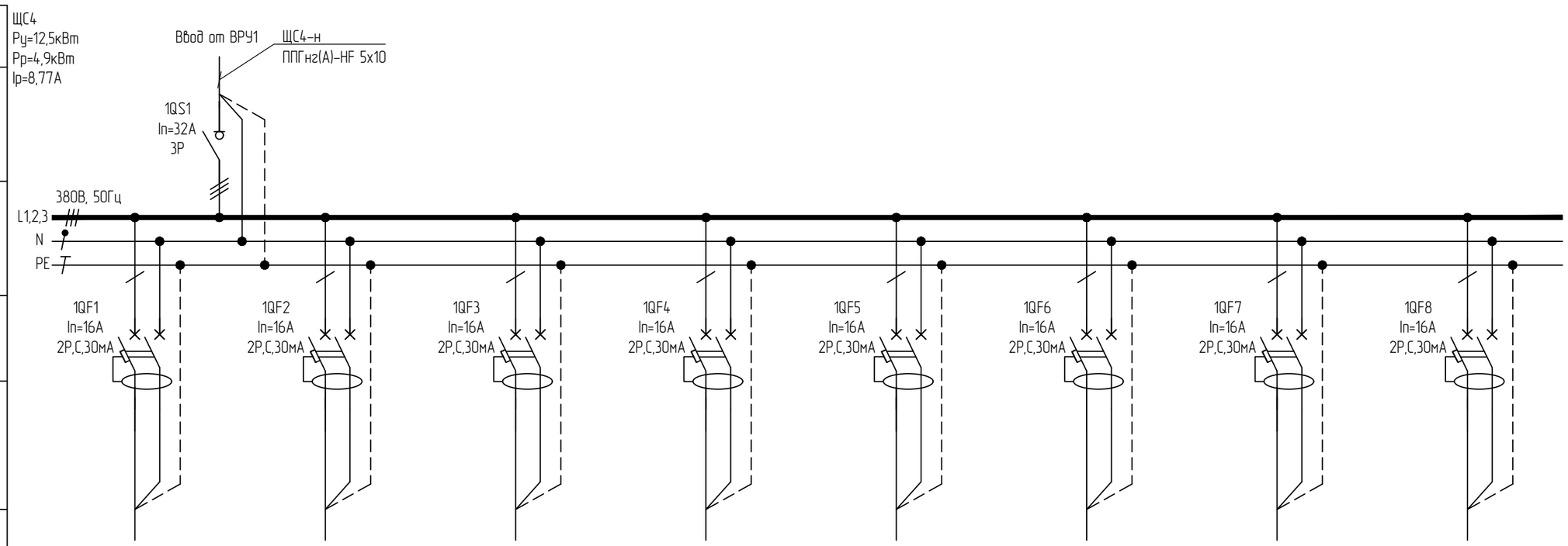

Гр.1	Гр.2	Гр.3	Гр.4	Гр.5	Гр.6	Гр.7	
ППГнг(А)-HF 3х2,5	ППГнг(А)-HF 3х2,5	ППГнг(А)-HF 3х2,5	ППГнг(А)-HF 3х2,5	ППГнг(А)-HF 3х2,5	ППГнг(А)-HF 3х2,5	ППГнг(А)-HF 3х2,5	
2,00	2,00	2,00	2,00	2,00	2,00	0,50	
13,99	13,99	13,99	13,99	13,99	13,99	2,67	
Розеточная группа	Розеточная группа	Розеточная группа	Розеточная группа	Розеточная группа	Розеточная группа	Розеточная группа	Резерв

Согласовано

Взам. инв. №

Подп. и дата

Инв. № подл.

Изм.	Кол.уч.	Лист	№док	Подп.	Дата
Разработал		Ерхов			
Н.контр		Асадуллин			
ГИП		Асадуллин			

ПП-0680/1-ИОС1.2

РТ, г.Набережные Челны, промышленно-коммунальная зона ул. Техническая

Промышленный технопарк «Олимп».. Этап 1. Научно-административное здание

Стадия	Лист	Листов
П	130	

Схема электрическая принципиальная щита ЩС4 (начало)

PARALLAX поволжье

Формат А3

Данные питающей сети: источник питания	
Распределительное устройство	Обозначение/тип Уст.мощность, кВт Расчетная мощность, кВт Расч. ток, А
	Сборные шины
	Защитный аппарат отходящей линии: тип, номинальный ток, А
	Устройство управления
Распределительное устройство, электроприемник	Условное обозначение
	Номер по плану
	Тип кабеля, сечение, кол-во жил
	Ру, кВт
	Ip, A
	Наименование распределительного устройства, электроприемника
Материал корпуса – сталь	
Степень защиты – IP31	
Климатическое исполнение и категория размещения – УХЛ4	
Ввод кабельных линий – снизу	

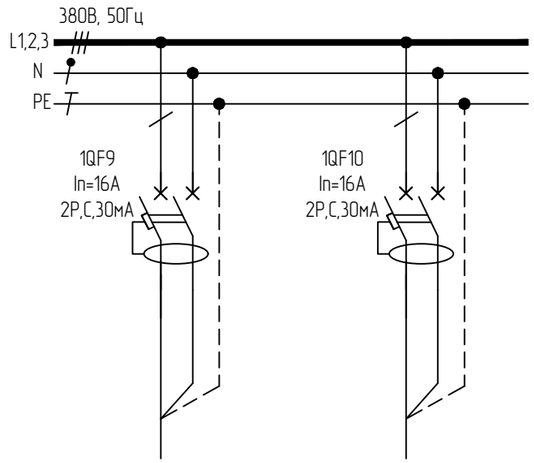

Резерв	Резерв

Согласовано

Взам. инв. №

Подп. и дата

Инв. № подл.

Изм.	Кол.уч.	Лист	№док	Подп.	Дата
Разработал		Ерхов			
Н.контр		Асадуллин			
ГИП		Асадуллин			

ПП-0680/1-ИОС1.2

РТ, г.Набережные Челны, промышленно-коммунальная зона ул. Техническая

Промышленный технопарк «Олимп».. Этап 1. Научно-административное здание

Стадия	Лист	Листов
П	131	

Схема электрическая принципиальная щита ЩС4 (окончание)

PARALLAX поволжье

Формат А3

Данные питающей сети: источник питания	ЩО4 Ру=4,50кВт Рр=4,50кВт Ip=7,21А
Распределительное устройство: Обозначение/тип Уст.мощность, кВт Расчетная мощность, кВт Расч. ток, А	
Распределительное устройство: Сборные шины	
Распределительное устройство: Защитный аппарат отходящей линии: тип, номинальный ток, А	
Распределительное устройство: Устройство управления	
Распределительное устройство, электроприемник: Условное обозначение	
Распределительное устройство, электроприемник: Номер по плану	
Распределительное устройство, электроприемник: Тип кабеля, сечение, кол-во жил	
Распределительное устройство, электроприемник: Ру, кВт	
Распределительное устройство, электроприемник: Ip, А	
Распределительное устройство, электроприемник: Наименование распределительного устройства, электроприемника	
Материал корпуса – сталь	
Степень защиты – IP31	
Климатическое исполнение и категория размещения – УХЛ4	
Ввод кабельных линий – снизу	

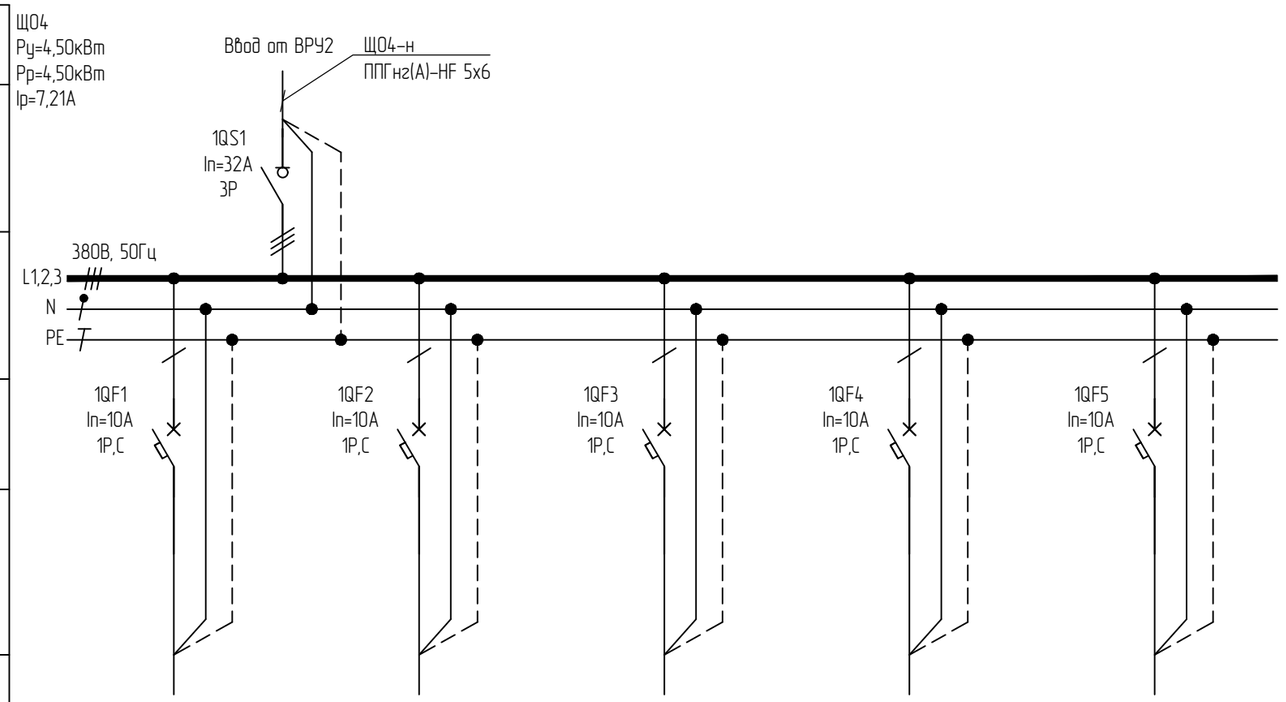

Гр.1	Гр.2	Гр.3		
ППГнг(А)-HF 3х1,5	ППГнг(А)-HF 3х1,5	ППГнг(А)-HF 3х1,5		
1,50	1,50	1,50		
7,18	7,18	7,18		
Рабочее освещение	Рабочее освещение	Рабочее освещение	Резерв	Резерв

Согласовано

Взам. инв. №

Подп. и дата

Инв. № подл.

Изм.	Кол.уч.	Лист	№док	Подп.	Дата
Разработал		Ерхов			
Н.контр		Асадуллин			
ГИП		Асадуллин			

ПП-0680/1-ИОС1.2

РТ, г.Набережные Челны, промышленно-коммунальная зона ул. Техническая

Промышленный технопарк «Олимп».. Этап 1. Научно-административное здание

Стадия	Лист	Листов
П	132	

Схема электрическая принципиальная щита ЩО4

PARALLAX поволжье

Формат А3

Данные питающей сети: источник питания	ЩРВ4 Ру=20,50кВт Рр=15,38кВт Ip=27,51А
Распределительное устройство: Обозначение/тип Уст.мощность, кВт Расчетная мощность, кВт Расч. ток, А	
Распределительное устройство: Сборные шины	
Распределительное устройство: Защитный аппарат отходящей линии: тип, номинальный ток, А	
Распределительное устройство: Устройство управления	
Распределительное устройство, электроприемник: Условное обозначение	
Распределительное устройство, электроприемник: Номер по плану	
Распределительное устройство, электроприемник: Тип кабеля, сечение, кол-во жил	
Распределительное устройство, электроприемник: Ру, кВт	
Распределительное устройство, электроприемник: Ip, А	
Распределительное устройство, электроприемник: Наименование распределительного устройства, электроприемника	
Материал корпуса – сталь	
Степень защиты – IP31	
Климатическое исполнение и категория размещения – УХЛ4	
Ввод кабельных линий – снизу	

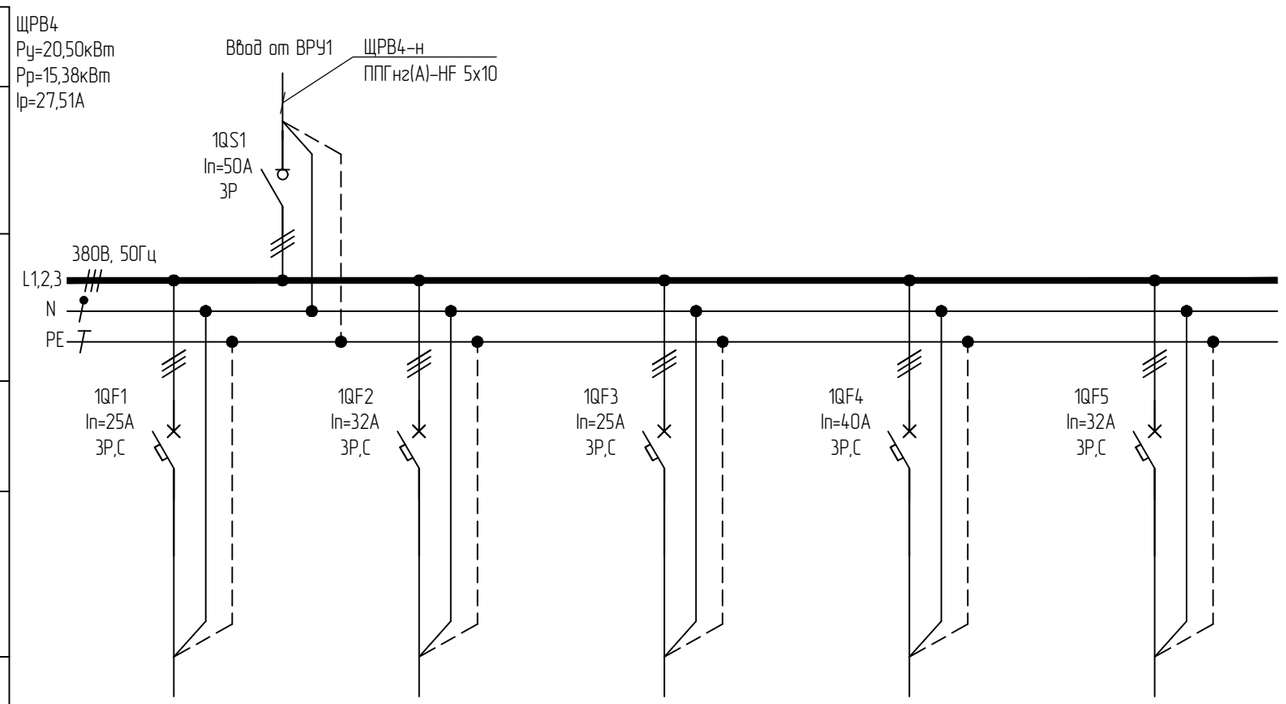

Гр.1	Гр.2	Гр.3		
ППГнг(А)-HF 5х6	ППГнг(А)-HF 5х6	ППГнг(А)-HF 5х4		
8,00	9,00	3,50		
14,32	16,11	6,26		
Шкаф управления вентиляцией ШУПВ5	Шкаф управления вентиляцией ШУПВ6	Шкаф управления вентиляцией ШУПВ10	Резерв	Резерв

Согласовано

Взам. инв. №

Подп. и дата

Инв. № подл.

Изм.	Кол.уч.	Лист	№док	Подп.	Дата
Разработал		Ерхов			
Н.контр		Асадуллин			
ГИП		Асадуллин			

ПП-0680/1-ИОС1.2

РТ, г.Набережные Челны, промышленно-коммунальная зона ул. Техническая

Промышленный технопарк «Олимп».. Этап 1. Научно-административное здание

Стадия	Лист	Листов
П	133	

Схема электрическая принципиальная щита ЩРВ4

PARALLAX поволжье

Формат А3

Данные питающей сети: источник питания	ЩРК4 Ру=88,73кВт Рр=66,55кВт Ip=125,77А
Распределительное устройство	Обозначение/тип Уст.мощность, кВт Расчетная мощность, кВт Расч. ток, А
	Сборные шины
	Защитный аппарат отходящей линии: тип, номинальный ток, А
	Устройство управления
Распределительное устройство, электроприемник	Условное обозначение
	Номер по плану
	Тип кабеля, сечение, кол-во жил
	Ру, кВт
	Ip, А
	Наименование распределительного устройства, электроприемника
Материал корпуса – сталь	
Степень защиты – IP31	
Климатическое исполнение и категория размещения – УХЛ4	
Ввод кабельных линий – снизу	

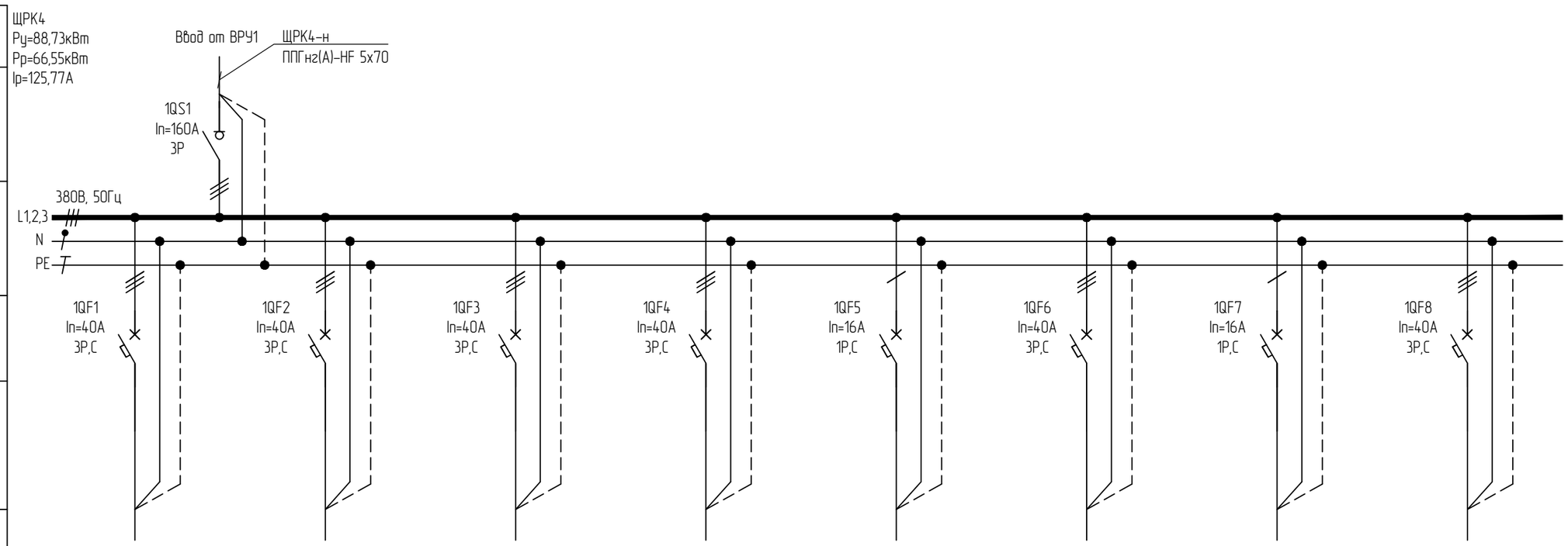

Гр.1	Гр.2	Гр.3	Гр.4	Гр.5	Гр.6	Гр.7	Гр.8
ППГнг(А)-HF 5х6	ППГнг(А)-HF 5х6	ППГнг(А)-HF 5х6	ППГнг(А)-HF 5х6	ППГнг(А)-HF 3х2,5	ППГнг(А)-HF 5х6	ППГнг(А)-HF 3х2,5	ППГнг(А)-HF 5х6
10,60	6,36	10,60	7,80	0,98	7,80	0,21	10,60
18,97	14,88	18,97	18,25	6,85	18,25	1,47	18,97
Наружный блок кондиционера	Наружный блок кондиционера	Наружный блок кондиционера	Наружный блок кондиционера	Внутренние блоки кондиционеров	Наружный блок кондиционера	Внутренние блоки кондиционеров	Наружный блок кондиционера

Согласовано

Взам. инв. №

Подп. и дата

Инв. № подл.

Изм.	Кол.уч.	Лист	№док	Подп.	Дата
Разработал		Ерхов			
Н.контр		Асадуллин			
ГИП		Асадуллин			

ПП-0680/1-ИОС1.2

РТ, г.Набережные Челны, промышленно-коммунальная зона ул. Техническая

Промышленный технопарк «Олимп».. Этап 1. Научно-административное здание

Стадия	Лист	Листов
П	134	

Схема электрическая принципиальная щита ЩРК4(начало)

PARALLAX поволжье

Формат А3

Данные питающей сети: источник питания	
Распределительное устройство	Обозначение/тип Уст.мощность, кВт Расчетная мощность, кВт Расч. ток, А
	Сборные шины
	Защитный аппарат отходящей линии: тип, номинальный ток, А
	Устройство управления
Распределительное устройство, электроприемник	Условное обозначение
	Номер по плану
	Тип кабеля, сечение, кол-во жил
	Ру, кВт
	Ip, A
	Наименование распределительного устройства, электроприемника
Материал корпуса – сталь	
Степень защиты – IP31	
Климатическое исполнение и категория размещения – УХЛ4	
Ввод кабельных линий – снизу	

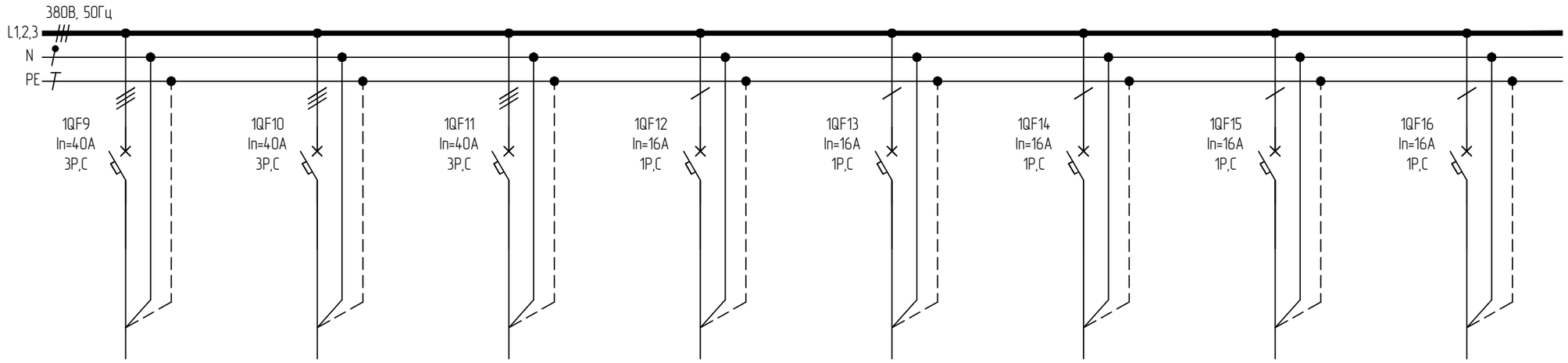

Гр.9	Гр.10	Гр.11	Гр.12	Гр.13	Гр.14	Гр.15	Гр.16
ППГнг(А)-HF 5х6	ППГнг(А)-HF 5х6	ППГнг(А)-HF 5х6	ППГнг(А)-HF 3х2,5	ППГнг(А)-HF 3х2,5	ППГнг(А)-HF 3х2,5	ППГнг(А)-HF 3х2,5	ППГнг(А)-HF 3х2,5
10,60	6,36	10,60	1,30	1,46	1,46	1,00	1,00
18,97	11,38	18,97	9,09	8,85	8,85	6,06	6,06
Наружный блок кондиционера	Наружный блок кондиционера	Наружный блок кондиционера	Наружный блок кондиционера	Наружный блок кондиционера	Наружный блок кондиционера	Наружный блок кондиционера	Наружный блок кондиционера

Согласовано

Взам. инв. №

Подп. и дата

Инв. № подл.

Изм.	Кол.уч.	Лист	№док	Подп.	Дата
Разработал		Ерхов			
Н.контр		Асадуллин			
ГИП		Асадуллин			

ПП-0680/1-ИОС1.2

РТ, г.Набережные Челны, промышленно-коммунальная зона ул. Техническая

Промышленный технопарк «Олимп».. Этап 1. Научно-административное здание

Стадия	Лист	Листов
П	135	

Схема электрическая принципиальная щита ЩРК4(продолжение)

PARALLAX поволжье

Формат А3

Данные питающей сети: источник питания	
Распределительное устройство	Обозначение/тип Уст.мощность, кВт Расчетная мощность, кВт Расч. ток, А
	Сборные шины
	Защитный аппарат отходящей линии: тип, номинальный ток, А
	Устройство управления
Распределительное устройство, электроприемник	Условное обозначение
	Номер по плану
	Тип кабеля, сечение, кол-во жил
	Ру, кВт
	Ip, A
	Наименование распределительного устройства, электроприемника
Материал корпуса – сталь	
Степень защиты – IP31	
Климатическое исполнение и категория размещения – УХЛ4	
Ввод кабельных линий – снизу	

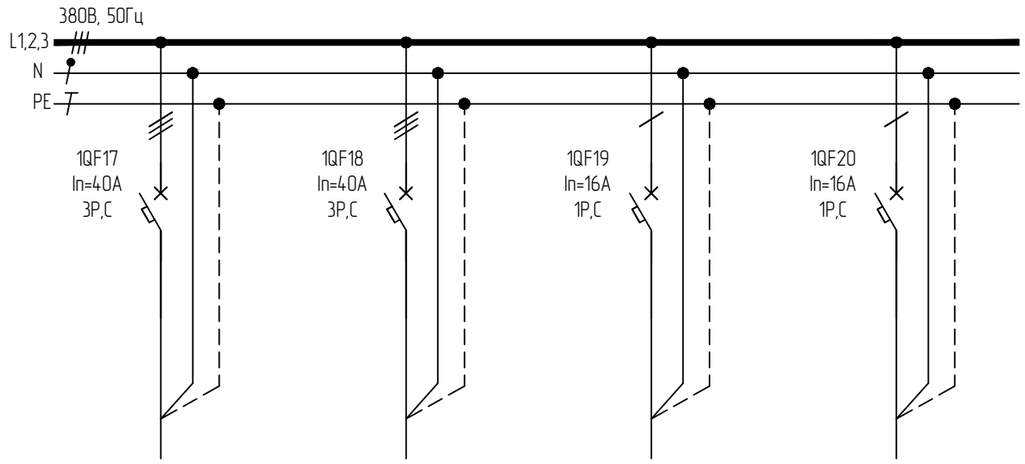

Резерв	Резерв	Резерв	Резерв

Согласовано

Взам. инв. №

Подп. и дата

Инв. № подл.

						ПП-0680/1-ИОС1.2
						РТ, г.Набережные Челны, промышленно-коммунальная зона ул. Техническая
Изм.	Кол.уч.	Лист	№док	Подп.	Дата	
Разработал		Ерхов				Промышленный технопарк «Олимп».. Этап 1. Научно-административное здание
Н.контр		Асадуллин				
ГИП		Асадуллин				Схема электрическая принципиальная щита ЩРК4(окончание)

Стадия	Лист	Листов
П	136	

PARALLAX поволжье

Формат А3

Данные питающей сети: источник питания	ЩРС04 Ру=15,6кВт Рр=15,6кВт Ip=36,51А
Распределительное устройство	Обозначение/тип Уст.мощность, кВт Расчетная мощность, кВт Расч. ток, А
	Сборные шины
	Защитный аппарат отходящей линии: тип, номинальный ток, А
	Устройство управления
Распределительное устройство, электроприемник	Условное обозначение
	Номер по плану
	Тип кабеля, сечение, кол-во жил
	Ру, кВт
	Ip, А
	Наименование распределительного устройства, электроприемника
Материал корпуса – сталь	
Степень защиты – IP31	
Климатическое исполнение и категория размещения – УХЛ4	
Ввод кабельных линий – снизу	

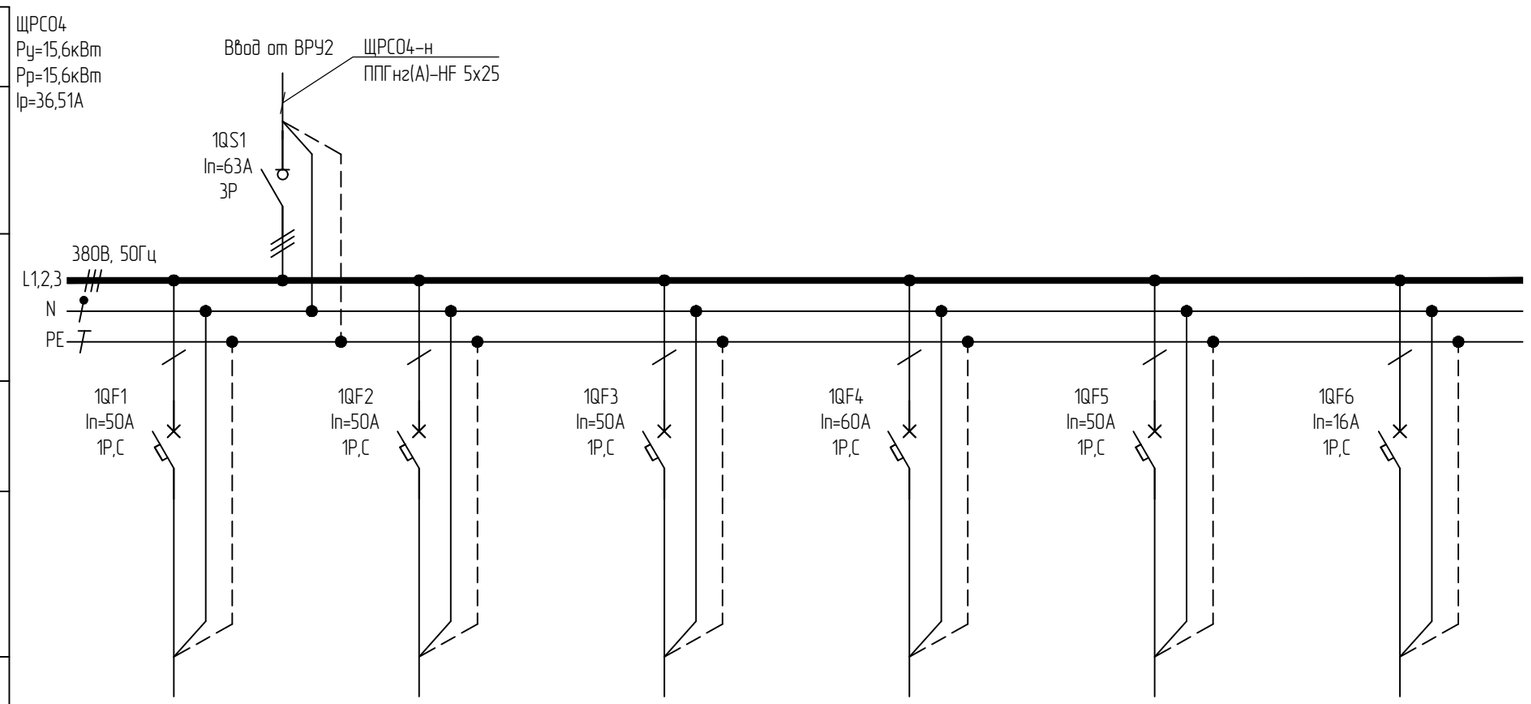

Гр.1	Гр.2	Гр.3	Гр.4		
ППГнг(А)-HF 3х10	ППГнг(А)-HF 3х10	ППГнг(А)-HF 3х10	ППГнг(А)-HF 3х2,5		
5,00	5,00	5,00	0,60		
34,97	34,97	34,97	4,20		
Слаботочное оборудование раздела СО	Слаботочное оборудование раздела СО	Слаботочное оборудование раздела СО	Слаботочное оборудование раздела СКУД	Резерв	Резерв

Согласовано

Взам. инв. №

Подп. и дата

Инв. № подл.

Изм.	Кол.уч.	Лист	№док	Подп.	Дата
Разработал		Ерхов			
Н.контр		Асадуллин			
ГИП		Асадуллин			

ПП-0680/1-ИОС1.2

РТ, г.Набережные Челны, промышленно-коммунальная зона ул. Техническая

Промышленный технопарк «Олимп».. Этап 1. Научно-административное здание

Стадия	Лист	Листов
П	137	

Схема электрическая принципиальная щита ЩРС04

PARALLAX поволжье

Формат А3

Данные питающей сети: источник питания	ЩПС4 Ру=0,84кВт Рр=0,84кВт Ip=5,87А
Распределительное устройство: Обозначение/тип Уст.мощность, кВт Расчетная мощность, кВт Расч. ток, А	
Распределительное устройство: Сборные шины	
Распределительное устройство: Защитный аппарат отходящей линии: тип, номинальный ток, А	
Распределительное устройство: Устройство управления	
Распределительное устройство, электроприемник: Условное обозначение	
Распределительное устройство, электроприемник: Номер по плану	
Распределительное устройство, электроприемник: Тип кабеля, сечение, кол-во жил	
Распределительное устройство, электроприемник: Ру, кВт	
Распределительное устройство, электроприемник: Ip, А	
Распределительное устройство, электроприемник: Наименование распределительного устройства, электроприемника	
Материал корпуса – сталь	
Степень защиты – IP31	
Климатическое исполнение и категория размещения – УХЛ4	
Ввод кабельных линий – снизу	
Фасадная часть красного цвета	

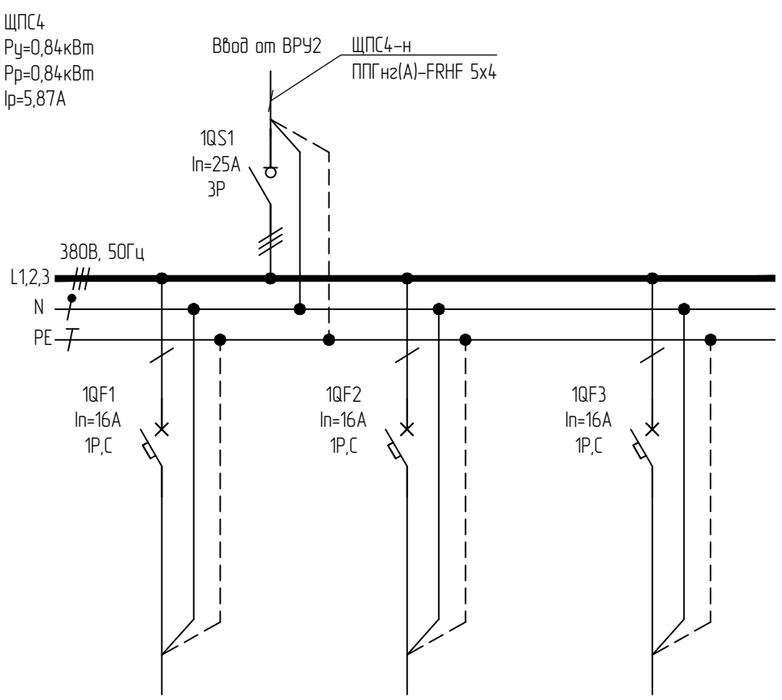

Гр.1		
ППГнг(А)-FRHF 3х2,5		
0,84		
5,87		
Пусковые блоки системы АПС для огнезадерживающих клапанов	Резерв	Резерв

Согласовано

Взам. инв. №

Подп. и дата

Инв. № подл.

						ПП-0680/1-ИОС1.2
						РТ, г.Набережные Челны, промышленно-коммунальная зона ул. Техническая
Изм.	Кол.уч.	Лист	№док	Подп.	Дата	
Разработал		Ерхов				Промышленный технопарк «Олимп».. Этап 1. Научно-административное здание
Н.контр		Асадуллин				
ГИП		Асадуллин				
						Схема электрическая принципиальная щита ЩПС4

Стадия	Лист	Листов
П	138	

PARALLAX поволжье

Формат А3

Данные питающей сети: источник питания		ЩОА4 Ру=1,2кВт Рр=1,2кВт Ip=1,92А
Распределительное устройство	Обозначение/тип Уст.мощность, кВт Расчетная мощность, кВт Расч. ток, А	
	Сборные шины	
	Защитный аппарат отходящей линии: тип, номинальный ток, А	
	Устройство управления	
Распределительное устройство, электроприемник	Условное обозначение	
	Номер по плану	
	Тип кабеля, сечение, кол-во жил	
	Ру, кВт	
	Ip, А	
	Наименование распределительного устройства, электроприемника	
Материал корпуса – сталь		
Степень защиты – IP31		
Климатическое исполнение и категория размещения – УХЛ4		
Ввод кабельных линий – снизу		

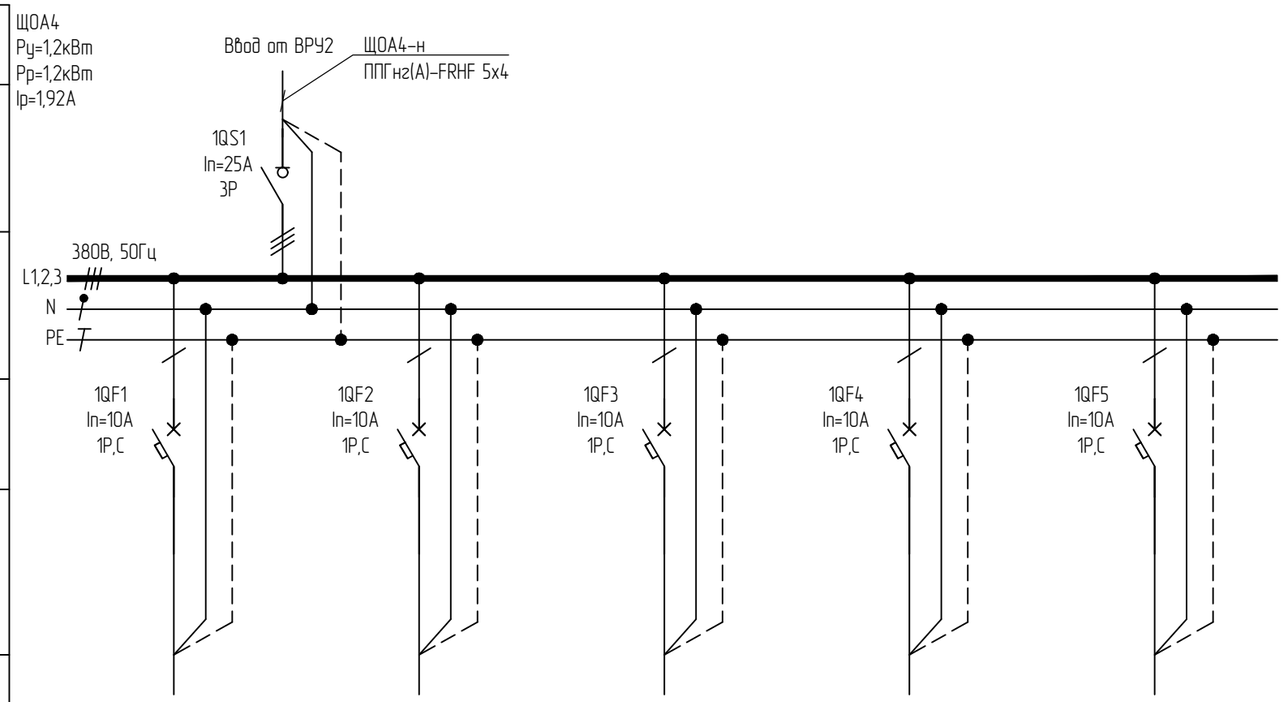

Гр.1	Гр.2	Гр.3		
ППГнг(А)-FRHF 3х1,5	ППГнг(А)-FRHF 3х1,5	ППГнг(А)-FRHF 3х1,5		
0,40	0,40	0,40		
1,91	1,91	1,91		
Аварийное освещение	Аварийное освещение	Аварийное освещение	Резерв	Резерв

Согласовано

Взам. инв. №

Подп. и дата

Инв. № подл.

Изм.	Кол.уч.	Лист	№док	Подп.	Дата
Разработал		Ерхов			
Н.контр		Асадуллин			
ГИП		Асадуллин			

ПП-0680/1-ИОС1.2

РТ, г.Набережные Челны, промышленно-коммунальная зона ул. Техническая

Промышленный технопарк «Олимп».. Этап 1. Научно-административное здание

Стадия	Лист	Листов
П	139	

Схема электрическая принципиальная щита ЩОА4

PARALLAX поволжье

Формат А3

Данные питающей сети: источник питания	ЩС408 Ру=1,86кВт Рр=1,06кВт Ip=1,98А
Распределительное устройство	Обозначение/тип Уст.мощность, кВт Расчетная мощность, кВт Расч. ток, А
	Сборные шины
	Защитный аппарат отходящей линии: тип, номинальный ток, А
	Устройство управления
Распределительное устройство, электроприемник	Условное обозначение
	Номер по плану
	Тип кабеля, сечение, кол-во жил
	Ру, кВт
	Ip, А
	Наименование распределительного устройства, электроприемника
Материал корпуса – сталь	
Степень защиты – IP31	
Климатическое исполнение и категория размещения – УХЛ4	
Ввод кабельных линий – снизу	

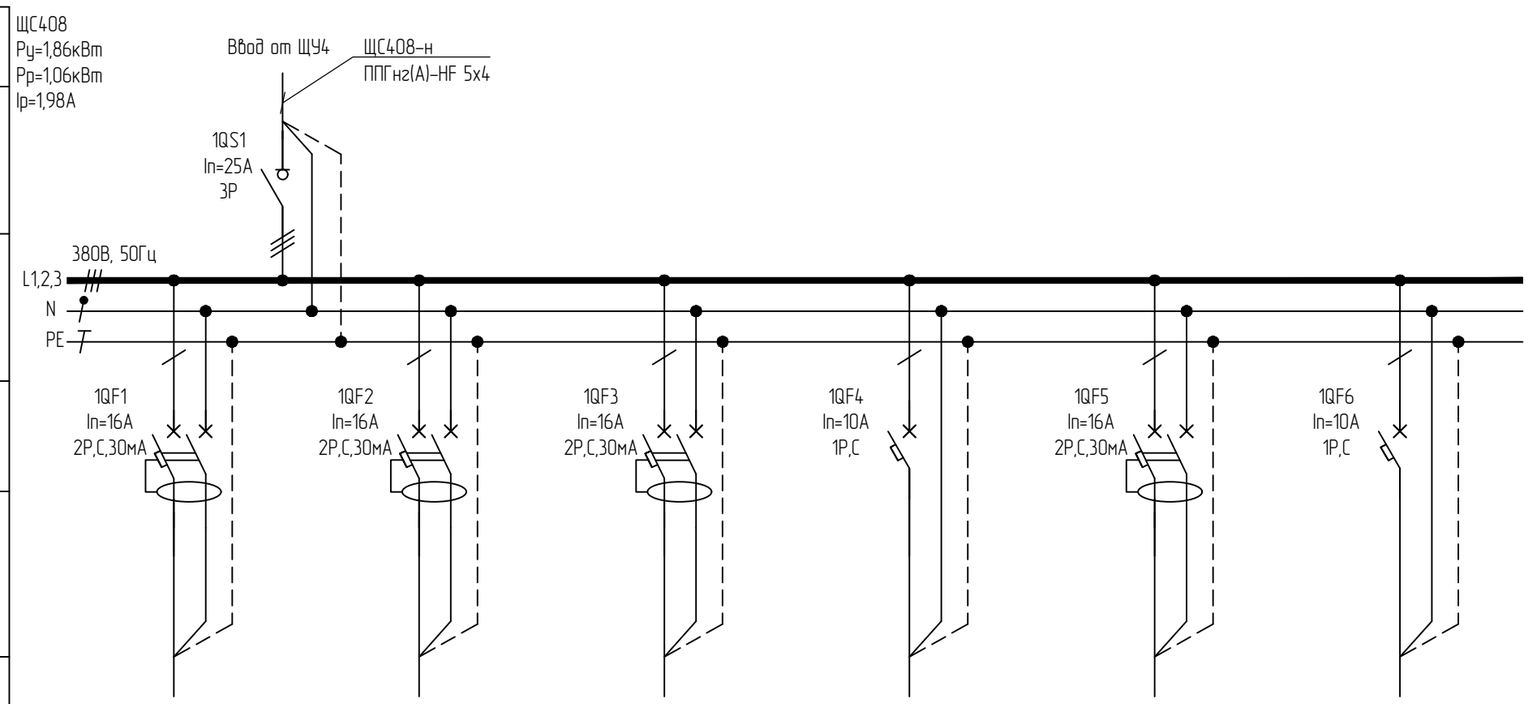

Гр.1	Гр.2	Гр.3	Гр.4		
ППГнг(А)-HF 3х2,5	ППГнг(А)-HF 3х2,5	ППГнг(А)-HF 3х2,5	ППГнг(А)-HF 3х1,5		
0,50	0,50	0,50	0,36		
3,50	2,67	2,67	1,72		
Розеточная группа пом. 408	Розеточная группа пом. 408	Розеточная группа пом. 408	Рабочее освещение пом. 408	Резерв	Резерв

Согласовано

Взам. инв. №

Подп. и дата

Инв. № подл.

Изм.	Кол.уч.	Лист	№док	Подп.	Дата
Разработал		Ерхов			
Н.контр		Асадуллин			
ГИП		Асадуллин			

ПП-0680/1-ИОС1.2

РТ, г.Набережные Челны, промышленно-коммунальная зона ул. Техническая

Промышленный технопарк «Олимп».. Этап 1. Научно-административное здание

Стадия	Лист	Листов
П	140	

Схема электрическая принципиальная щита ЩС408

PARALLAX поволжье

Формат А3

Данные питающей сети: источник питания	ЩС409 Ру=30,36кВт Рр=13,26кВт Ip=30,25А
Распределительное устройство: Обозначение/тип Уст.мощность, кВт Расчетная мощность, кВт Расч. ток, А	
Распределительное устройство: Сборные шины	
Распределительное устройство: Защитный аппарат отходящей линии: тип, номинальный ток, А	
Распределительное устройство: Устройство управления	
Распределительное устройство, электроприемник: Условное обозначение	
Распределительное устройство, электроприемник: Номер по плану	
Распределительное устройство, электроприемник: Тип кабеля, сечение, кол-во жил	
Распределительное устройство, электроприемник: Ру, кВт	
Распределительное устройство, электроприемник: Ip, А	
Распределительное устройство, электроприемник: Наименование распределительного устройства, электроприемника	
Материал корпуса – сталь	
Степень защиты – IP31	
Климатическое исполнение и категория размещения – УХЛ4	
Ввод кабельных линий – снизу	

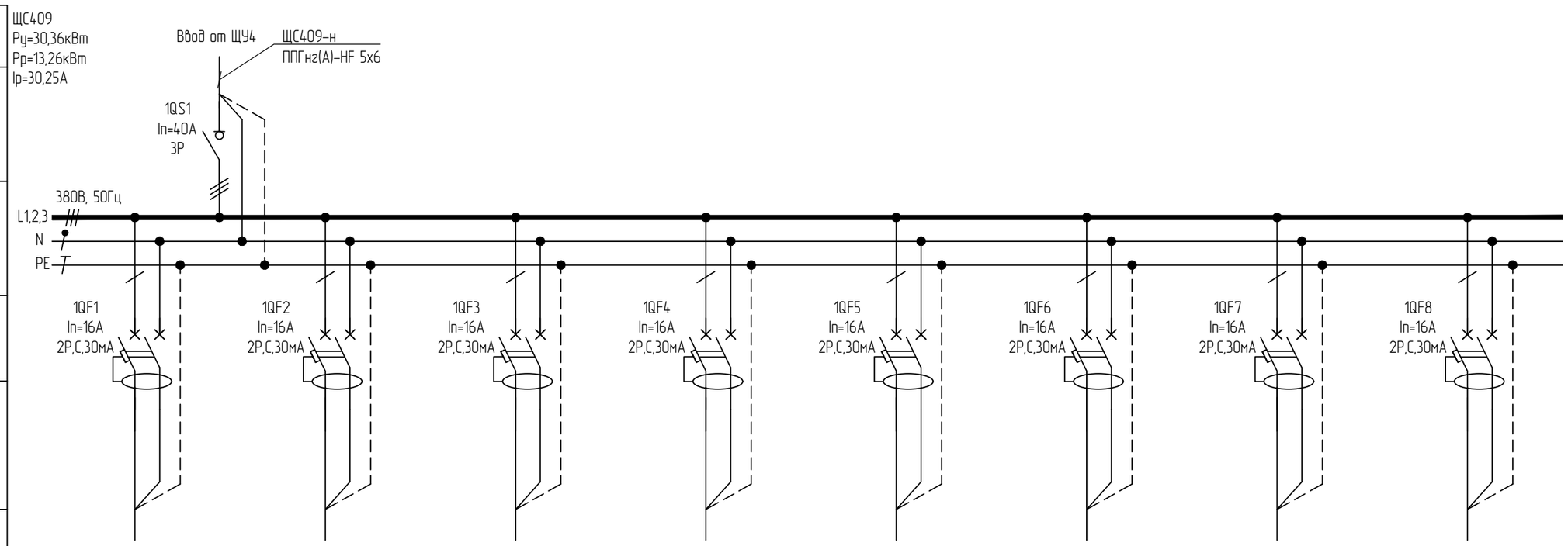

Гр.1	Гр.2	Гр.3	Гр.4	Гр.5	Гр.6	Гр.7	Гр.8
ППГнг(А)-HF 3х2,5	ППГнг(А)-HF 3х2,5	ППГнг(А)-HF 3х2,5	ППГнг(А)-HF 3х2,5	ППГнг(А)-HF 3х2,5	ППГнг(А)-HF 3х2,5	ППГнг(А)-HF 3х2,5	ППГнг(А)-HF 3х2,5
1,50	2,00	2,00	2,00	2,00	2,00	2,00	2,00
10,49	13,99	13,99	13,99	13,99	13,99	13,99	13,99
Розеточная группа пом. 409	Розеточная группа пом. 409	Розеточная группа пом. 409	Розеточная группа пом. 409	Розеточная группа пом. 409	Розеточная группа пом. 409	Розеточная группа пом. 409	Розеточная группа пом. 409

Согласовано

Взам. инв. №

Подп. и дата

Инв. № подл.

Изм.	Кол.уч.	Лист	№док	Подп.	Дата
Разработал		Ерхов			
Н.контр		Асадуллин			
ГИП		Асадуллин			

ПП-0680/1-ИОС1.2

РТ, г.Набережные Челны, промышленно-коммунальная зона ул. Техническая

Промышленный технопарк «Олимп».. Этап 1. Научно-административное здание

Стадия	Лист	Листов
П	141	

Схема электрическая принципиальная щита ЩС409 (начало)

PARALLAX поволжье

Формат А3

Данные питающей сети: источник питания	
Распределительное устройство	Обозначение/тип Уст.мощность, кВт Расчетная мощность, кВт Расч. ток, А
	Сборные шины
	Защитный аппарат отходящей линии: тип, номинальный ток, А
	Устройство управления
Распределительное устройство, электроприемник	Условное обозначение
	Номер по плану
	Тип кабеля, сечение, кол-во жил
	Ру, кВт
	Ip, A
	Наименование распределительного устройства, электроприемника
Материал корпуса – сталь	
Степень защиты – IP31	
Климатическое исполнение и категория размещения – УХЛ4	
Ввод кабельных линий – снизу	

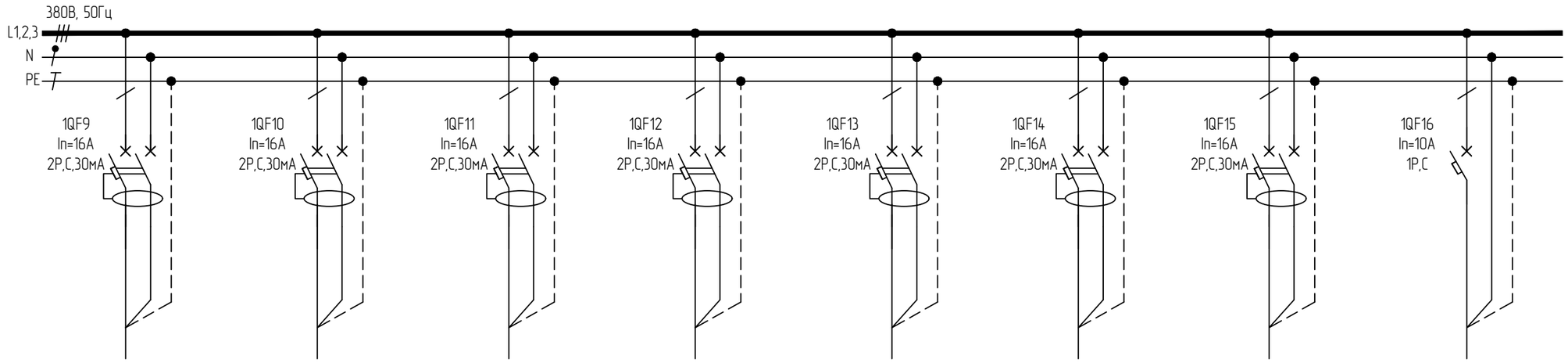

Гр.9	Гр.10	Гр.11	Гр.12	Гр.13	Гр.14	Гр.15	Гр.16
ППГнг(А)-HF 3х2,5	ППГнг(А)-HF 3х2,5	ППГнг(А)-HF 3х2,5	ППГнг(А)-HF 3х2,5	ППГнг(А)-HF 3х2,5	ППГнг(А)-HF 3х2,5	ППГнг(А)-HF 3х2,5	ППГнг(А)-HF 3х1,5
2,00	2,00	1,00	2,00	2,00	2,00	2,00	1,62
13,99	13,99	6,99	13,99	13,99	13,99	13,99	7,75
Розеточная группа пом. 409	Розеточная группа пом. 409	Розеточная группа пом. 409	Розеточная группа пом. 409	Розеточная группа пом. 409	Розеточная группа пом. 409	Розеточная группа пом. 409	Рабочее освещение пом. 409

Согласовано

Взам. инв. №

Подп. и дата

Инв. № подл.

Изм.	Кол.уч.	Лист	№док	Подп.	Дата
Разработал		Ерхов			
Н.контр		Асадуллин			
ГИП		Асадуллин			

ПП-0680/1-ИОС1.2

РТ, г.Набережные Челны, промышленно-коммунальная зона ул. Техническая

Промышленный технопарк «Олимп».. Этап 1. Научно-административное здание

Стадия	Лист	Листов
П	142	

Схема электрическая принципиальная щита ЩС409 (продолжение)

PARALLAX поволжье

Формат А3

Данные питающей сети: источник питания	
Распределительное устройство	Обозначение/тип Уст.мощность, кВт Расчетная мощность, кВт Расч. ток, А
	Сборные шины
	Защитный аппарат отходящей линии: тип, номинальный ток, А
	Устройство управления
Распределительное устройство, электроприемник	Условное обозначение
	Номер по плану
	Тип кабеля, сечение, кол-во жил
	Ру, кВт
	Ip, A
	Наименование распределительного устройства, электроприемника
Материал корпуса – сталь	
Степень защиты – IP31	
Климатическое исполнение и категория размещения – УХЛ4	
Ввод кабельных линий – снизу	

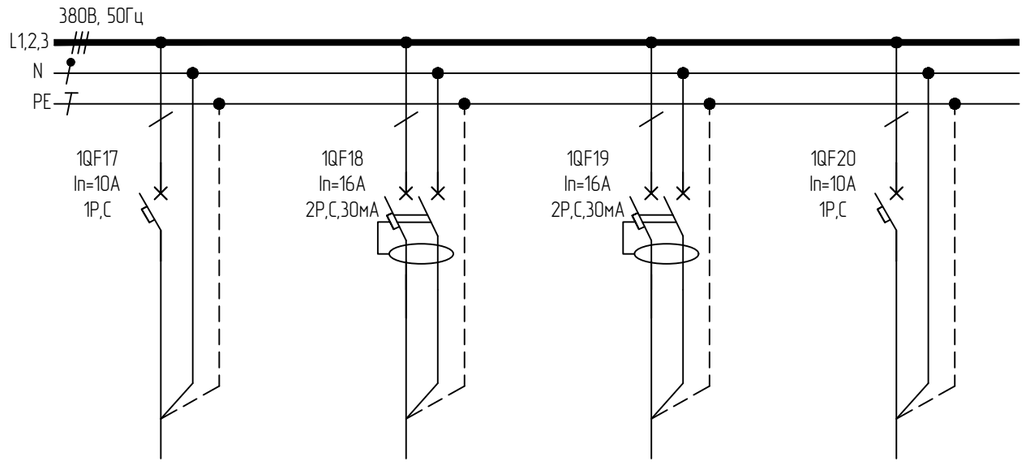

Гр.17			
ППГнг(А)-FRHF 4х1,5			
0,24			
1,15			
Аварийное освещение с АКБ пом. 409	Резерв	Резерв	Резерв

Согласовано

Взам. инв. №

Подп. и дата

Инв. № подл.

Изм.	Кол.уч.	Лист	№док	Подп.	Дата
Разработал		Ерхов			
Н.контр		Асадуллин			
ГИП		Асадуллин			

ПП-0680/1-ИОС1.2

РТ, г.Набережные Челны, промышленно-коммунальная зона ул. Техническая

Промышленный технопарк «Олимп».. Этап 1. Научно-административное здание

Стадия	Лист	Листов
П	143	

Схема электрическая принципиальная щита ЩС409 (окончание)

PARALLAX поволжье

Формат А3

Данные питающей сети: источник питания	ЩС411 Ру=47,88кВт Рр=20,88кВт Ip=47,66А
Распределительное устройство: Обозначение/тип Уст.мощность, кВт Расчетная мощность, кВт Расч. ток, А	Ввод от ЩУ4 — ЩС411-н ППГнг(А)-HF 5х16
Распределительное устройство: Сборные шины	1QS1 In=63А 3Р 380В, 50Гц L1,2,3 N PE
Распределительное устройство: Защитный аппарат отходящей линии: тип, номинальный ток, А	1QF1 In=16А 2Р,С,30мА 1QF2 In=16А 2Р,С,30мА 1QF3 In=16А 2Р,С,30мА 1QF4 In=16А 2Р,С,30мА 1QF5 In=16А 2Р,С,30мА 1QF6 In=16А 2Р,С,30мА 1QF7 In=16А 2Р,С,30мА 1QF8 In=16А 2Р,С,30мА
Распределительное устройство: Устройство управления	
Распределительное устройство, электроприемник: Условное обозначение	

Распределительное устройство, электроприемник	Гр.1	Гр.2	Гр.3	Гр.4	Гр.5	Гр.6	Гр.7	Гр.8
Номер по плану								
Тип кабеля, сечение, кол-во жил	ППГнг(А)-HF 3х2,5	ППГнг(А)-HF 3х2,5	ППГнг(А)-HF 3х2,5	ППГнг(А)-HF 3х2,5	ППГнг(А)-HF 3х2,5	ППГнг(А)-HF 3х2,5	ППГнг(А)-HF 3х2,5	ППГнг(А)-HF 3х2,5
Ру, кВт	1,50	2,00	2,00	2,00	2,00	2,00	2,00	2,00
Ip, А	10,49	13,99	13,99	13,99	13,99	13,99	13,99	13,99
Наименование распределительного устройства, электроприемника	Розеточная группа пом. 311	Розеточная группа пом. 311	Розеточная группа пом. 311	Розеточная группа пом. 311	Розеточная группа пом. 311	Розеточная группа пом. 311	Розеточная группа пом. 311	Розеточная группа пом. 311

Материал корпуса – сталь

Степень защиты – IP31

Климатическое исполнение и категория размещения – УХЛ4

Ввод кабельных линий – снизу

Согласовано

Взам. инв. №

Подп. и дата

Инв. № подл.

Изм.	Кол.уч.	Лист	№док	Подп.	Дата	ПП-0680/1-ИОС1.2			
						РТ, г.Набережные Челны, промышленно-коммунальная зона ул. Техническая			
Разработал		Ерхов				Промышленный технопарк «Олимп».. Этап 1. Научно-административное здание	Стадия	Лист	Листов
							П	144	
Н.контр		Асадуллин				Схема электрическая принципиальная щита ЩС411 (начало)	PARALLAX поволжье		
ГИП		Асадуллин							

Формат А3

Данные питающей сети: источник питания	
Распределительное устройство	Обозначение/тип Уст.мощность, кВт Расчетная мощность, кВт Расч. ток, А
	Сборные шины
	Защитный аппарат отходящей линии: тип, номинальный ток, А
	Устройство управления
Распределительное устройство, электроприемник	Условное обозначение
	Номер по плану
	Тип кабеля, сечение, кол-во жил
	Ру, кВт
	Ip, А
	Наименование распределительного устройства, электроприемника
Материал корпуса – сталь	
Степень защиты – IP31	
Климатическое исполнение и категория размещения – УХЛ4	
Ввод кабельных линий – снизу	

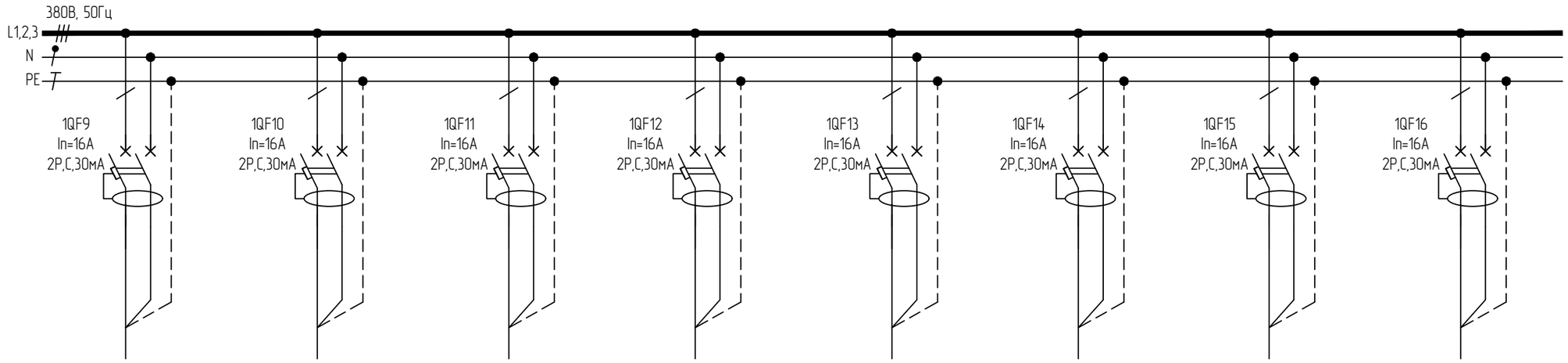

Гр.9	Гр.10	Гр.11	Гр.12	Гр.13	Гр.14	Гр.15	Гр.16
ППГнг(А)-HF 3х2,5	ППГнг(А)-HF 3х2,5	ППГнг(А)-HF 3х2,5	ППГнг(А)-HF 3х2,5	ППГнг(А)-HF 3х2,5	ППГнг(А)-HF 3х2,5	ППГнг(А)-HF 3х2,5	ППГнг(А)-HF 3х2,5
2,00	2,00	2,00	2,00	1,50	2,00	2,00	2,00
13,99	13,99	13,99	13,99	10,49	13,99	13,99	13,99
Розеточная группа пом. 411	Розеточная группа пом. 411	Розеточная группа пом. 411	Розеточная группа пом. 411	Розеточная группа пом. 411	Розеточная группа пом. 411	Розеточная группа пом. 411	Розеточная группа пом. 411

Согласовано

Взам. инв. №

Подп. и дата

Инв. № подл.

Изм.	Кол.уч.	Лист	№док	Подп.	Дата
Разработал		Ерхов			
Н.контр		Асадуллин			
ГИП		Асадуллин			

ПП-0680/1-ИОС1.2

РТ, г.Набережные Челны, промышленно-коммунальная зона ул. Техническая

Промышленный технопарк «Олимп».. Этап 1. Научно-административное здание

Стадия	Лист	Листов
П	145	

Схема электрическая принципиальная щита ЩС411 (продолжение)

PARALLAX поволжье

Формат А3

Данные питающей сети: источник питания	
Распределительное устройство	Обозначение/тип Уст.мощность, кВт Расчетная мощность, кВт Расч. ток, А
	Сборные шины
	Защитный аппарат отходящей линии: тип, номинальный ток, А
	Устройство управления
Распределительное устройство, электроприемник	Условное обозначение
	Номер по плану
	Тип кабеля, сечение, кол-во жил
	Ру, кВт
	Ip, А
	Наименование распределительного устройства, электроприемника
Материал корпуса – сталь	
Степень защиты – IP31	
Климатическое исполнение и категория размещения – УХЛ4	
Ввод кабельных линий – снизу	

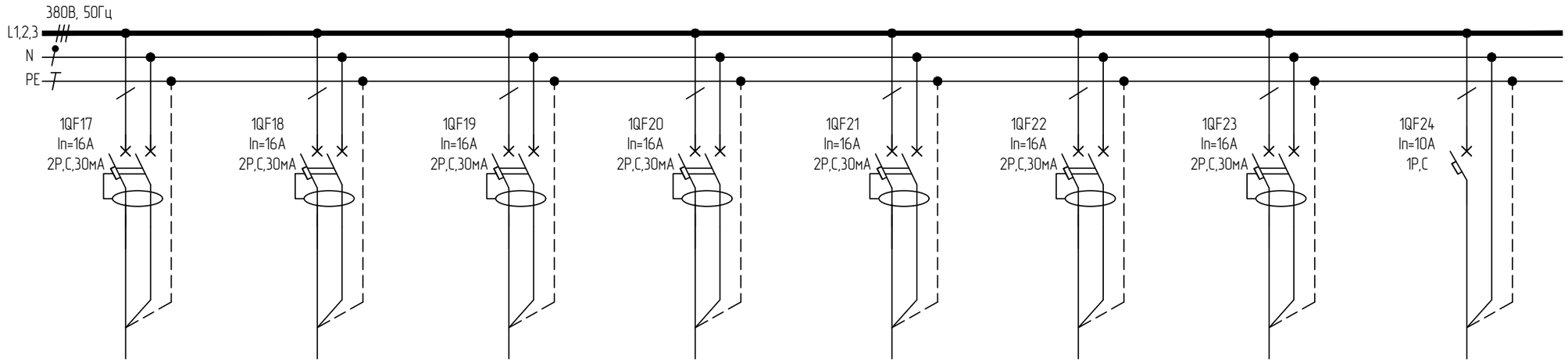

Гр.17	Гр.18	Гр.19	Гр.20	Гр.21	Гр.22	Гр.23	Гр.24
ППГнг(А)-HF 3х2,5	ППГнг(А)-HF 3х2,5	ППГнг(А)-HF 3х2,5	ППГнг(А)-HF 3х2,5	ППГнг(А)-HF 3х2,5	ППГнг(А)-HF 3х2,5	ППГнг(А)-HF 3х2,5	ППГнг(А)-HF 3х1,5
2,00	2,00	2,00	2,00	2,00	2,00	2,00	1,20
13,99	13,99	13,99	13,99	13,99	13,99	13,99	5,74
Розеточная группа пом. 411	Розеточная группа пом. 411	Розеточная группа пом. 411	Розеточная группа пом. 411	Розеточная группа пом. 411	Розеточная группа пом. 411	Розеточная группа пом. 411	Рабочее освещение пом. 411

Согласовано

Взам. инв. №

Подп. и дата

Инв. № подл.

Изм.	Кол.уч.	Лист	№док	Подп.	Дата
Разработал		Ерхов			
Н.контр		Асадуллин			
ГИП		Асадуллин			

ПП-0680/1-ИОС1.2

РТ, г.Набережные Челны, промышленно-коммунальная зона ул. Техническая

Промышленный технопарк «Олимп».. Этап 1. Научно-административное здание

Стадия	Лист	Листов
П	146	

Схема электрическая принципиальная щита ЩС411 (продолжение)

PARALLAX поволжье

Формат А3

Данные питающей сети: источник питания	
Распределительное устройство	Обозначение/тип Уст.мощность, кВт Расчетная мощность, кВт Расч. ток, А
	Сборные шины
	Защитный аппарат отходящей линии: тип, номинальный ток, А
	Устройство управления
Распределительное устройство, электроприемник	Условное обозначение
	Номер по плану
	Тип кабеля, сечение, кол-во жил
	Ру, кВт
	Ip, A
	Наименование распределительного устройства, электроприемника
Материал корпуса – сталь	
Степень защиты – IP31	
Климатическое исполнение и категория размещения – УХЛ4	
Ввод кабельных линий – снизу	

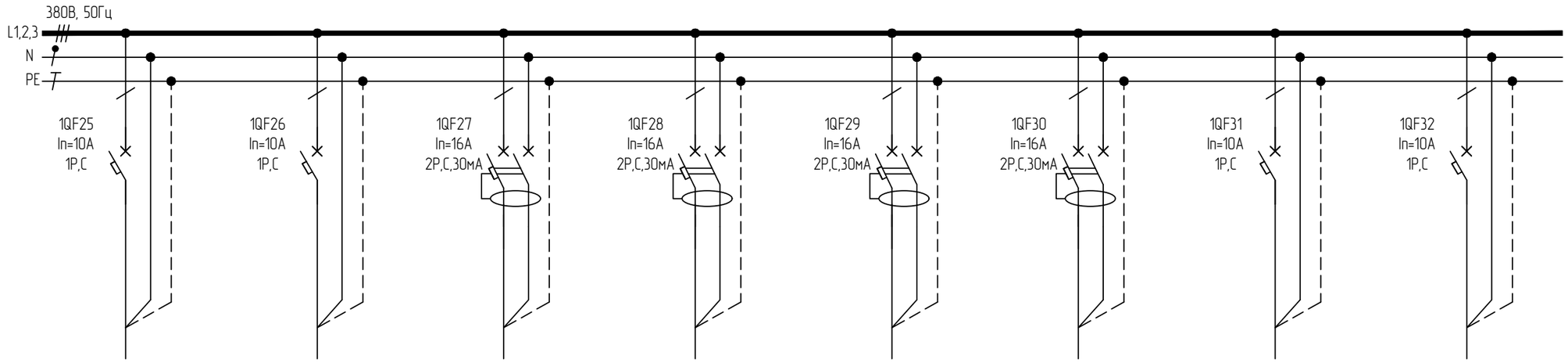

Гр.25	Гр.26						
ППГнг(А)-HF 3х1,5	ППГнг(А)-FRHF 4х1,5						
1,20	0,48						
5,74	2,30						
Рабочее освещение пом. 411	Аварийное освещение с АКБ пом. 411	Резерв	Резерв	Резерв	Резерв	Резерв	Резерв

Согласовано

Взам. инв. №

Подп. и дата

Инв. № подл.

Изм.	Кол.уч.	Лист	№док	Подп.	Дата
Разработал		Ерхов			
Н.контр		Асадуллин			
ГИП		Асадуллин			

ПП-0680/1-ИОС1.2

РТ, г.Набережные Челны, промышленно-коммунальная зона ул. Техническая

Промышленный технопарк «Олимп».. Этап 1. Научно-административное здание

Стадия	Лист	Листов
П	147	

Схема электрическая принципиальная щита ЩС411 (окончание)

PARALLAX поволжье

Формат А3

Данные питающей сети: источник питания	ЩС419 Ру=8,22кВт Рр=3,62кВт Ip=8,03А
Распределительное устройство: Обозначение/тип Уст.мощность, кВт Расчетная мощность, кВт Расч. ток, А	
Распределительное устройство: Сборные шины	
Распределительное устройство: Защитный аппарат отходящей линии: тип, номинальный ток, А	
Распределительное устройство: Устройство управления	
Распределительное устройство: Условное обозначение	
Распределительное устройство: Номер по плану	
Распределительное устройство: Тип кабеля, сечение, кол-во жил	
Распределительное устройство: Ру, кВт	
Распределительное устройство: Ip, А	
Распределительное устройство: Наименование распределительного устройства, электроприемника	
Материал корпуса – сталь	
Степень защиты – IP31	
Климатическое исполнение и категория размещения – УХЛ4	
Ввод кабельных линий – снизу	

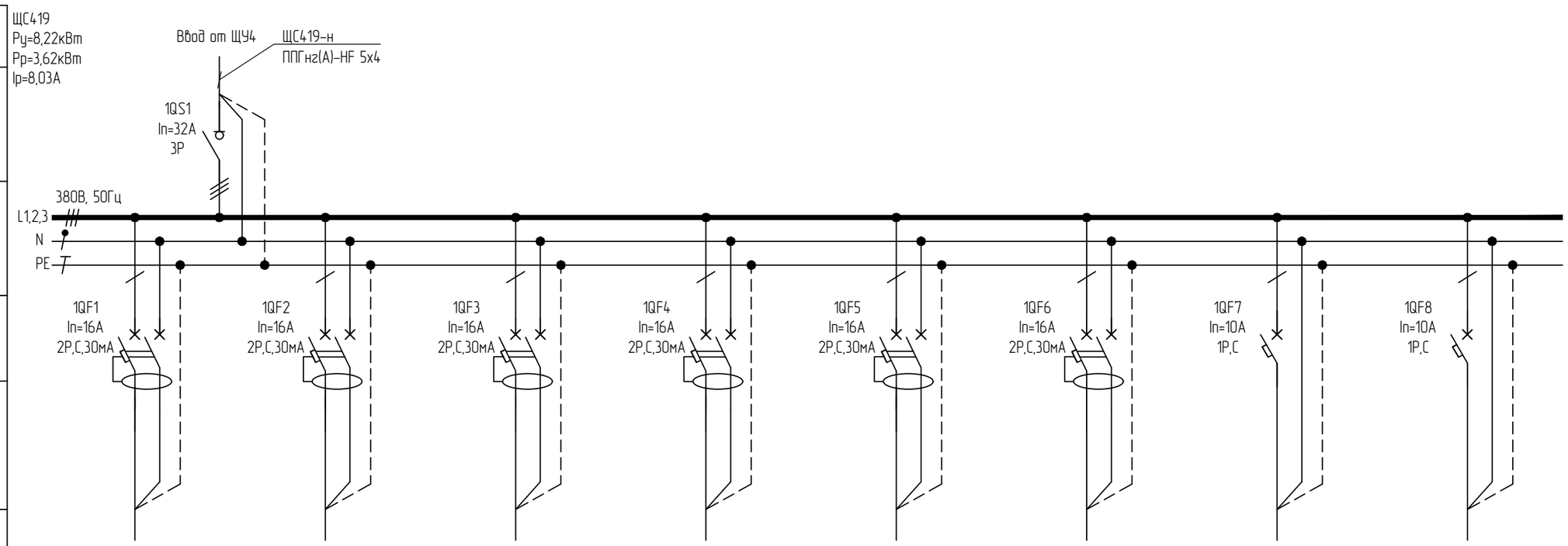

Гр.1	Гр.2	Гр.3	Гр.4	Гр.5	Гр.6	Гр.7	Гр.8
ППГнг(А)-HF 3х2,5	ППГнг(А)-HF 3х2,5	ППГнг(А)-HF 3х2,5	ППГнг(А)-HF 3х2,5	ППГнг(А)-HF 3х2,5	ППГнг(А)-HF 3х2,5	ППГнг(А)-HF 3х1,5	ППГнг(А)-FRHF 4х1,5
2,00	2,00	2,00	2,00	1,00	0,50	0,48	0,24
13,99	13,99	13,99	13,99	6,99	2,67	2,30	1,15
Розеточная группа пом. 419	Розеточная группа пом. 419	Розеточная группа пом. 419	Розеточная группа пом. 419	Розеточная группа пом. 419	Розеточная группа пом. 419	Рабочее освещение пом. 419	Аварийное освещение с АКБ пом. 419

Согласовано

Взам. инв. №

Подп. и дата

Инв. № подл.

Изм.	Кол.уч.	Лист	№док	Подп.	Дата
Разработал		Ерхов			
Н.контр		Асадуллин			
ГИП		Асадуллин			

ПП-0680/1-ИОС1.2

РТ, г.Набережные Челны, промышленно-коммунальная зона ул. Техническая

Промышленный технопарк «Олимп».. Этап 1. Научно-административное здание

Стадия	Лист	Листов
П	148	

Схема электрическая принципиальная щита ЩС419 (начало)

PARALLAX поволжье

Формат А3

Данные питающей сети: источник питания	
Распределительное устройство	Обозначение/тип Уст.мощность, кВт Расчетная мощность, кВт Расч. ток, А
	Сборные шины
	Защитный аппарат отходящей линии: тип, номинальный ток, А
	Устройство управления
Распределительное устройство, электроприемник	Условное обозначение
	Номер по плану
	Тип кабеля, сечение, кол-во жил
	Ру, кВт
	Ip, A
	Наименование распределительного устройства, электроприемника
Материал корпуса – сталь	
Степень защиты – IP31	
Климатическое исполнение и категория размещения – УХЛ4	
Ввод кабельных линий – снизу	

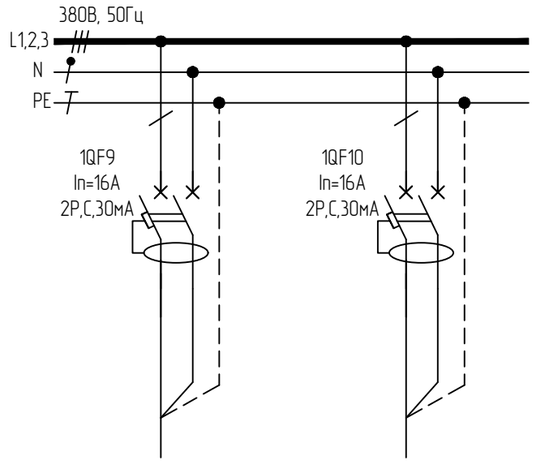

Резерв	Резерв

Согласовано

Взам. инв. №

Подп. и дата

Инв. № подл.

Изм.	Кол.уч.	Лист	№док	Подп.	Дата
Разработал		Ерхов			
Н.контр		Асадуллин			
ГИП		Асадуллин			

ПП-0680/1-ИОС1.2

РТ, г.Набережные Челны, промышленно-коммунальная зона ул. Техническая

Промышленный технопарк «Олимп».. Этап 1. Научно-административное здание

Стадия	Лист	Листов
П	149	

Схема электрическая принципиальная щита ЩС419 (окончание)

PARALLAX поволжье

Формат А3

Данные питающей сети: источник питания	ЩС420 Ру=6,74кВт Рр=2,74кВт Ip=6,19А
Распределительное устройство	Обозначение/тип Уст.мощность, кВт Расчетная мощность, кВт Расч. ток, А
	Сборные шины
	Защитный аппарат отходящей линии: тип, номинальный ток, А
	Устройство управления
Распределительное устройство, электроприемник	Условное обозначение
	Номер по плану
	Тип кабеля, сечение, кол-во жил
	Ру, кВт
	Ip, А
	Наименование распределительного устройства, электроприемника
Материал корпуса – сталь	
Степень защиты – IP31	
Климатическое исполнение и категория размещения – УХЛ4	
Ввод кабельных линий – снизу	

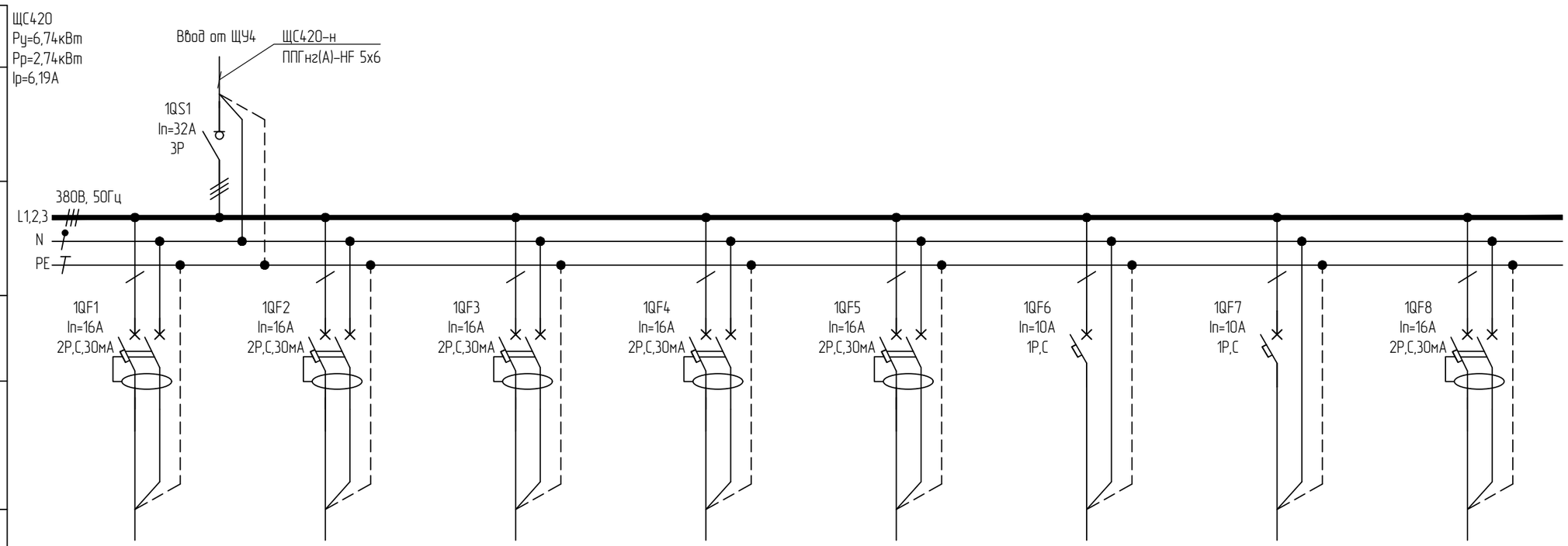

Гр.1	Гр.2	Гр.3	Гр.4	Гр.5	Гр.6	Гр.7	
ППГнг(А)-HF 3х2,5	ППГнг(А)-HF 3х2,5	ППГнг(А)-HF 3х2,5	ППГнг(А)-HF 3х2,5	ППГнг(А)-HF 3х2,5	ППГнг(А)-HF 3х1,5	ППГнг(А)-FRHF 4х1,5	
2,00	2,00	1,50	0,50	0,50	0,12	0,12	
13,99	13,99	10,49	2,67	2,67	0,57	0,57	
Розеточная группа пом. 419	Розеточная группа пом. 419	Розеточная группа пом. 419	Розеточная группа пом. 419	Розеточная группа пом. 419	Рабочее освещение пом. 419	Аварийное освещение с АКБ пом. 419	Резерв

Согласовано

Взам. инв. №

Подп. и дата

Инв. № подл.

Изм.	Кол.уч.	Лист	№док	Подп.	Дата
Разработал		Ерхов			
Н.контр		Асадуллин			
ГИП		Асадуллин			

ПП-0680/1-ИОС1.2

РТ, г.Набережные Челны, промышленно-коммунальная зона ул. Техническая

Промышленный технопарк «Олимп».. Этап 1. Научно-административное здание

Стадия	Лист	Листов
П	150	

Схема электрическая принципиальная щита ЩС420 (начало)

PARALLAX поволжье

Формат А3

Данные питающей сети: источник питания	
Распределительное устройство	Обозначение/тип Уст.мощность, кВт Расчетная мощность, кВт Расч. ток, А
	Сборные шины
	Защитный аппарат отходящей линии: тип, номинальный ток, А
	Устройство управления
Распределительное устройство, электроприемник	Условное обозначение
	Номер по плану
	Тип кабеля, сечение, кол-во жил
	Ру, кВт
	Ip, A
	Наименование распределительного устройства, электроприемника
Материал корпуса – сталь	
Степень защиты – IP31	
Климатическое исполнение и категория размещения – УХЛ4	
Ввод кабельных линий – снизу	

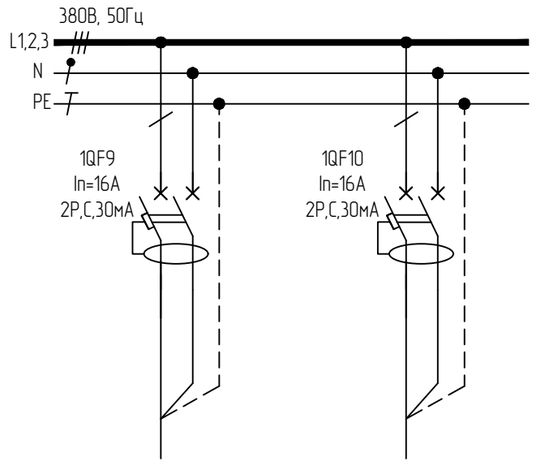

Резерв	Резерв

Согласовано

Взам. инв. №

Подп. и дата

Инв. № подл.

Изм.	Кол.уч.	Лист	№док	Подп.	Дата
Разработал		Ерхов			
Н.контр		Асадуллин			
ГИП		Асадуллин			

ПП-0680/1-ИОС1.2

РТ, г.Набережные Челны, промышленно-коммунальная зона ул. Техническая

Промышленный технопарк «Олимп».. Этап 1. Научно-административное здание

Стадия	Лист	Листов
П	151	

Схема электрическая принципиальная щита ЩС420 (окончание)

PARALLAX поволжье

Формат А3

Данные питающей сети: источник питания	ЩС425 Ру=2,96кВт Рр=1,76кВт Ip=3,6А
Распределительное устройство: Обозначение/тип Уст.мощность, кВт Расчетная мощность, кВт Расч. ток, А	
Распределительное устройство: Сборные шины	
Распределительное устройство: Защитный аппарат отходящей линии: тип, номинальный ток, А	
Распределительное устройство: Устройство управления	
Распределительное устройство, электроприемник: Условное обозначение	
Распределительное устройство, электроприемник: Номер по плану	
Распределительное устройство, электроприемник: Тип кабеля, сечение, кол-во жил	
Распределительное устройство, электроприемник: Ру, кВт	
Распределительное устройство, электроприемник: Ip, А	
Распределительное устройство, электроприемник: Наименование распределительного устройства, электроприемника	
Материал корпуса – сталь	
Степень защиты – IP31	
Климатическое исполнение и категория размещения – УХЛ4	
Ввод кабельных линий – снизу	

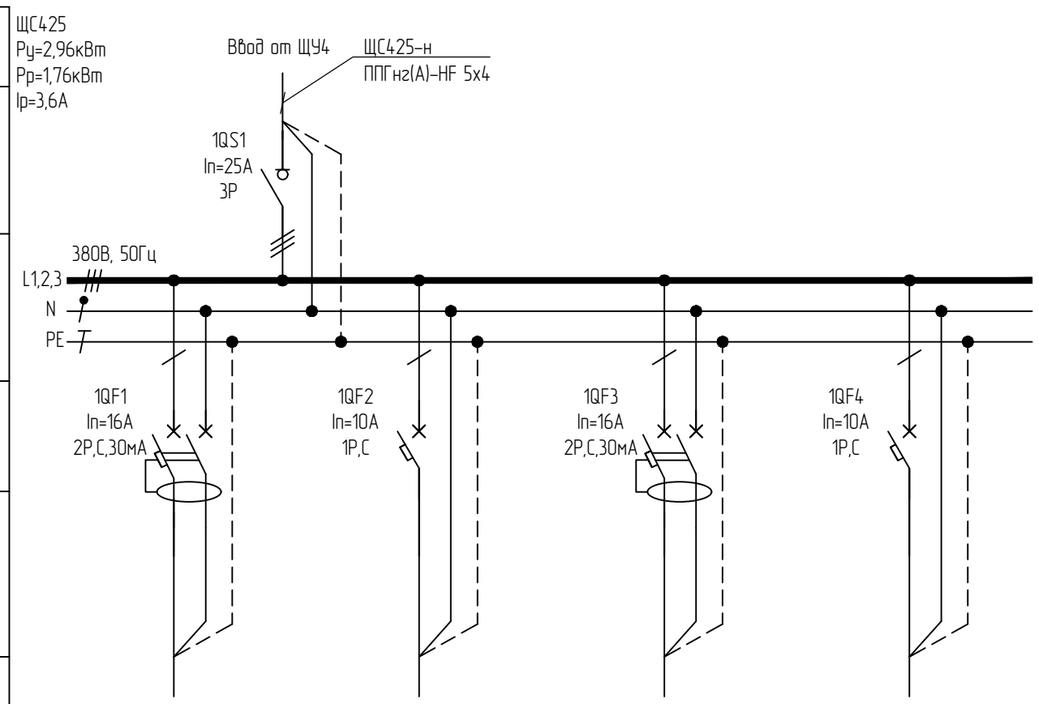

Гр.1	Гр.2		
ППГнг(А)-HF 3х2,5	ППГнг(А)-HF 3х1,5		
2,00	0,96		
13,99	4,59		
Розеточная группа пом. 425	Рабочее освещение пом. 425	Резерв	Резерв

Согласовано

Взам. инв. №

Подп. и дата

Инв. № подл.

Изм.	Кол.уч.	Лист	№док	Подп.	Дата
Разработал		Ерхов			
Н.контр		Асадуллин			
ГИП		Асадуллин			

ПП-0680/1-ИОС1.2

РТ, г.Набережные Челны, промышленно-коммунальная зона ул. Техническая

Промышленный технопарк «Олимп».. Этап 1. Научно-административное здание

Стадия	Лист	Листов
П	152	

Схема электрическая принципиальная щита ЩС425

PARALLAX поволжье

Формат А3

Данные питающей сети: источник питания	ЩС426 Ру=8,96кВт Рр=4,16кВт Ip=9,31А
Распределительное устройство	Обозначение/тип Уст.мощность, кВт Расчетная мощность, кВт Расч. ток, А
	Сборные шины
	Защитный аппарат отходящей линии: тип, номинальный ток, А
	Устройство управления
Распределительное устройство, электроприемник	Условное обозначение
	Номер по плану
	Тип кабеля, сечение, кол-во жил
	Ру, кВт
	Ip, А
	Наименование распределительного устройства, электроприемника
Материал корпуса – сталь	
Степень защиты – IP31	
Климатическое исполнение и категория размещения – УХЛ4	
Ввод кабельных линий – снизу	

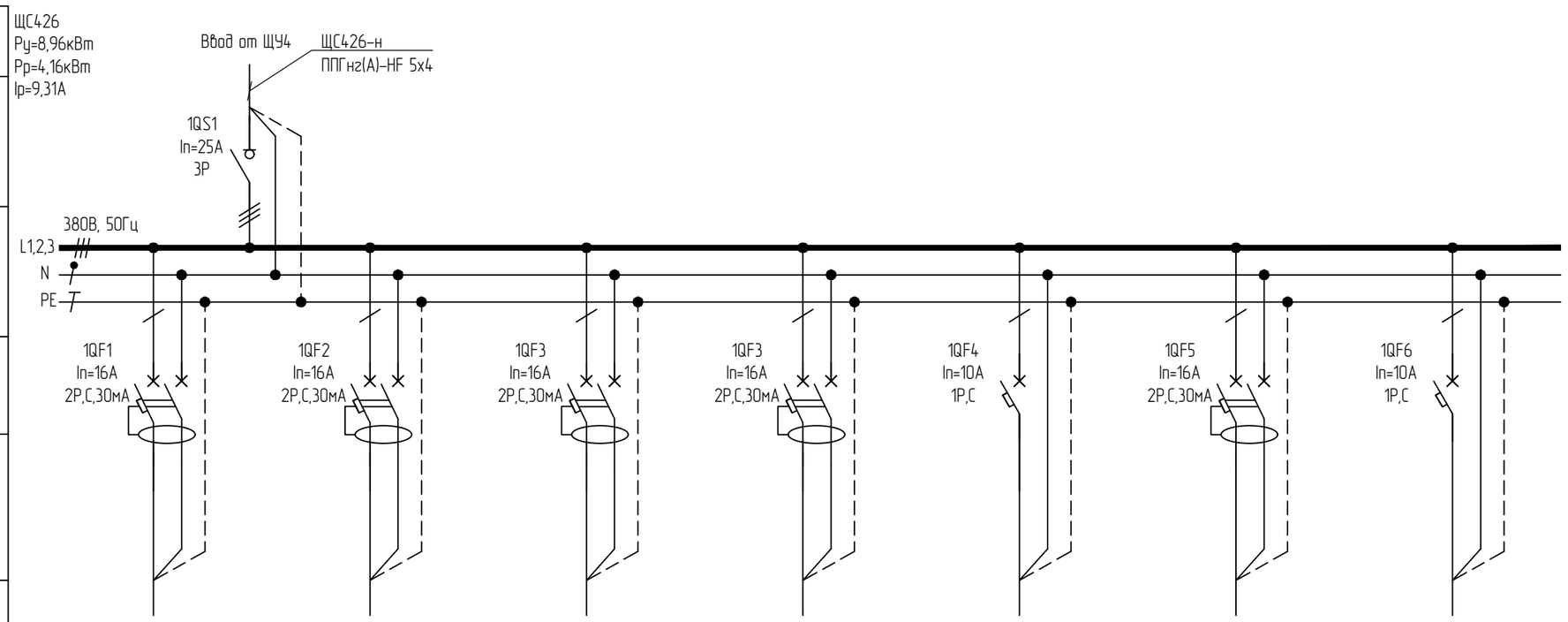

Гр.1	Гр.2	Гр.3	Гр.4	Гр.5		
ППГнг(А)-HF 3х2,5	ППГнг(А)-HF 3х2,5	ППГнг(А)-HF 3х2,5	ППГнг(А)-HF 3х2,5	ППГнг(А)-HF 3х1,5		
2,00	2,00	2,00	1,00	0,96		
13,99	13,99	13,99	6,99	4,59		
Розеточная группа пом. 426	Розеточная группа пом. 426	Розеточная группа пом. 426	Розеточная группа пом. 426	Рабочее освещение пом. 426	Резерв	Резерв

Согласовано

Взам. инв. №

Подп. и дата

Инв. № подл.

Изм.	Кол.уч.	Лист	№док	Подп.	Дата
Разработал		Ерхов			
Н.контр		Асадуллин			
ГИП		Асадуллин			

ПП-0680/1-ИОС1.2

РТ, г.Набережные Челны, промышленно-коммунальная зона ул. Техническая

Промышленный технопарк «Олимп».. Этап 1. Научно-административное здание

Стадия	Лист	Листов
П	153	

Схема электрическая принципиальная щита ЩС426

PARALLAX поволжье

Формат А3

Данные питающей сети: источник питания	ЩС427 Ру=11,24кВт Рр=4,64кВт Ip=10,76А
Распределительное устройство	Обозначение/тип Уст.мощность, кВт Расчетная мощность, кВт Расч. ток, А
	Сборные шины
	Защитный аппарат отходящей линии: тип, номинальный ток, А
	Устройство управления
Распределительное устройство, электроприемник	Условное обозначение
	Номер по плану
	Тип кабеля, сечение, кол-во жил
	Ру, кВт
	Ip, А
	Наименование распределительного устройства, электроприемника
Материал корпуса – сталь	
Степень защиты – IP31	
Климатическое исполнение и категория размещения – УХЛ4	
Ввод кабельных линий – снизу	

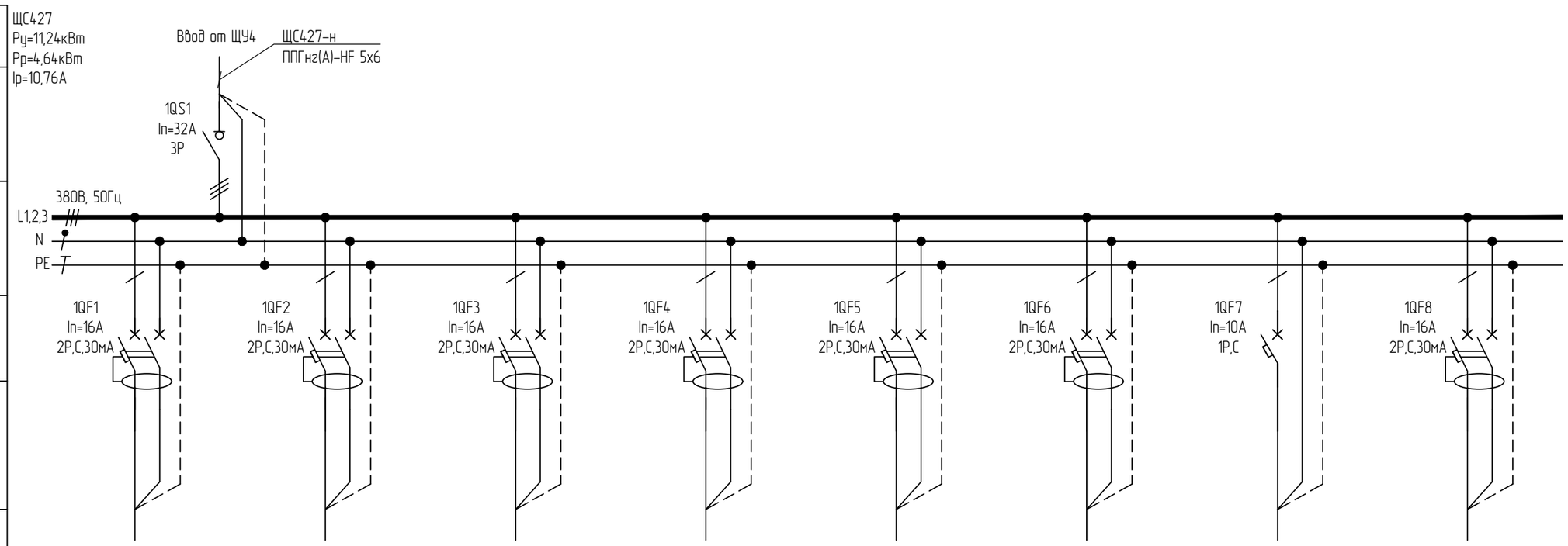

Гр.1	Гр.2	Гр.3	Гр.4	Гр.5	Гр.6	Гр.7	
ППГнг(А)-HF 3х2,5	ППГнг(А)-HF 3х2,5	ППГнг(А)-HF 3х2,5	ППГнг(А)-HF 3х2,5	ППГнг(А)-HF 3х2,5	ППГнг(А)-HF 3х2,5	ППГнг(А)-HF 3х1,5	
2,00	1,50	2,00	2,00	2,00	1,50	0,24	
13,99	10,49	13,99	13,99	13,99	10,49	1,15	
Розеточная группа пом. 427	Розеточная группа пом. 427	Розеточная группа пом. 427	Розеточная группа пом. 427	Розеточная группа пом. 427	Розеточная группа пом. 427	Рабочее освещение пом. 427	Резерв

Согласовано

Взам. инв. №

Подп. и дата

Инв. № подл.

Изм.	Кол.уч.	Лист	№док	Подп.	Дата
Разработал		Ерхов			
Н.контр		Асадуллин			
ГИП		Асадуллин			

ПП-0680/1-ИОС1.2

РТ, г.Набережные Челны, промышленно-коммунальная зона ул. Техническая

Промышленный технопарк «Олимп».. Этап 1. Научно-административное здание

Стадия	Лист	Листов
П	154	

Схема электрическая принципиальная щита ЩС427

PARALLAX поволжье

Формат А3

Данные питающей сети: источник питания	ЩС428 Ру=10,96кВт Рр=4,86кВт Ip=10,83А
Распределительное устройство: Обозначение/тип Уст.мощность, кВт Расчетная мощность, кВт Расч. ток, А	
Распределительное устройство: Сборные шины	
Распределительное устройство: Защитный аппарат отходящей линии: тип, номинальный ток, А	
Распределительное устройство: Устройство управления	
Распределительное устройство: Условное обозначение	
Распределительное устройство, электроприемник: Номер по плану	
Распределительное устройство, электроприемник: Тип кабеля, сечение, кол-во жил	
Распределительное устройство, электроприемник: Ру, кВт	
Распределительное устройство, электроприемник: Ip, А	
Распределительное устройство, электроприемник: Наименование распределительного устройства, электроприемника	
Материал корпуса – сталь	
Степень защиты – IP31	
Климатическое исполнение и категория размещения – УХЛ4	
Ввод кабельных линий – снизу	

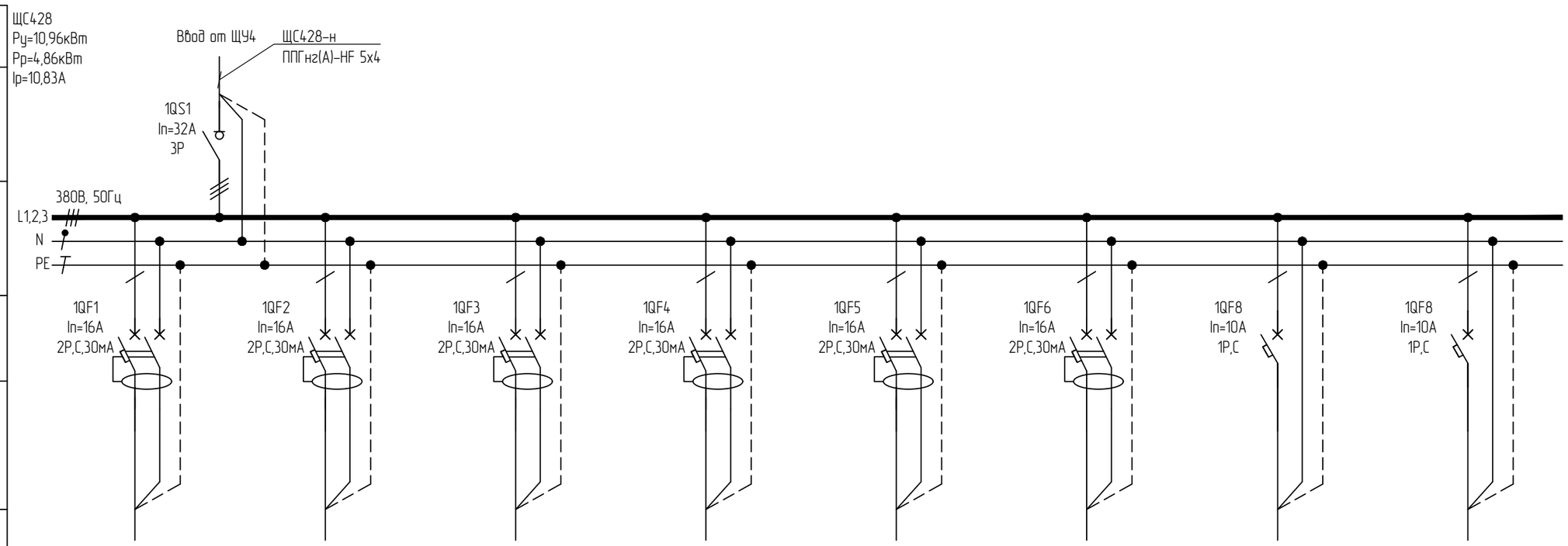

Гр.1	Гр.2	Гр.3	Гр.4	Гр.5	Гр.6	Гр.7	Гр.8
ППГнг(А)-HF 3х2,5	ППГнг(А)-HF 3х2,5	ППГнг(А)-HF 3х2,5	ППГнг(А)-HF 3х2,5	ППГнг(А)-HF 3х2,5	ППГнг(А)-HF 3х2,5	ППГнг(А)-HF 3х1,5	ППГнг(А)-FRHF 4х1,5
2,00	2,00	2,00	2,00	1,50	0,50	0,84	0,12
13,99	13,99	13,99	13,99	10,49	2,67	4,02	0,57
Розеточная группа пом. 428	Розеточная группа пом. 428	Розеточная группа пом. 428	Розеточная группа пом. 428	Розеточная группа пом. 428	Розеточная группа пом. 428	Рабочее освещение пом. 428	Аварийное освещение с АКБ пом. 428

Согласовано

Взам. инв. №

Подп. и дата

Инв. № подл.

Изм.	Кол.уч.	Лист	№док	Подп.	Дата
Разработал		Ерхов			
Н.контр		Асадуллин			
ГИП		Асадуллин			

ПП-0680/1-ИОС1.2

РТ, г.Набережные Челны, промышленно-коммунальная зона ул. Техническая

Промышленный технопарк «Олимп».. Этап 1. Научно-административное здание

Стадия	Лист	Листов
П	155	

Схема электрическая принципиальная щита ЩС428 (начало)

PARALLAX поволжье

Формат А3

Данные питающей сети: источник питания	
Распределительное устройство	Обозначение/тип Уст.мощность, кВт Расчетная мощность, кВт Расч. ток, А
	Сборные шины
	Защитный аппарат отходящей линии: тип, номинальный ток, А
	Устройство управления
	Условное обозначение
Распределительное устройство, электроприемник	Номер по плану
	Тип кабеля, сечение, кол-во жил
	Ру, кВт
	Ip, A
	Наименование распределительного устройства, электроприемника
Материал корпуса – сталь	
Степень защиты – IP31	
Климатическое исполнение и категория размещения – УХЛ4	
Ввод кабельных линий – снизу	

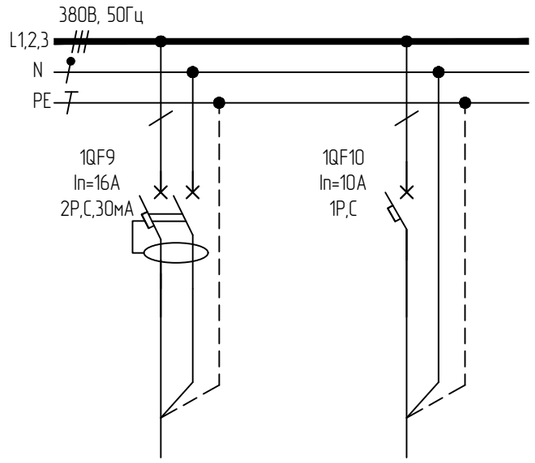

Резерв	Резерв

Согласовано

Взам. инв. №

Подп. и дата

Инв. № подл.

Изм.	Кол.уч.	Лист	№док	Подп.	Дата
Разработал		Ерхов			
Н.контр		Асадуллин			
ГИП		Асадуллин			

ПП-0680/1-ИОС1.2

РТ, г.Набережные Челны, промышленно-коммунальная зона ул. Техническая

Промышленный технопарк «Олимп».. Этап 1. Научно-административное здание

Стадия	Лист	Листов
П	156	

Схема электрическая принципиальная щита ЩС428 (окончание)

PARALLAX поволжье

Формат А3

Данные питающей сети: источник питания	ЩС429 Ру=0,74кВт Рр=10,74кВт Ip=1,27А
Распределительное устройство: Обозначение/тип Уст.мощность, кВт Расчетная мощность, кВт Расч. ток, А	
Распределительное устройство: Сборные шины	
Распределительное устройство: Защитный аппарат отходящей линии: тип, номинальный ток, А	
Распределительное устройство: Устройство управления	
Распределительное устройство, электроприемник: Условное обозначение	
Распределительное устройство, электроприемник: Номер по плану	
Распределительное устройство, электроприемник: Тип кабеля, сечение, кол-во жил	
Распределительное устройство, электроприемник: Ру, кВт	
Распределительное устройство, электроприемник: Ip, А	
Распределительное устройство, электроприемник: Наименование распределительного устройства, электроприемника	
Материал корпуса – сталь	
Степень защиты – IP31	
Климатическое исполнение и категория размещения – УХЛ4	
Ввод кабельных линий – снизу	

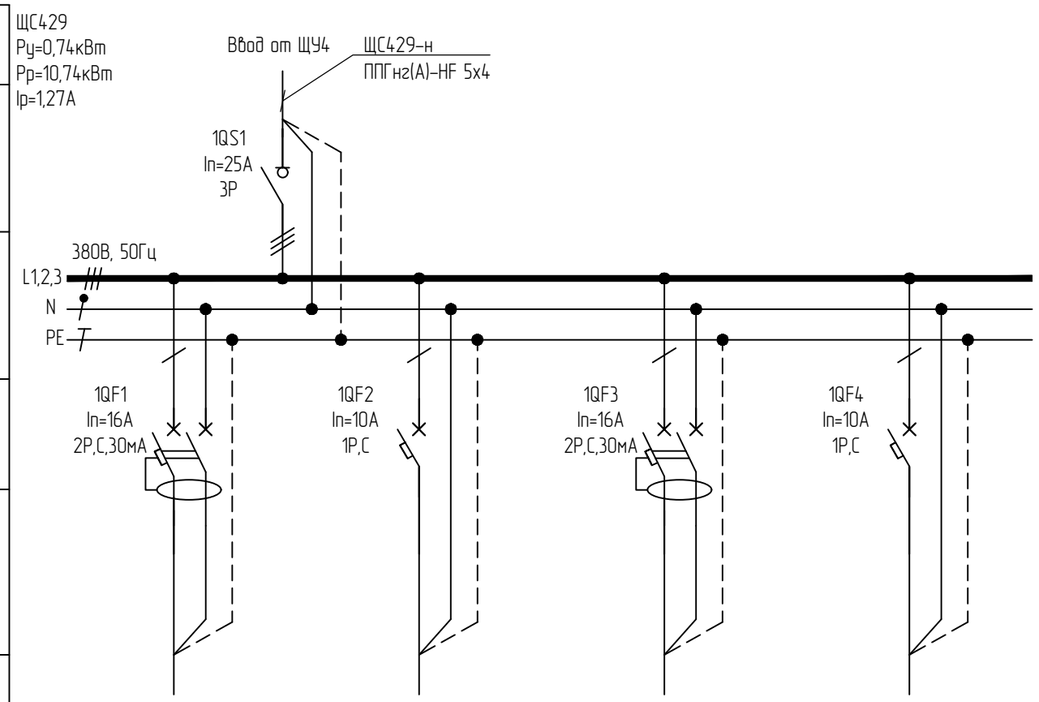

Гр.1	Гр.2		
ППГнг(А)-HF 3х2,5	ППГнг(А)-HF 3х1,5		
0,50	0,24		
2,67	1,15		
Розеточная группа пом. 429	Рабочее освещение пом. 429	Резерв	Резерв

Согласовано

Взам. инв. №

Подп. и дата

Инв. № подл.

Изм.	Кол.уч.	Лист	№док	Подп.	Дата
Разработал		Ерхов			
Н.контр		Асадуллин			
ГИП		Асадуллин			

ПП-0680/1-ИОС1.2

РТ, г.Набережные Челны, промышленно-коммунальная зона ул. Техническая

Промышленный технопарк «Олимп».. Этап 1. Научно-административное здание

Стадия	Лист	Листов
П	157	

Схема электрическая принципиальная щита ЩС429

PARALLAX поволжье

Формат А3

Данные питающей сети: источник питания	ЩС430 Ру=13,44кВт Рр=6,24кВт Ip=13,96А
Распределительное устройство: Обозначение/тип Уст.мощность, кВт Расчетная мощность, кВт Расч. ток, А	
Распределительное устройство: Сборные шины	
Распределительное устройство: Защитный аппарат отходящей линии: тип, номинальный ток, А	
Распределительное устройство: Устройство управления	
Распределительное устройство, электроприемник: Условное обозначение	
Распределительное устройство, электроприемник: Номер по плану	
Распределительное устройство, электроприемник: Тип кабеля, сечение, кол-во жил	
Распределительное устройство, электроприемник: Ру, кВт	
Распределительное устройство, электроприемник: Ip, А	
Распределительное устройство, электроприемник: Наименование распределительного устройства, электроприемника	
Материал корпуса – сталь	
Степень защиты – IP31	
Климатическое исполнение и категория размещения – УХЛ4	
Ввод кабельных линий – снизу	

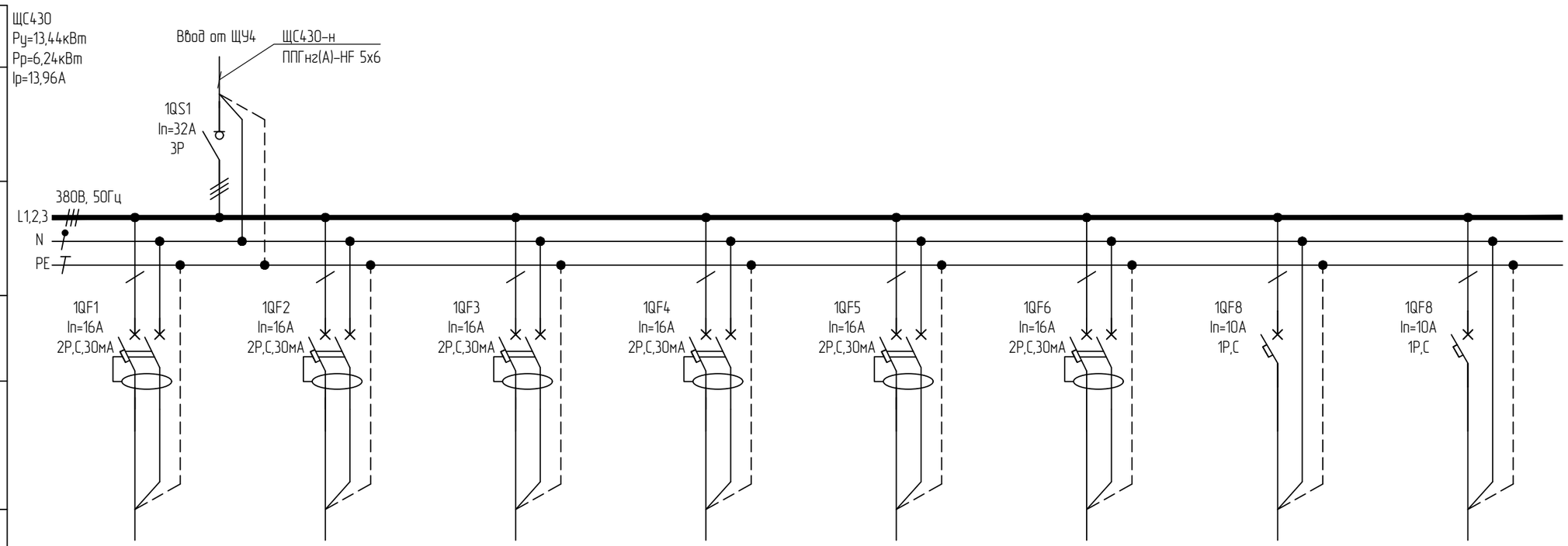

Гр.1	Гр.2	Гр.3	Гр.4	Гр.5	Гр.6	Гр.7	Гр.8
ППГнг(А)-HF 3х2,5	ППГнг(А)-HF 3х2,5	ППГнг(А)-HF 3х2,5	ППГнг(А)-HF 3х2,5	ППГнг(А)-HF 3х2,5	ППГнг(А)-HF 3х2,5	ППГнг(А)-HF 3х1,5	ППГнг(А)-FRHF 4х1,5
2,00	2,00	2,00	2,00	2,00	2,00	1,08	0,36
13,99	13,99	13,99	13,99	13,99	13,99	5,17	1,72
Розеточная группа пом. 430	Розеточная группа пом. 430	Розеточная группа пом. 430	Розеточная группа пом. 430	Розеточная группа пом. 430	Розеточная группа пом. 430	Рабочее освещение пом. 430	Аварийное освещение с АКБ пом. 430

Согласовано

Взам. инв. №

Подп. и дата

Инв. № подл.

Изм.	Кол.уч.	Лист	№док	Подп.	Дата
Разработал		Ерхов			
Н.контр		Асадуллин			
ГИП		Асадуллин			

ПП-0680/1-ИОС1.2

РТ, г.Набережные Челны, промышленно-коммунальная зона ул. Техническая

Промышленный технопарк «Олимп».. Этап 1. Научно-административное здание

Стадия	Лист	Листов
П	158	

Схема электрическая принципиальная щита ЩС430 (начало)

PARALLAX поволжье

Формат А3

Данные питающей сети: источник питания	
Распределительное устройство	Обозначение/тип Уст.мощность, кВт Расчетная мощность, кВт Расч. ток, А
	Сборные шины
	Защитный аппарат отходящей линии: тип, номинальный ток, А
	Устройство управления
	Условное обозначение
Распределительное устройство, электроприемник	Номер по плану
	Тип кабеля, сечение, кол-во жил
	Ру, кВт
	Ip, A
	Наименование распределительного устройства, электроприемника
Материал корпуса – сталь	
Степень защиты – IP31	
Климатическое исполнение и категория размещения – УХЛ4	
Ввод кабельных линий – снизу	

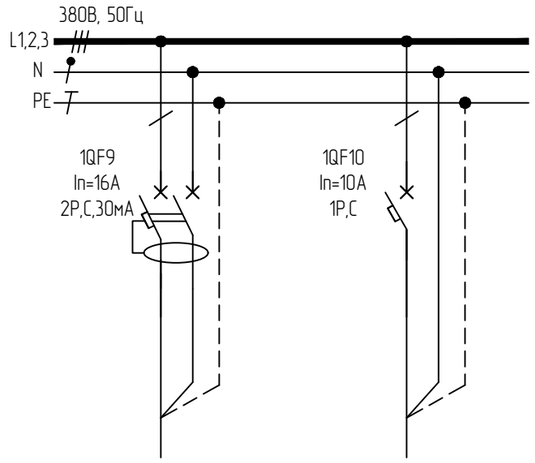

Резерв	Резерв

Согласовано

Взам. инв. №

Подп. и дата

Инв. № подл.

Изм.	Кол.уч.	Лист	№док	Подп.	Дата
Разработал		Ерхов			
Н.контр		Асадуллин			
ГИП		Асадуллин			

ПП-0680/1-ИОС1.2

РТ, г.Набережные Челны, промышленно-коммунальная зона ул. Техническая

Промышленный технопарк «Олимп».. Этап 1. Научно-административное здание

Стадия	Лист	Листов
П	159	

Схема электрическая принципиальная щита ЩС430 (окончание)

PARALLAX поволжье

Формат А3

Данные питающей сети: источник питания	ЩС431 Ру=11,01кВт Рр=4,71кВт Ip=10,81А
Распределительное устройство	Обозначение/тип Уст.мощность, кВт Расчетная мощность, кВт Расч. ток, А
	Сборные шины
	Защитный аппарат отходящей линии: тип, номинальный ток, А
	Устройство управления
Распределительное устройство, электроприемник	Условное обозначение
	Номер по плану
	Тип кабеля, сечение, кол-во жил
	Ру, кВт
	Ip, А
	Наименование распределительного устройства, электроприемника
Материал корпуса – сталь	
Степень защиты – IP31	
Климатическое исполнение и категория размещения – УХЛ4	
Ввод кабельных линий – снизу	

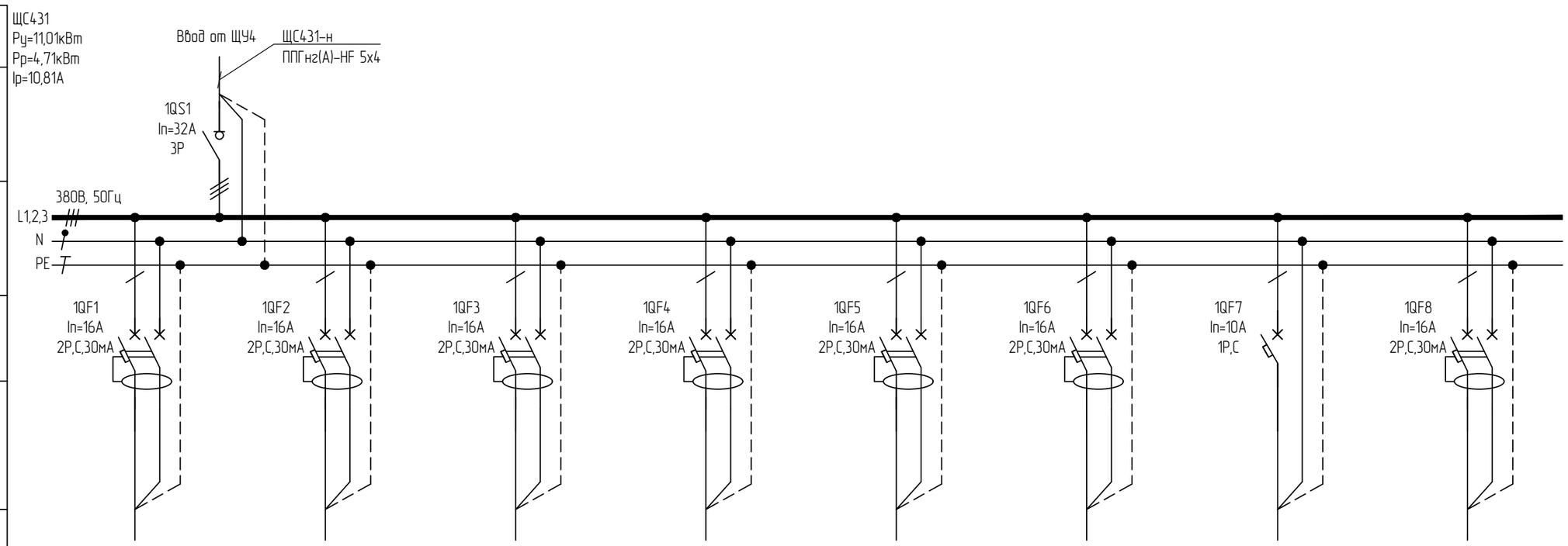

Гр.1	Гр.2	Гр.3	Гр.4	Гр.5	Гр.6	Гр.7	
ППГнг(А)-HF 3х2,5	ППГнг(А)-HF 3х2,5	ППГнг(А)-HF 3х2,5	ППГнг(А)-HF 3х2,5	ППГнг(А)-HF 3х2,5	ППГнг(А)-HF 3х2,5	ППГнг(А)-HF 3х1,5	
1,50	2,00	2,00	2,00	2,00	1,00	0,51	
10,49	13,99	13,99	13,99	13,99	6,99	2,44	
Розеточная группа пом. 431	Розеточная группа пом. 431	Розеточная группа пом. 431	Розеточная группа пом. 431	Розеточная группа пом. 431	Розеточная группа пом. 431	Рабочее освещение пом. 431	Резерв

Согласовано

Взам. инв. №

Подп. и дата

Инв. № подл.

Изм.	Кол.уч.	Лист	№док	Подп.	Дата
Разработал		Ерхов			
Н.контр		Асадуллин			
ГИП		Асадуллин			

ПП-0680/1-ИОС1.2

РТ, г.Набережные Челны, промышленно-коммунальная зона ул. Техническая

Промышленный технопарк «Олимп».. Этап 1. Научно-административное здание

Стадия	Лист	Листов
П	160	

Схема электрическая принципиальная щита ЩС431

PARALLAX поволжье

Формат А3

Данные питающей сети: источник питания	ЩС432 Ру=11,04кВт Рр=4,74кВт Ip=10,87А
Распределительное устройство	Обозначение/тип Уст.мощность, кВт Расчетная мощность, кВт Расч. ток, А
	Сборные шины
	Защитный аппарат отходящей линии: тип, номинальный ток, А
	Устройство управления
Распределительное устройство, электроприемник	Условное обозначение
	Номер по плану
	Тип кабеля, сечение, кол-во жил
	Ру, кВт
	Ip, А
	Наименование распределительного устройства, электроприемника
Материал корпуса – сталь	
Степень защиты – IP31	
Климатическое исполнение и категория размещения – УХЛ4	
Ввод кабельных линий – снизу	

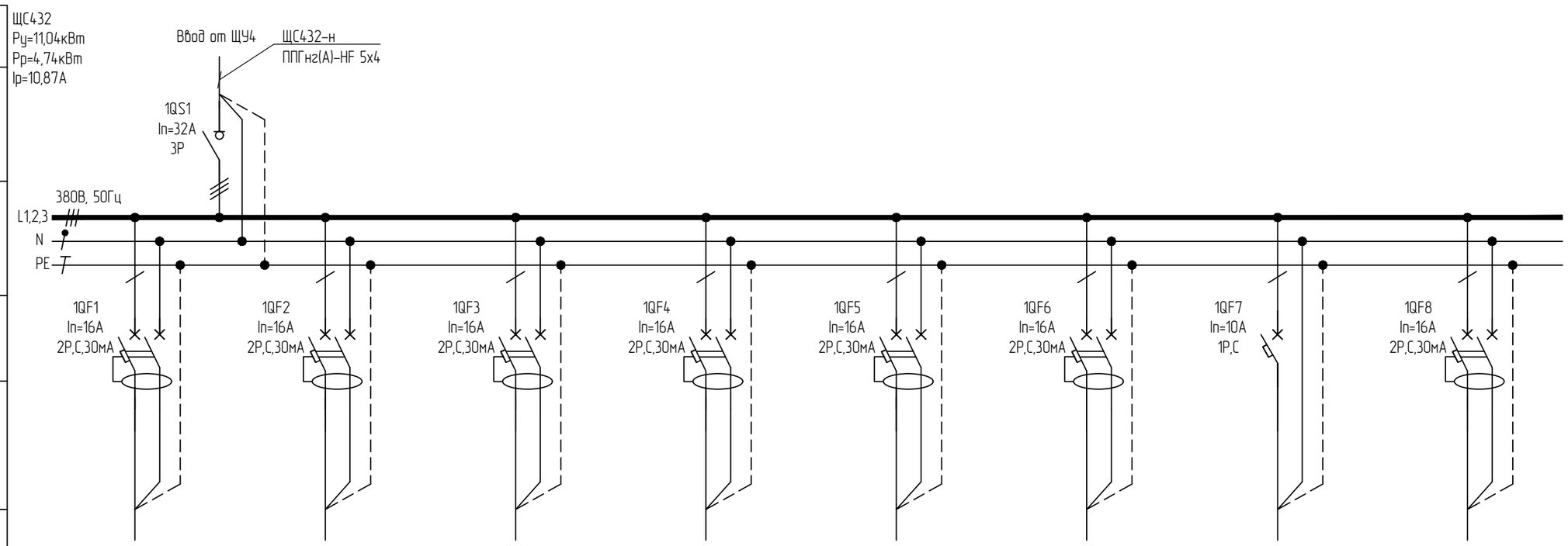

Гр.1	Гр.2	Гр.3	Гр.4	Гр.5	Гр.6	Гр.7	
ППГнг(А)-HF 3х2,5	ППГнг(А)-HF 3х2,5	ППГнг(А)-HF 3х2,5	ППГнг(А)-HF 3х2,5	ППГнг(А)-HF 3х2,5	ППГнг(А)-HF 3х2,5	ППГнг(А)-HF 3х1,5	
2,00	2,00	2,00	1,50	2,00	1,00	0,54	
13,99	13,99	13,99	10,49	13,99	6,99	2,58	
Розеточная группа пом. 432	Розеточная группа пом. 432	Розеточная группа пом. 432	Розеточная группа пом. 432	Розеточная группа пом. 432	Розеточная группа пом. 432	Рабочее освещение пом. 432	Резерв

Согласовано

Взам. инв. №

Подп. и дата

Инв. № подл.

Изм.	Кол.уч.	Лист	№док	Подп.	Дата
Разработал		Ерхов			
Н.контр		Асадуллин			
ГИП		Асадуллин			

ПП-0680/1-ИОС1.2

РТ, г.Набережные Челны, промышленно-коммунальная зона ул. Техническая

Промышленный технопарк «Олимп».. Этап 1. Научно-административное здание

Стадия	Лист	Листов
П	161	

Схема электрическая принципиальная щита ЩС432

PARALLAX поволжье

Формат А3

Данные питающей сети: источник питания	ЩС433 Ру=2,72кВт Рр=1,52кВт Ip=3,18А
Распределительное устройство: Обозначение/тип Уст.мощность, кВт Расчетная мощность, кВт Расч. ток, А	
Распределительное устройство: Сборные шины	
Распределительное устройство: Защитный аппарат отходящей линии: тип, номинальный ток, А	
Распределительное устройство: Устройство управления	
Распределительное устройство, электроприемник: Условное обозначение	
Распределительное устройство, электроприемник: Номер по плану	
Распределительное устройство, электроприемник: Тип кабеля, сечение, кол-во жил	
Распределительное устройство, электроприемник: Ру, кВт	
Распределительное устройство, электроприемник: Ip, А	
Распределительное устройство, электроприемник: Наименование распределительного устройства, электроприемника	
Материал корпуса – сталь	
Степень защиты – IP31	
Климатическое исполнение и категория размещения – УХЛ4	
Ввод кабельных линий – снизу	

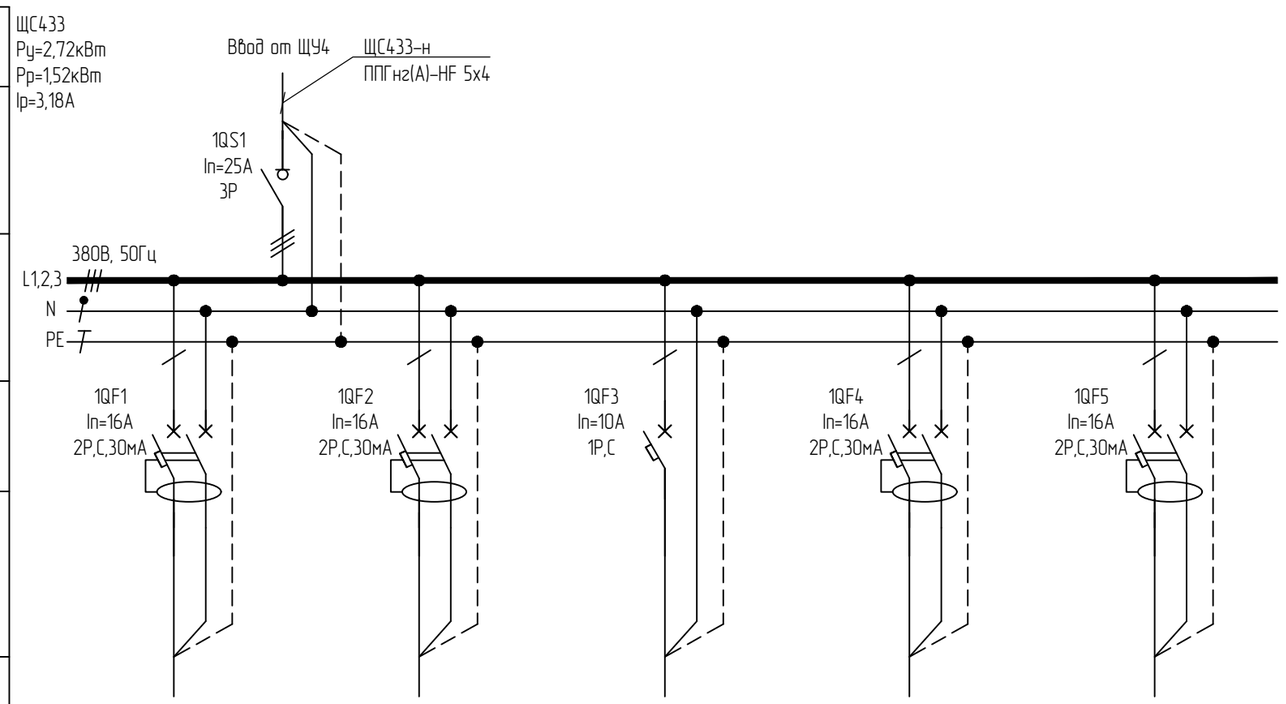

Гр.1	Гр.2	Гр.3		
ППГнг(А)-HF 3х2,5	ППГнг(А)-HF 3х2,5	ППГнг(А)-HF 3х1,5		
1,00	1,00	0,72		
6,99	6,99	3,44		
Розеточная группа пом. 433	Розеточная группа пом. 433	Рабочее освещение пом. 433	Резерв	Резерв

Согласовано

Взам. инв. №

Подп. и дата

Инв. № подл.

Изм.	Кол.уч.	Лист	№док	Подп.	Дата
Разработал		Ерхов			
Н.контр		Асадуллин			
ГИП		Асадуллин			

ПП-0680/1-ИОС1.2

РТ, г.Набережные Челны, промышленно-коммунальная зона ул. Техническая

Промышленный технопарк «Олимп».. Этап 1. Научно-административное здание

Стадия	Лист	Листов
П	162	

Схема электрическая принципиальная щита ЩС433

PARALLAX поволжье

Формат А3

Данные питающей сети: источник питания	ЩУ5 Ру=77,80кВт Рр=39,18кВт Ip=84,7A
Распределительное устройство	Обозначение/тип Уст.мощность, кВт Расчетная мощность, кВт Расч. ток, А
	Сборные шины
	Защитный аппарат отходящей линии: тип, номинальный ток, А
	Устройство управления
Распределительное устройство, электроприемник	Условное обозначение
	Номер по плану
	Тип кабеля, сечение, кол-во жил
	Ру, кВт
	Ip, A
	Наименование распределительного устройства, электроприемника
Материал корпуса – сталь	
Степень защиты – IP31	
Климатическое исполнение и категория размещения – УХЛ4	
Ввод кабельных линий – сверху	

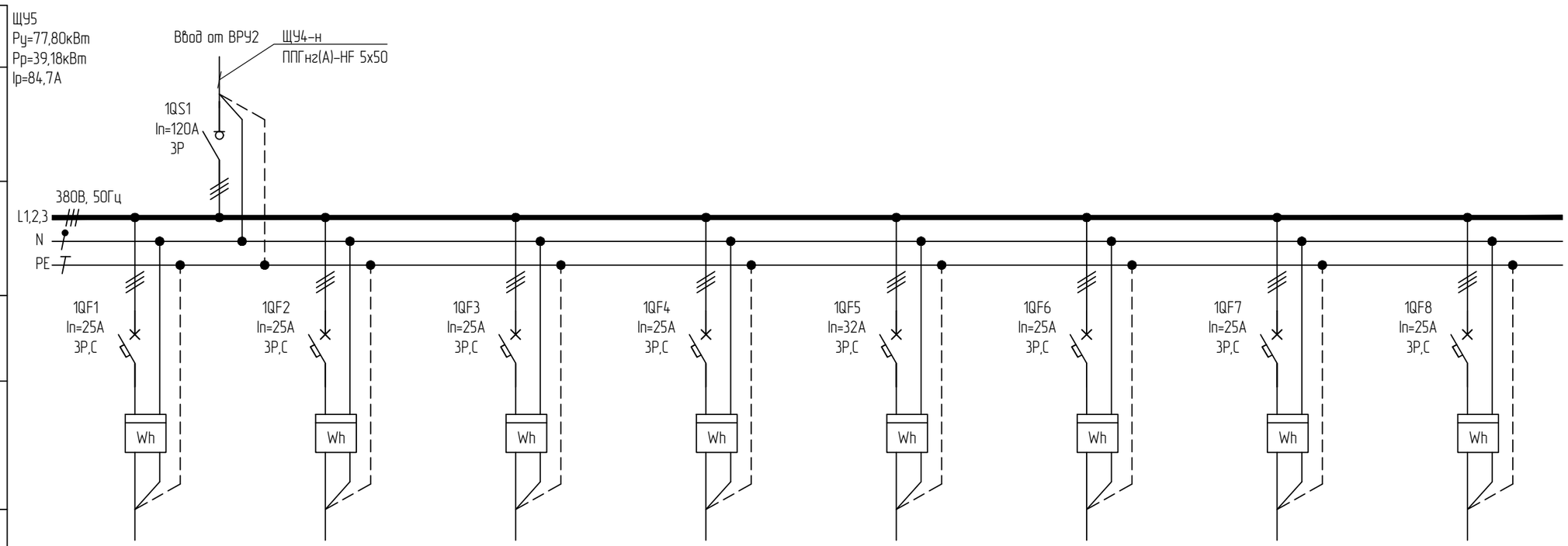

Гр.1	Гр.2	Гр.3	Гр.4	Гр.5	Гр.6	Гр.7	Гр.8
ППГнг(А)-HF 5х4	ППГнг(А)-HF 5х4	ППГнг(А)-HF 5х4	ППГнг(А)-HF 5х4	ППГнг(А)-HF 5х6	ППГнг(А)-HF 5х4	ППГнг(А)-HF 5х4	ППГнг(А)-HF 5х6
1,86	1,74	6,22	8,22	10,46	6,72	6,72	7,04
1,98	1,86	6,51	8,03	10,50	8,32	6,98	10,73
Силовой щит арендаторов пом. 511	Силовой щит арендаторов пом. 512	Силовой щит арендаторов пом. 514	Силовой щит арендаторов пом. 520	Силовой щит арендаторов пом. 521	Силовой щит арендаторов пом. 522	Силовой щит арендаторов пом. 523	Силовой щит арендаторов пом. 525

Согласовано

Взам. инв. №

Подп. и дата

Инв. № подл.

Изм.	Кол.уч.	Лист	№док	Подп.	Дата
Разработал		Ерхов			
Н.контр		Асадуллин			
ГИП		Асадуллин			

ПП-0680/1-ИОС1.2

РТ, г.Набережные Челны, промышленно-коммунальная зона ул. Техническая

Промышленный технопарк «Олимп».. Этап 1. Научно-административное здание

Стадия	Лист	Листов
П	163	

Схема электрическая принципиальная щита ЩУ5 (начало)

PARALLAX поволжье

Формат А3

Данные питающей сети: источник питания	
Распределительное устройство	Обозначение/тип Уст.мощность, кВт Расчетная мощность, кВт Расч. ток, А
	Сборные шины
	Защитный аппарат отходящей линии: тип, номинальный ток, А
	Устройство управления
Распределительное устройство, электроприемник	Условное обозначение
	Номер по плану
	Тип кабеля, сечение, кол-во жил
	Ру, кВт
	Ip, A
	Наименование распределительного устройства, электроприемника
Материал корпуса – сталь	
Степень защиты – IP31	
Климатическое исполнение и категория размещения – УХЛ4	
Ввод кабельных линий – сверху	

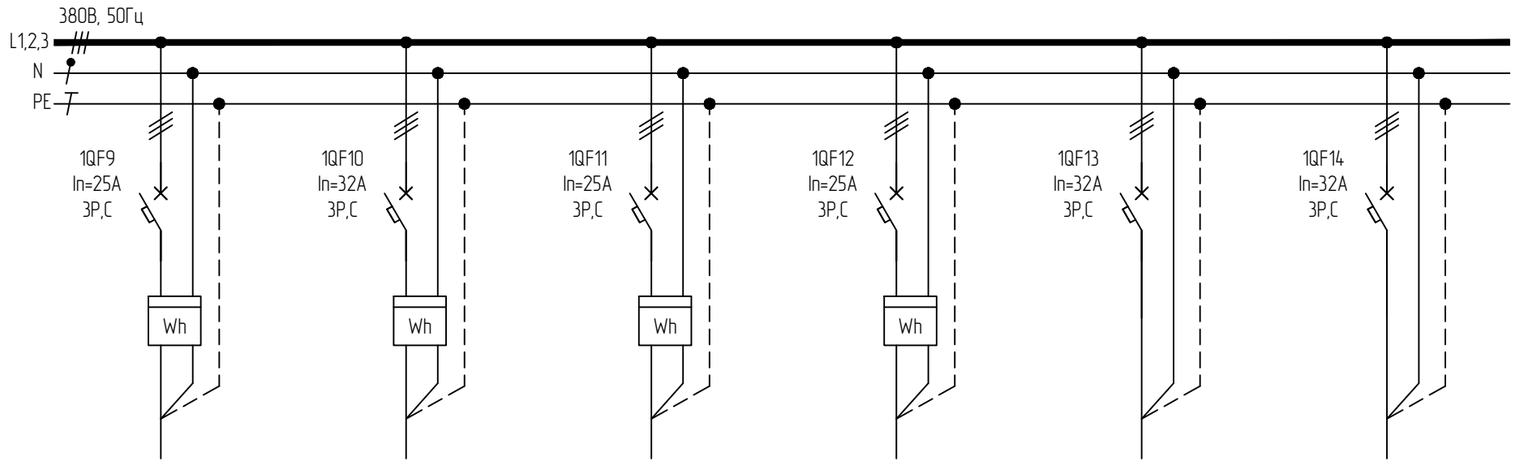

Гр.9	Гр.10	Гр.11	Гр.12		
ППГнг(А)-HF 5х6	ППГнг(А)-HF 5х6	ППГнг(А)-HF 5х6	ППГнг(А)-HF 5х4		
8,46	9,96	6,54	3,86		
8,84	10,25	6,65	3,96		
Силовой щит арендаторов пом. 526	Силовой щит арендаторов пом. 527	Силовой щит арендаторов пом. 528	Силовой щит арендаторов пом. 529	Резерв	Резерв

Согласовано

Взам. инв. №

Подп. и дата

Инв. № подл.

Изм.	Кол.уч.	Лист	№док	Подп.	Дата
Разработал		Ерхов			
Н.контр		Асадуллин			
ГИП		Асадуллин			

ПП-0680/1-ИОС1.2

РТ, г.Набережные Челны, промышленно-коммунальная зона ул. Техническая

Промышленный технопарк «Олимп».. Этап 1. Научно-административное здание

Стадия	Лист	Листов
П	164	

Схема электрическая принципиальная щита ЩУ5 (окончание)

PARALLAX поволжье

Формат А3

Данные питающей сети: источник питания	ЩС5 Ру=8кВт Рр=3,2кВт Ip=5,73А
Распределительное устройство: Обозначение/тип Уст.мощность, кВт Расчетная мощность, кВт Расч. ток, А	
Распределительное устройство: Сборные шины	380В, 50Гц
Распределительное устройство: Защитный аппарат отходящей линии: тип, номинальный ток, А	
Распределительное устройство: Устройство управления	
Распределительное устройство, электроприемник: Условное обозначение	
Распределительное устройство, электроприемник: Номер по плану	Гр.1 / Гр.2 / Гр.3 / Гр.4 / /
Распределительное устройство, электроприемник: Тип кабеля, сечение, кол-во жил	ППГнг(А)-HF 3х2,5 / ППГнг(А)-HF 3х2,5 / ППГнг(А)-HF 3х2,5 / ППГнг(А)-HF 3х2,5 / /
Распределительное устройство, электроприемник: Ру, кВт	2,00 / 2,00 / 2,00 / 2,00 / /
Распределительное устройство, электроприемник: Ip, А	13,99 / 13,99 / 13,99 / 13,99 / /
Распределительное устройство, электроприемник: Наименование распределительного устройства, электроприемника	Розеточная группа / Розеточная группа / Розеточная группа / Розеточная группа / Резерв / Резерв
Материал корпуса – сталь	
Степень защиты – IP31	
Климатическое исполнение и категория размещения – УХЛ4	
Ввод кабельных линий – снизу	

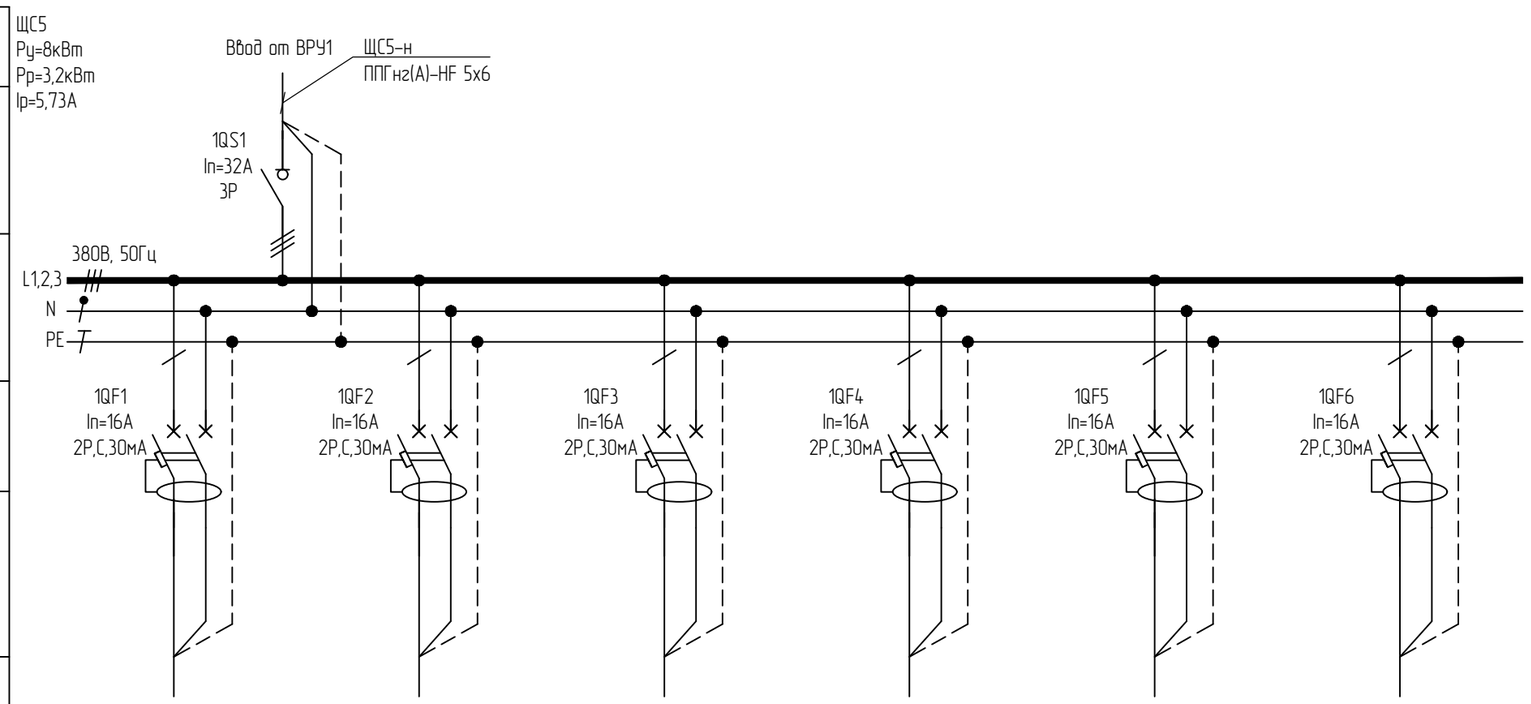

Согласовано

Взам. инв. №

Подп. и дата

Инв. № подл.

Изм.	Кол.уч.	Лист	№док	Подп.	Дата
Разработал		Ерхов			
Н.контр		Асадуллин			
ГИП		Асадуллин			

ПП-0680/1-ИОС1.2

РТ, г.Набережные Челны, промышленно-коммунальная зона ул. Техническая

Промышленный технопарк «Олимп».. Этап 1. Научно-административное здание

Стадия	Лист	Листов
П	165	

Схема электрическая принципиальная щита ЩС5

PARALLAX поволжье

Формат А3

Данные питающей сети: источник питания	ЩО5 Ру=4,50кВт Рр=4,50кВт Ip=7,21А
Распределительное устройство: Обозначение/тип Уст.мощность, кВт Расчетная мощность, кВт Расч. ток, А	
Распределительное устройство: Сборные шины	
Распределительное устройство: Защитный аппарат отходящей линии: тип, номинальный ток, А	
Распределительное устройство: Устройство управления	
Распределительное устройство, электроприемник: Условное обозначение	
Распределительное устройство, электроприемник: Номер по плану	
Распределительное устройство, электроприемник: Тип кабеля, сечение, кол-во жил	
Распределительное устройство, электроприемник: Ру, кВт	
Распределительное устройство, электроприемник: Ip, А	
Распределительное устройство, электроприемник: Наименование распределительного устройства, электроприемника	
Материал корпуса – сталь	
Степень защиты – IP31	
Климатическое исполнение и категория размещения – УХЛ4	
Ввод кабельных линий – снизу	

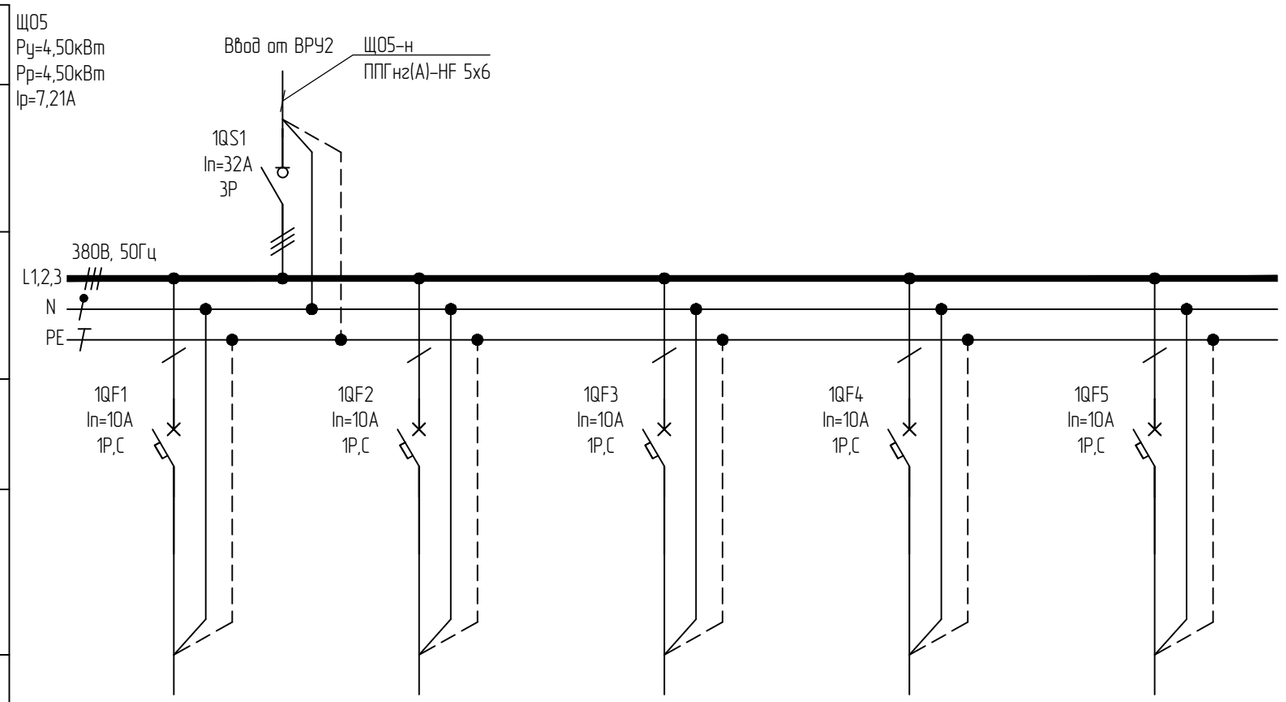

Гр.1	Гр.2	Гр.3		
ППГнг(А)-HF 3х1,5	ППГнг(А)-HF 3х1,5	ППГнг(А)-HF 3х1,5		
1,50	1,50	1,50		
7,18	7,18	7,18		
Рабочее освещение	Рабочее освещение	Рабочее освещение	Резерв	Резерв

Согласовано

Взам. инв. №

Подп. и дата

Инв. № подл.

Изм.	Кол.уч.	Лист	№док	Подп.	Дата
Разработал		Ерхов			
Н.контр		Асадуллин			
ГИП		Асадуллин			

ПП-0680/1-ИОС1.2

РТ, г.Набережные Челны, промышленно-коммунальная зона ул. Техническая

Промышленный технопарк «Олимп».. Этап 1. Научно-административное здание

Стадия	Лист	Листов
П	166	

Схема электрическая принципиальная щита ЩО5

PARALLAX поволжье

Формат А3

Данные питающей сети: источник питания	ЩРВ5 Ру=5кВт Рр=5кВт Iр=8,95А
Распределительное устройство: Обозначение/тип Уст.мощность, кВт Расчетная мощность, кВт Расч. ток, А	
Распределительное устройство: Сборные шины	
Распределительное устройство: Защитный аппарат отходящей линии: тип, номинальный ток, А	
Распределительное устройство: Устройство управления	
Распределительное устройство, электроприемник: Условное обозначение	
Распределительное устройство, электроприемник: Номер по плану	Гр.1
Распределительное устройство, электроприемник: Тип кабеля, сечение, кол-во жил	ППГнг(А)-HF 5х4
Распределительное устройство, электроприемник: Ру, кВт	5,00
Распределительное устройство, электроприемник: Iр, А	8,95
Распределительное устройство, электроприемник: Наименование распределительного устройства, электроприемника	Шкаф управления вентиляцией ШУПВ7
Материал корпуса – сталь	
Степень защиты – IP31	
Климатическое исполнение и категория размещения – УХЛ4	
Ввод кабельных линий – снизу	

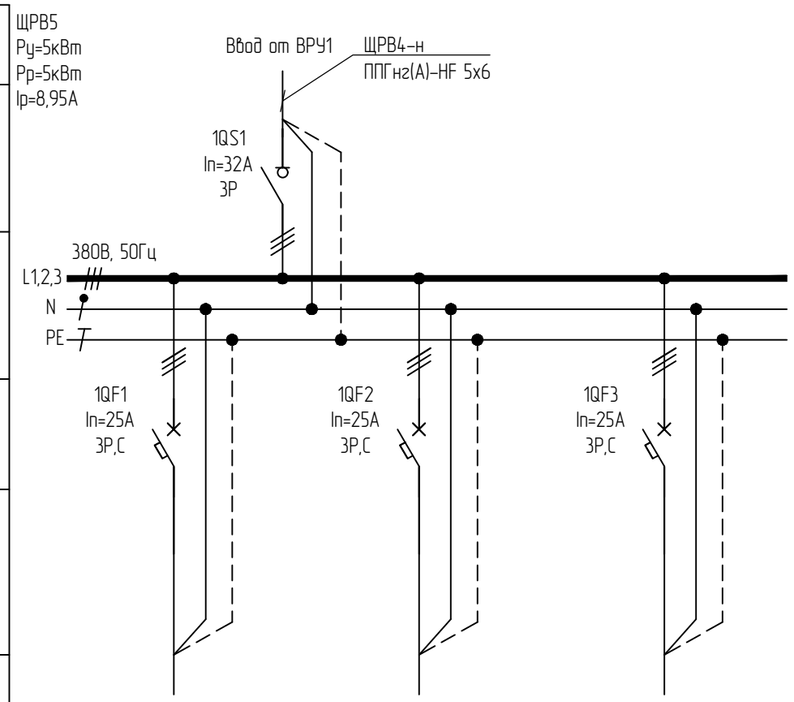

Гр.1		
ППГнг(А)-HF 5х4		
5,00		
8,95		
Шкаф управления вентиляцией ШУПВ7	Резерв	Резерв

Согласовано

Взам. инв. №

Подп. и дата

Инв. № подл.

Изм.	Кол.уч.	Лист	№док	Подп.	Дата
Разработал		Ерхов			
Н.контр		Асадуллин			
ГИП		Асадуллин			

ПП-0680/1-ИОС1.2

РТ, г.Набережные Челны, промышленно-коммунальная зона ул. Техническая

Промышленный технопарк «Олимп».. Этап 1. Научно-административное здание

Стадия	Лист	Листов
П	167	

Схема электрическая принципиальная щита ЩРВ5

PARALLAX поволжье

Формат А3

Данные питающей сети: источник питания	ЩРК5 Ру=44,71кВт Рр=33,53кВт Ip=67,62А
Распределительное устройство	Обозначение/тип Уст.мощность, кВт Расчетная мощность, кВт Расч. ток, А
	Сборные шины
	Защитный аппарат отходящей линии: тип, номинальный ток, А
	Устройство управления
Распределительное устройство, электроприемник	Условное обозначение
	Номер по плану
	Тип кабеля, сечение, кол-во жил
	Ру, кВт
	Ip, А
	Наименование распределительного устройства, электроприемника
Материал корпуса – сталь	
Степень защиты – IP31	
Климатическое исполнение и категория размещения – УХЛ4	
Ввод кабельных линий – снизу	

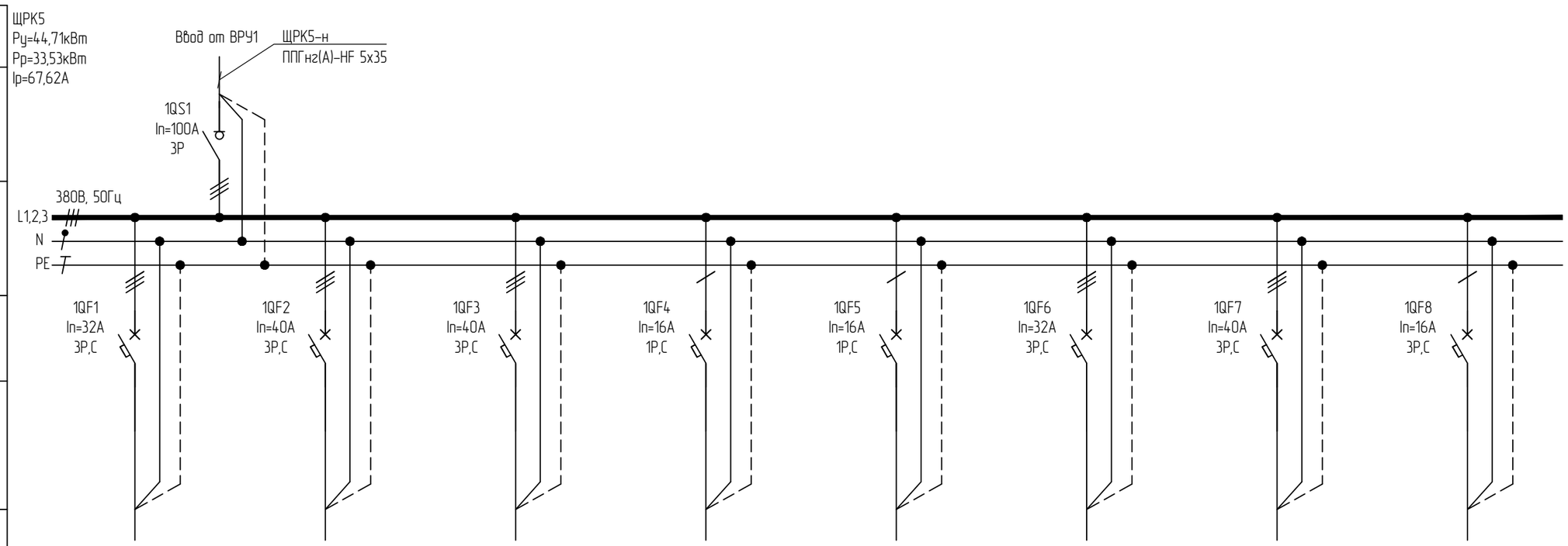

Гр.1	Гр.2	Гр.3	Гр.4	Гр.5	Гр.6	Гр.7	Гр.8
ППГнг(А)-HF 5х6	ППГнг(А)-HF 5х6	ППГнг(А)-HF 5х6	ППГнг(А)-HF 3х2,5	ППГнг(А)-HF 3х2,5	ППГнг(А)-HF 5х6	ППГнг(А)-HF 5х6	ППГнг(А)-HF 3х2,5
6,36	10,60	10,60	1,00	1,00	6,36	7,80	0,99
14,88	18,97	18,97	6,99	6,99	14,88	18,25	5,29
Наружный блок кондиционера	Наружный блок кондиционера	Наружный блок кондиционера	Наружный блок кондиционера	Наружный блок кондиционера	Наружный блок кондиционера	Наружный блок кондиционера	Внутренние блоки кондиционеров

Согласовано

Взам. инв. №

Подп. и дата

Инв. № подл.

Изм.	Кол.уч.	Лист	№док	Подп.	Дата
Разработал		Ерхов			
Н.контр		Асадуллин			
ГИП		Асадуллин			

ПП-0680/1-ИОС1.2

РТ, г.Набережные Челны, промышленно-коммунальная зона ул. Техническая

Промышленный технопарк «Олимп».. Этап 1. Научно-административное здание

Стадия	Лист	Листов
П	168	

Схема электрическая принципиальная щита ЩРК5(начало)

PARALLAX поволжье

Формат А3

Данные питающей сети: источник питания	
Распределительное устройство	Обозначение/тип Уст.мощность, кВт Расчетная мощность, кВт Расч. ток, А
	Сборные шины
	Защитный аппарат отходящей линии: тип, номинальный ток, А
	Устройство управления
Распределительное устройство, электроприемник	Условное обозначение
	Номер по плану
	Тип кабеля, сечение, кол-во жил
	Ру, кВт
	Ip, A
	Наименование распределительного устройства, электроприемника
Материал корпуса – сталь	
Степень защиты – IP31	
Климатическое исполнение и категория размещения – УХЛ4	
Ввод кабельных линий – снизу	

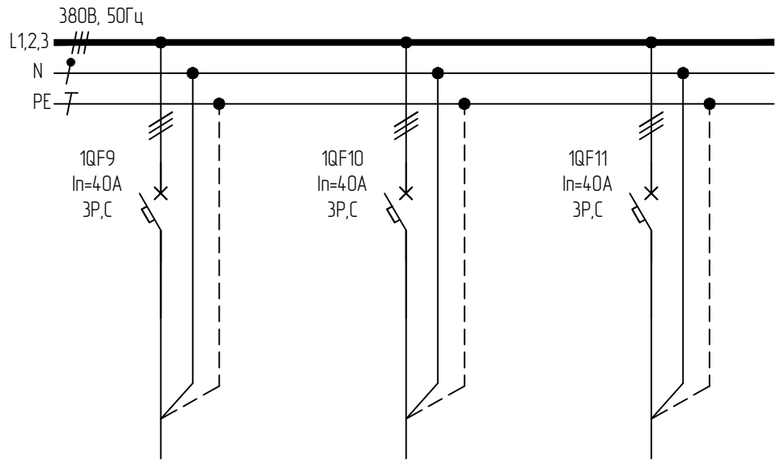

Резерв	Резерв	Резерв

Согласовано

Взам. инв. №

Подп. и дата

Инв. № подл.

Изм.	Кол.уч.	Лист	№док	Подп.	Дата
Разработал		Ерхов			
Н.контр		Асадуллин			
ГИП		Асадуллин			

ПП-0680/1-ИОС1.2

РТ, г.Набережные Челны, промышленно-коммунальная зона ул. Техническая

Промышленный технопарк «Олимп».. Этап 1. Научно-административное здание

Стадия	Лист	Листов
П	169	

Схема электрическая принципиальная щита ЩРК5(окончание)

PARALLAX поволжье

Формат А3

Данные питающей сети: источник питания	ЩРС05 Ру=20,50кВт Рр=20,50кВт Ip=47,97А
Распределительное устройство	Обозначение/тип Уст.мощность, кВт Расчетная мощность, кВт Расч. ток, А
	Сборные шины
	Защитный аппарат отходящей линии: тип, номинальный ток, А
	Устройство управления
Распределительное устройство, электроприемник	Условное обозначение
	Номер по плану
	Тип кабеля, сечение, кол-во жил
	Ру, кВт
	Ip, А
	Наименование распределительного устройства, электроприемника
Материал корпуса – сталь	
Степень защиты – IP31	
Климатическое исполнение и категория размещения – УХЛ4	
Ввод кабельных линий – снизу	

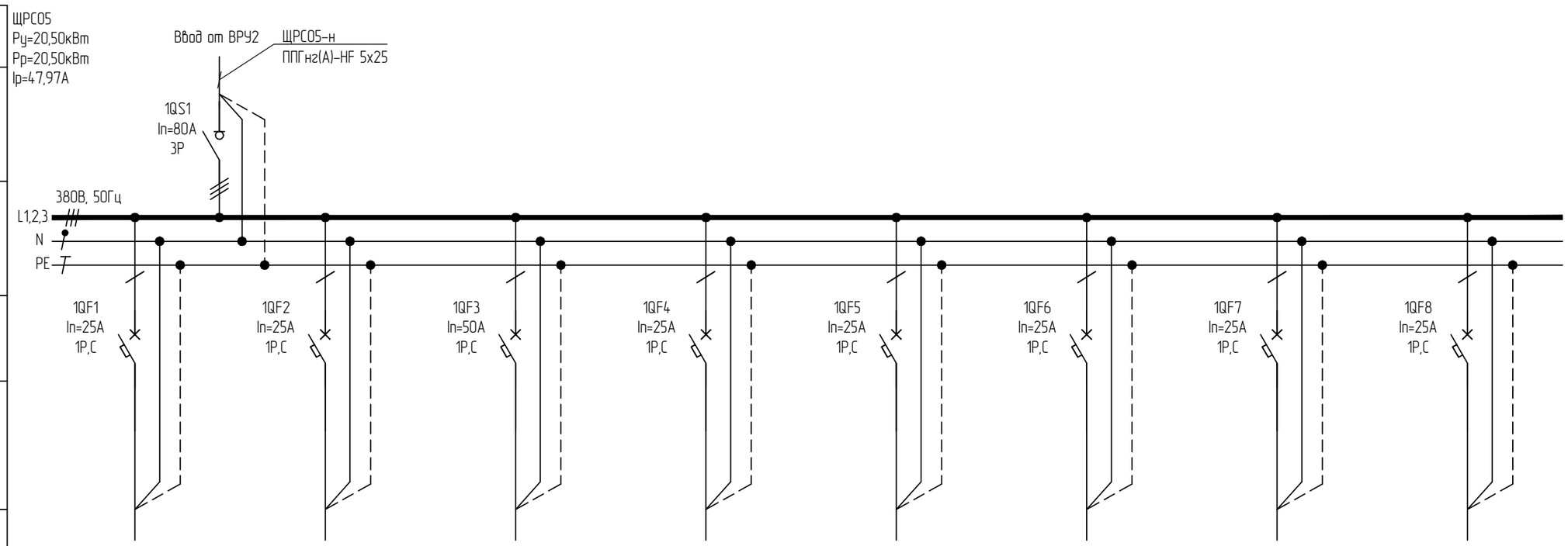

Гр.1	Гр.2	Гр.3	Гр.4	Гр.5	Гр.6	Гр.7	Гр.8
ППГнг(А)-HF 3х4	ППГнг(А)-HF 3х4	ППГнг(А)-HF 3х10	ППГнг(А)-HF 3х4	ППГнг(А)-HF 3х4	ППГнг(А)-HF 3х4	ППГнг(А)-HF 3х4	ППГнг(А)-HF 3х4
1,00	1,00	5,00	1,00	1,00	1,00	1,00	1,00
6,99	6,99	34,97	6,99	6,99	6,99	6,99	6,99
Слаботочное оборудование раздела СО	Слаботочное оборудование раздела СО	Слаботочное оборудование раздела СО	Слаботочное оборудование раздела СО	Слаботочное оборудование раздела СО	Слаботочное оборудование раздела СО	Слаботочное оборудование раздела СО	Слаботочное оборудование раздела СО

Согласовано

Взам. инв. №

Подп. и дата

Инв. № подл.

Изм.	Кол.уч.	Лист	№док	Подп.	Дата
Разработал		Ерхов			
Н.контр		Асадуллин			
ГИП		Асадуллин			

ПП-0680/1-ИОС1.2

РТ, г.Набережные Челны, промышленно-коммунальная зона ул. Техническая

Промышленный технопарк «Олимп».. Этап 1. Научно-административное здание

Стадия	Лист	Листов
П	170	

Схема электрическая принципиальная щита ЩРС05(начало)

PARALLAX поволжье

Формат А3

Данные питающей сети: источник питания	
Распределительное устройство	Обозначение/тип Уст.мощность, кВт Расчетная мощность, кВт Расч. ток, А
	Сборные шины
	Защитный аппарат отходящей линии: тип, номинальный ток, А
	Устройство управления
Распределительное устройство, электроприемник	Условное обозначение
	Номер по плану
	Тип кабеля, сечение, кол-во жил
	Ру, кВт
	Ip, A
	Наименование распределительного устройства, электроприемника
Материал корпуса – сталь	
Степень защиты – IP31	
Климатическое исполнение и категория размещения – УХЛ4	
Ввод кабельных линий – снизу	

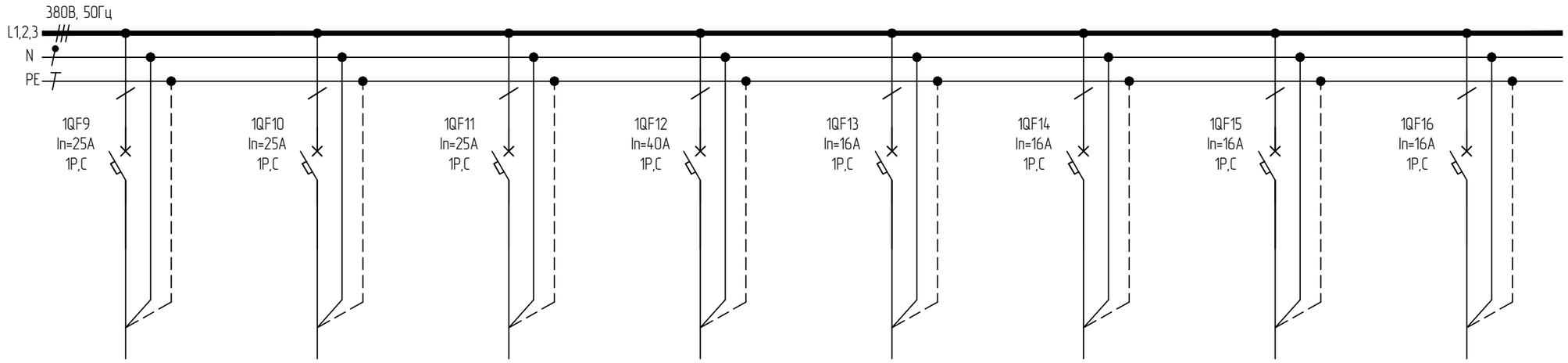

Гр.9	Гр.10	Гр.11	Гр.12	Гр.13			
ППГнг(А)-HF 3х4	ППГнг(А)-HF 3х4	ППГнг(А)-HF 3х4	ППГнг(А)-HF 3х10	ППГнг(А)-HF 3х2,5			
1,00	1,00	1,00	5,00	0,50			
6,99	6,99	6,99	34,97	3,50			
Слаботочное оборудование раздела СО	Слаботочное оборудование раздела СО	Слаботочное оборудование раздела СО	Слаботочное оборудование раздела СО	Слаботочное оборудование раздела СКУД	Резерв	Резерв	Резерв

Согласовано

Взам. инв. №

Подп. и дата

Инв. № подл.

Изм.	Кол.уч.	Лист	№док	Подп.	Дата
Разработал		Ерхов			
Н.контр		Асадуллин			
ГИП		Асадуллин			

ПП-0680/1-ИОС1.2

РТ, г.Набережные Челны, промышленно-коммунальная зона ул. Техническая

Промышленный технопарк «Олимп».. Этап 1. Научно-административное здание

Стадия	Лист	Листов
П	171	

Схема электрическая принципиальная щита ЩРС05(окончание)

PARALLAX поволжье

Формат А3

Данные питающей сети: источник питания	ЩПС5 Ру=0,27кВт Рр=0,27кВт Iр=1,89А
Распределительное устройство: Обозначение/тип Уст.мощность, кВт Расчетная мощность, кВт Расч. ток, А	
Распределительное устройство: Сборные шины	
Распределительное устройство: Защитный аппарат отходящей линии: тип, номинальный ток, А	
Распределительное устройство: Устройство управления	
Распределительное устройство, электроприемник: Условное обозначение	
Распределительное устройство, электроприемник: Номер по плану	
Распределительное устройство, электроприемник: Тип кабеля, сечение, кол-во жил	
Распределительное устройство, электроприемник: Ру, кВт	
Распределительное устройство, электроприемник: Iр, А	
Распределительное устройство, электроприемник: Наименование распределительного устройства, электроприемника	
Материал корпуса – сталь	
Степень защиты – IP31	
Климатическое исполнение и категория размещения – УХЛ4	
Ввод кабельных линий – снизу	
Фасадная часть красного цвета	

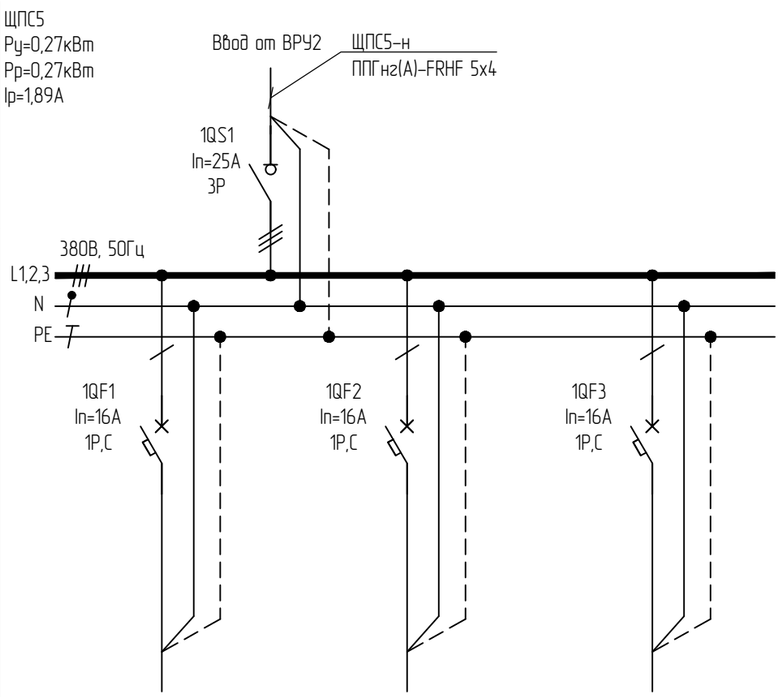

Гр.1		
ППГнг(А)-FRHF 3х2,5		
0,27		
1,89		
Пусковые блоки системы АПС для огнезадерживающих клапанов	Резерв	Резерв

Согласовано

Взам. инв. №

Подп. и дата

Инв. № подл.

Изм.	Кол.уч.	Лист	№док	Подп.	Дата	ПП-0680/1-ИОС1.2
Разработал		Ерхов				РТ, г.Набережные Челны, промышленно-коммунальная зона ул. Техническая
Н.контр		Асадуллин				Промышленный технопарк «Олимп».. Этап 1. Научно-административное здание
ГИП		Асадуллин				Схема электрическая принципиальная щита ЩПС5

Стадия	Лист	Листов
П	172	

PARALLAX поволжье

Формат А3

Данные питающей сети: источник питания	ЩОА5 Ру=1,2кВт Рр=1,2кВт Ip=1,92А
Распределительное устройство: Обозначение/тип Уст.мощность, кВт Расчетная мощность, кВт Расч. ток, А	
Распределительное устройство: Сборные шины	
Распределительное устройство: Защитный аппарат отходящей линии: тип, номинальный ток, А	
Распределительное устройство: Устройство управления	
Распределительное устройство, электроприемник: Условное обозначение	
Распределительное устройство, электроприемник: Номер по плану	
Распределительное устройство, электроприемник: Тип кабеля, сечение, кол-во жил	
Распределительное устройство, электроприемник: Ру, кВт	
Распределительное устройство, электроприемник: Ip, А	
Распределительное устройство, электроприемник: Наименование распределительного устройства, электроприемника	
Материал корпуса – сталь	
Степень защиты – IP31	
Климатическое исполнение и категория размещения – УХЛ4	
Ввод кабельных линий – снизу	

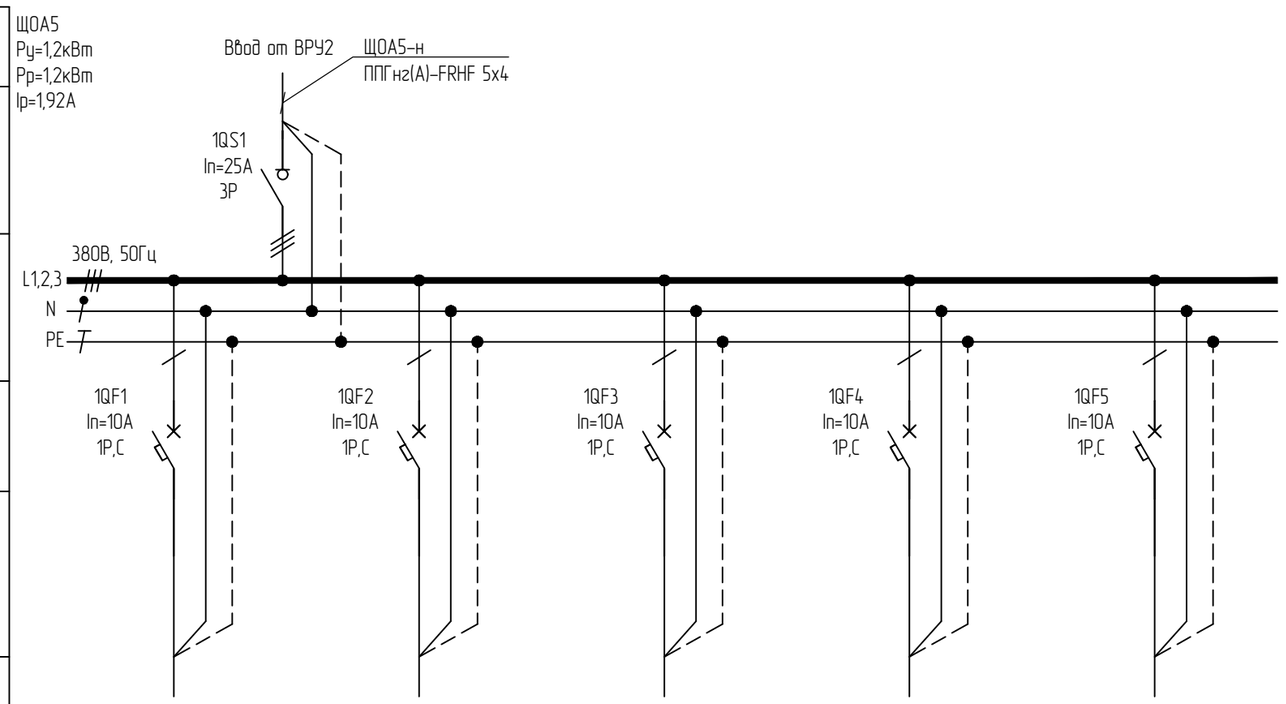

Гр.1	Гр.2	Гр.3		
ППГнг(А)-FRHF 3х1,5	ППГнг(А)-FRHF 3х1,5	ППГнг(А)-FRHF 3х1,5		
0,40	0,40	0,40		
1,91	1,91	1,91		
Аварийное освещение	Аварийное освещение	Аварийное освещение	Резерв	Резерв

Согласовано

Взам. инв. №

Подп. и дата

Инв. № подл.

Изм.	Кол.уч.	Лист	№док	Подп.	Дата
Разработал		Ерхов			
Н.контр		Асадуллин			
ГИП		Асадуллин			

ПП-0680/1-ИОС1.2

РТ, г.Набережные Челны, промышленно-коммунальная зона ул. Техническая

Промышленный технопарк «Олимп».. Этап 1. Научно-административное здание

Стадия	Лист	Листов
П	173	

Схема электрическая принципиальная щита ЩОА5

PARALLAX поволжье

Формат А3

Данные питающей сети: источник питания	ЩС511 Ру=1,86кВт Рр=0,96кВт Ip=2,07А
Распределительное устройство: Обозначение/тип Уст.мощность, кВт Расчетная мощность, кВт Расч. ток, А	Ввод от ЩУ5 — ЩС511-н ППГнг(А)-HF 5х4
Распределительное устройство: Сборные шины	1QS1 In=25A 3P 380В, 50Гц L1,2,3 N PE
Распределительное устройство: Защитный аппарат отходящей линии: тип, номинальный ток, А	1QF1 In=16A 2P,C,30мА 1QF2 In=10A 1P,C 1QF3 In=16A 2P,C,30мА 1QF4 In=10A 1P,C
Распределительное устройство: Устройство управления	
Распределительное устройство, электроприемник: Условное обозначение	

Распределительное устройство, электроприемник	Гр.1	Гр.2		
Номер по плану				
Тип кабеля, сечение, кол-во жил	ППГнг(А)-HF 3х2,5	ППГнг(А)-HF 3х1,5		
Ру, кВт	1,50	0,36		
Ip, А	10,49	1,72		
Наименование распределительного устройства, электроприемника	Розеточная группа пом. 511	Рабочее освещение пом. 511	Резерв	Резерв

Материал корпуса – сталь
Степень защиты – IP31
Климатическое исполнение и категория размещения – УХЛ4
Ввод кабельных линий – снизу

Согласовано

Взам. инв. №

Подп. и дата

Инв. № подл.

Изм.	Кол.уч.	Лист	№док	Подп.	Дата	ПП-0680/1-ИОС1.2			
						РТ, г.Набережные Челны, промышленно-коммунальная зона ул. Техническая			
Разработал		Ерхов				Промышленный технопарк «Олимп».. Этап 1. Научно-административное здание	Стадия	Лист	Листов
							П	174	
Н.контр		Асадуллин							
ГИП		Асадуллин				Схема электрическая принципиальная щита ЩС511	PARALLAX поволжье		

Формат А3

Данные питающей сети: источник питания	ЩС512 Ру=1,74кВт Рр=0,84кВт Ip=1,86А
Распределительное устройство: Обозначение/тип Уст.мощность, кВт Расчетная мощность, кВт Расч. ток, А	
Распределительное устройство: Сборные шины	
Распределительное устройство: Защитный аппарат отходящей линии: тип, номинальный ток, А	
Распределительное устройство: Устройство управления	
Распределительное устройство: Условное обозначение	
Распределительное устройство, электроприемник: Номер по плану	
Распределительное устройство, электроприемник: Тип кабеля, сечение, кол-во жил	
Распределительное устройство, электроприемник: Ру, кВт	
Распределительное устройство, электроприемник: Ip, А	
Распределительное устройство, электроприемник: Наименование распределительного устройства, электроприемника	
Материал корпуса – сталь	
Степень защиты – IP31	
Климатическое исполнение и категория размещения – УХЛ4	
Ввод кабельных линий – снизу	

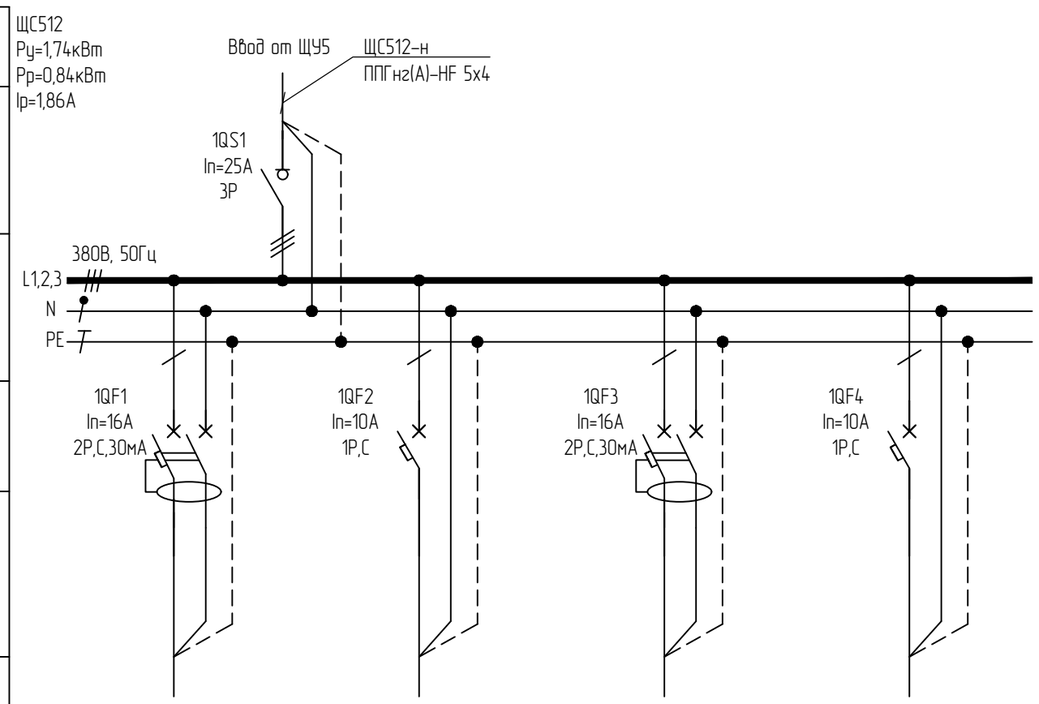

Гр.1	Гр.2		
ППГнг(А)-HF 3х2,5	ППГнг(А)-HF 3х1,5		
1,50	0,24		
10,49	1,15		
Розеточная группа пом. 512	Рабочее освещение пом. 512	Резерв	Резерв

Согласовано

Взам. инв. №

Подп. и дата

Инв. № подл.

Изм.	Кол.уч.	Лист	№док	Подп.	Дата
Разработал		Ерхов			
Н.контр		Асадуллин			
ГИП		Асадуллин			

ПП-0680/1-ИОС1.2

РТ, г.Набережные Челны, промышленно-коммунальная зона ул. Техническая

Промышленный технопарк «Олимп».. Этап 1. Научно-административное здание

Стадия	Лист	Листов
П	175	

Схема электрическая принципиальная щита ЩС512

PARALLAX поволжье

Формат А3

Данные питающей сети: источник питания	ЩС514 Ру=6,22кВт Рр=2,92кВт Ip=6,51А
Распределительное устройство	Обозначение/тип Уст.мощность, кВт Расчетная мощность, кВт Расч. ток, А
	Сборные шины
	Защитный аппарат отходящей линии: тип, номинальный ток, А
	Устройство управления
	Условное обозначение
Распределительное устройство, электроприемник	Номер по плану
	Тип кабеля, сечение, кол-во жил
	Ру, кВт
	Ip, А
	Наименование распределительного устройства, электроприемника
Материал корпуса – сталь	
Степень защиты – IP31	
Климатическое исполнение и категория размещения – УХЛ4	
Ввод кабельных линий – снизу	

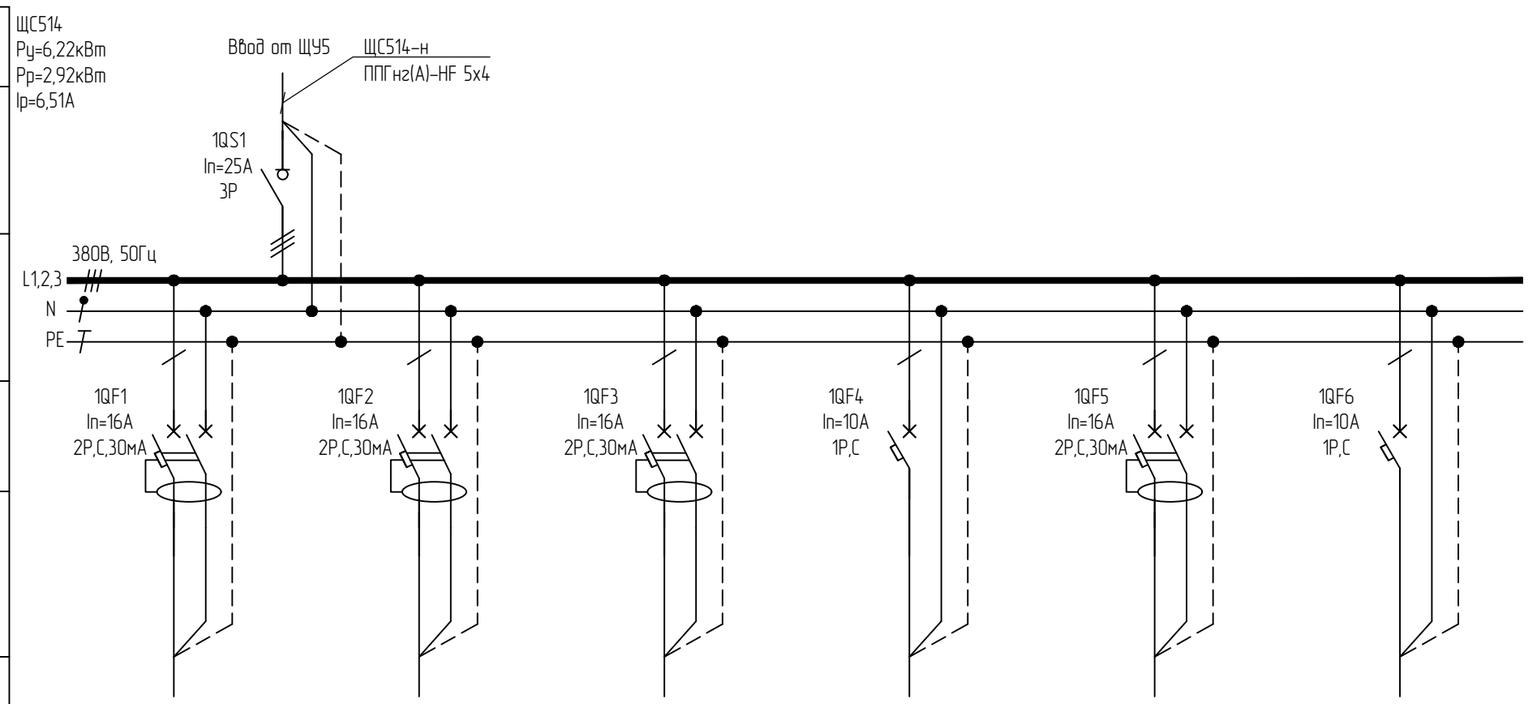

Гр.1	Гр.2	Гр.3	Гр.4		
ППГнг(А)-HF 3х2,5	ППГнг(А)-HF 3х2,5	ППГнг(А)-HF 3х2,5	ППГнг(А)-HF 3х1,5		
2,00	2,00	1,50	0,72		
13,99	13,99	10,49	3,44		
Розеточная группа пом. 514	Розеточная группа пом. 514	Розеточная группа пом. 514	Рабочее освещение пом. 514	Резерв	Резерв

Согласовано

Взам. инв. №

Подп. и дата

Инв. № подл.

Изм.	Кол.уч.	Лист	№док	Подп.	Дата
Разработал		Ерхов			
Н.контр		Асадуллин			
ГИП		Асадуллин			

ПП-0680/1-ИОС1.2

РТ, г.Набережные Челны, промышленно-коммунальная зона ул. Техническая

Промышленный технопарк «Олимп».. Этап 1. Научно-административное здание

Стадия	Лист	Листов
П	176	

Схема электрическая принципиальная щита ЩС514

PARALLAX поволжье

Формат А3

Данные питающей сети: источник питания	ЩС520 Ру=8,22кВт Рр=3,72кВт Ip=8,39A
Распределительное устройство	Обозначение/тип Уст.мощность, кВт Расчетная мощность, кВт Расч. ток, А
	Сборные шины
	Защитный аппарат отходящей линии: тип, номинальный ток, А
	Устройство управления
Распределительное устройство, электроприемник	Условное обозначение
	Номер по плану
	Тип кабеля, сечение, кол-во жил
	Ру, кВт
	Ip, А
	Наименование распределительного устройства, электроприемника
Материал корпуса – сталь	
Степень защиты – IP31	
Климатическое исполнение и категория размещения – УХЛ4	
Ввод кабельных линий – снизу	

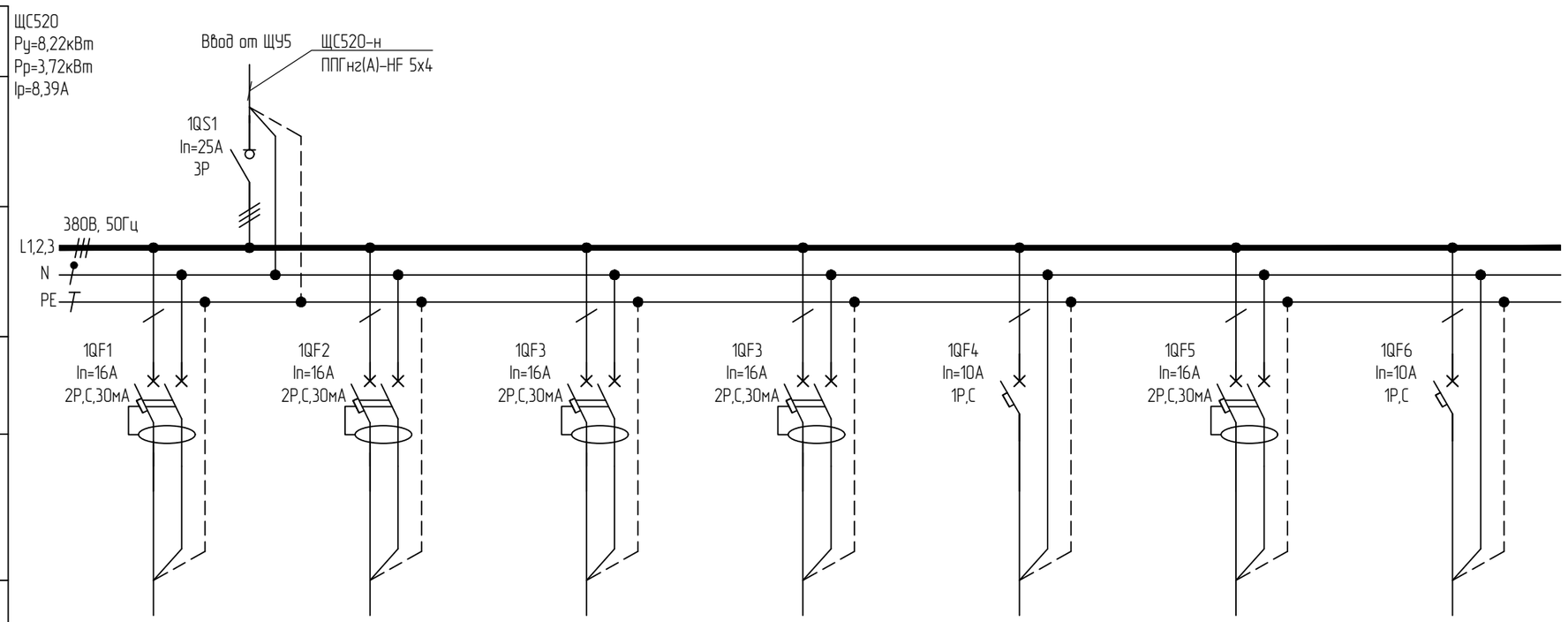

Гр.1	Гр.2	Гр.3	Гр.4	Гр.5		
ППГнг(А)-HF 3х2,5	ППГнг(А)-HF 3х2,5	ППГнг(А)-HF 3х2,5	ППГнг(А)-HF 3х2,5	ППГнг(А)-HF 3х1,5		
2,00	2,00	1,50	2,00	0,72		
13,99	13,99	10,49	13,99	3,44		
Розеточная группа пом. 520	Розеточная группа пом. 520	Розеточная группа пом. 520	Розеточная группа пом. 520	Рабочее освещение пом. 520	Резерв	Резерв

Согласовано

Взам. инв. №

Подп. и дата

Инв. № подл.

Изм.	Кол.уч.	Лист	№док	Подп.	Дата
Разработал		Ерхов			
Н.контр		Асадуллин			
ГИП		Асадуллин			

ПП-0680/1-ИОС1.2

РТ, г.Набережные Челны, промышленно-коммунальная зона ул. Техническая

Промышленный технопарк «Олимп».. Этап 1. Научно-административное здание

Стадия	Лист	Листов
П	177	

Схема электрическая принципиальная щита ЩС520

PARALLAX поволжье

Формат А3

Данные питающей сети: источник питания	ЩС521 Ру=10,46кВт Рр=4,66кВт Ip=10,5А
Распределительное устройство	Обозначение/тип Уст.мощность, кВт Расчетная мощность, кВт Расч. ток, А
	Сборные шины
	Защитный аппарат отходящей линии: тип, номинальный ток, А
	Устройство управления
Распределительное устройство, электроприемник	Условное обозначение
	Номер по плану
	Тип кабеля, сечение, кол-во жил
	Ру, кВт
	Ip, А
	Наименование распределительного устройства, электроприемника
Материал корпуса – сталь	
Степень защиты – IP31	
Климатическое исполнение и категория размещения – УХЛ4	
Ввод кабельных линий – снизу	

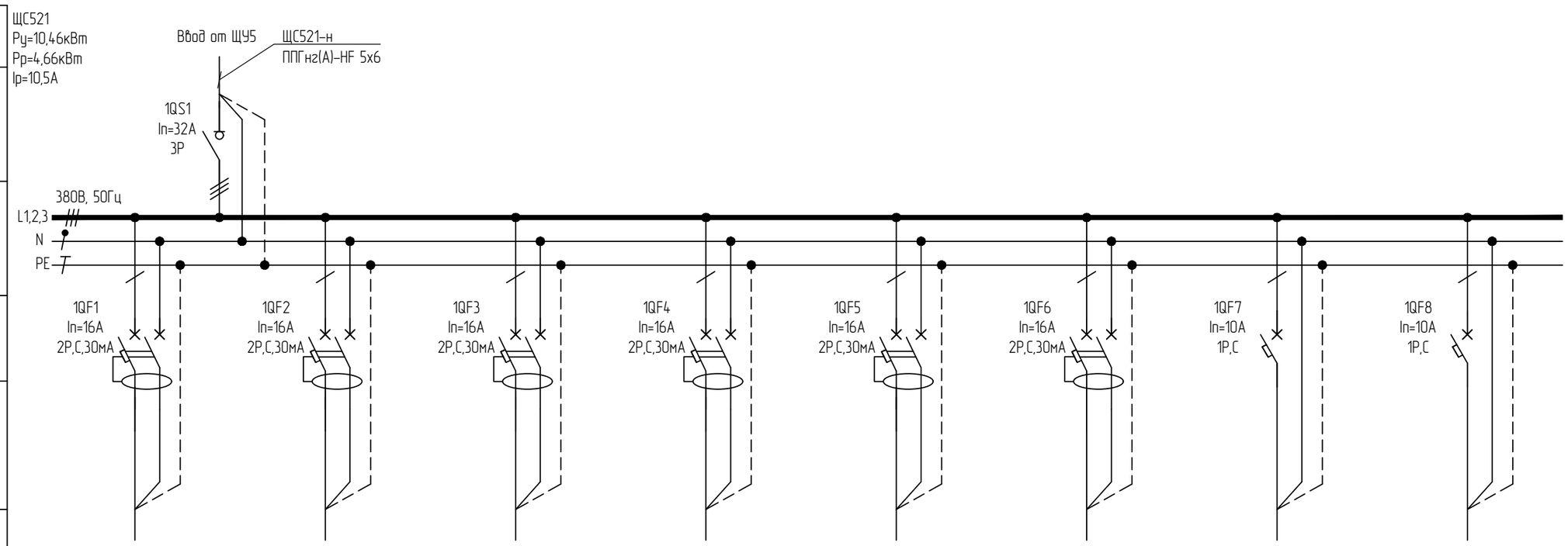

Гр.1	Гр.2	Гр.3	Гр.4	Гр.5	Гр.6	Гр.7	Гр.8
ППГнг(А)-HF 3х2,5	ППГнг(А)-HF 3х2,5	ППГнг(А)-HF 3х2,5	ППГнг(А)-HF 3х2,5	ППГнг(А)-HF 3х2,5	ППГнг(А)-HF 3х2,5	ППГнг(А)-HF 3х1,5	ППГнг(А)-FRHF 4х1,5
2,00	2,00	1,50	2,00	2,00	1,50	0,84	0,12
13,99	13,99	10,49	13,99	13,99	10,49	4,02	0,57
Розеточная группа пом. 521	Розеточная группа пом. 521	Розеточная группа пом. 521	Розеточная группа пом. 521	Розеточная группа пом. 521	Розеточная группа пом. 521	Рабочее освещение пом. 521	Аварийное освещение с АКБ пом. 521

Согласовано

Взам. инв. №

Подп. и дата

Инв. № подл.

Изм.	Кол.уч.	Лист	№док	Подп.	Дата
Разработал		Ерхов			
Н.контр		Асадуллин			
ГИП		Асадуллин			

ПП-0680/1-ИОС1.2

РТ, г.Набережные Челны, промышленно-коммунальная зона ул. Техническая

Промышленный технопарк «Олимп».. Этап 1. Научно-административное здание

Стадия	Лист	Листов
П	178	

Схема электрическая принципиальная щита ЩС521 (начало)

PARALLAX поволжье

Формат А3

Данные питающей сети: источник питания	
Распределительное устройство	Обозначение/тип Уст.мощность, кВт Расчетная мощность, кВт Расч. ток, А
	Сборные шины
	Защитный аппарат отходящей линии: тип, номинальный ток, А
	Устройство управления
Распределительное устройство, электроприемник	Условное обозначение
	Номер по плану
	Тип кабеля, сечение, кол-во жил
	Ру, кВт
	Ip, A
	Наименование распределительного устройства, электроприемника
Материал корпуса – сталь	
Степень защиты – IP31	
Климатическое исполнение и категория размещения – УХЛ4	
Ввод кабельных линий – снизу	

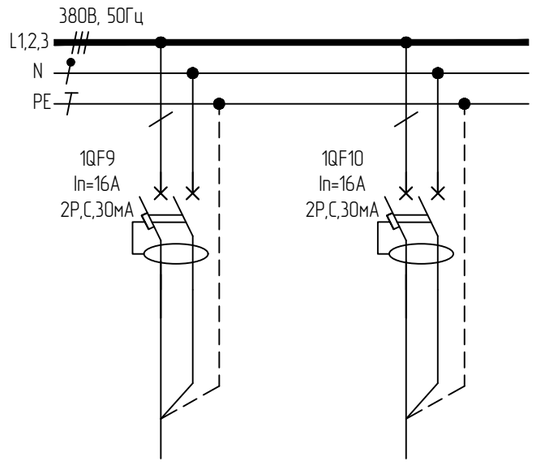

Резерв	Резерв

Согласовано

Взам. инв. №

Подп. и дата

Инв. № подл.

Изм.	Кол.уч.	Лист	№док	Подп.	Дата
Разработал		Ерхов			
Н.контр		Асадуллин			
ГИП		Асадуллин			

ПП-0680/1-ИОС1.2

РТ, г.Набережные Челны, промышленно-коммунальная зона ул. Техническая

Промышленный технопарк «Олимп».. Этап 1. Научно-административное здание

Стадия	Лист	Листов
П	179	

Схема электрическая принципиальная щита ЩС521 (окончание)

PARALLAX поволжье

Формат А3

Данные питающей сети: источник питания	ЩС522 Ру=6,72кВт Рр=3,72кВт Ip=8,32А
Распределительное устройство	Обозначение/тип Уст.мощность, кВт Расчетная мощность, кВт Расч. ток, А
	Сборные шины
	Защитный аппарат отходящей линии: тип, номинальный ток, А
	Устройство управления
	Условное обозначение
Распределительное устройство, электроприемник	Номер по плану
	Тип кабеля, сечение, кол-во жил
	Ру, кВт
	Ip, А
	Наименование распределительного устройства, электроприемника
Материал корпуса – сталь	
Степень защиты – IP31	
Климатическое исполнение и категория размещения – УХЛ4	
Ввод кабельных линий – снизу	

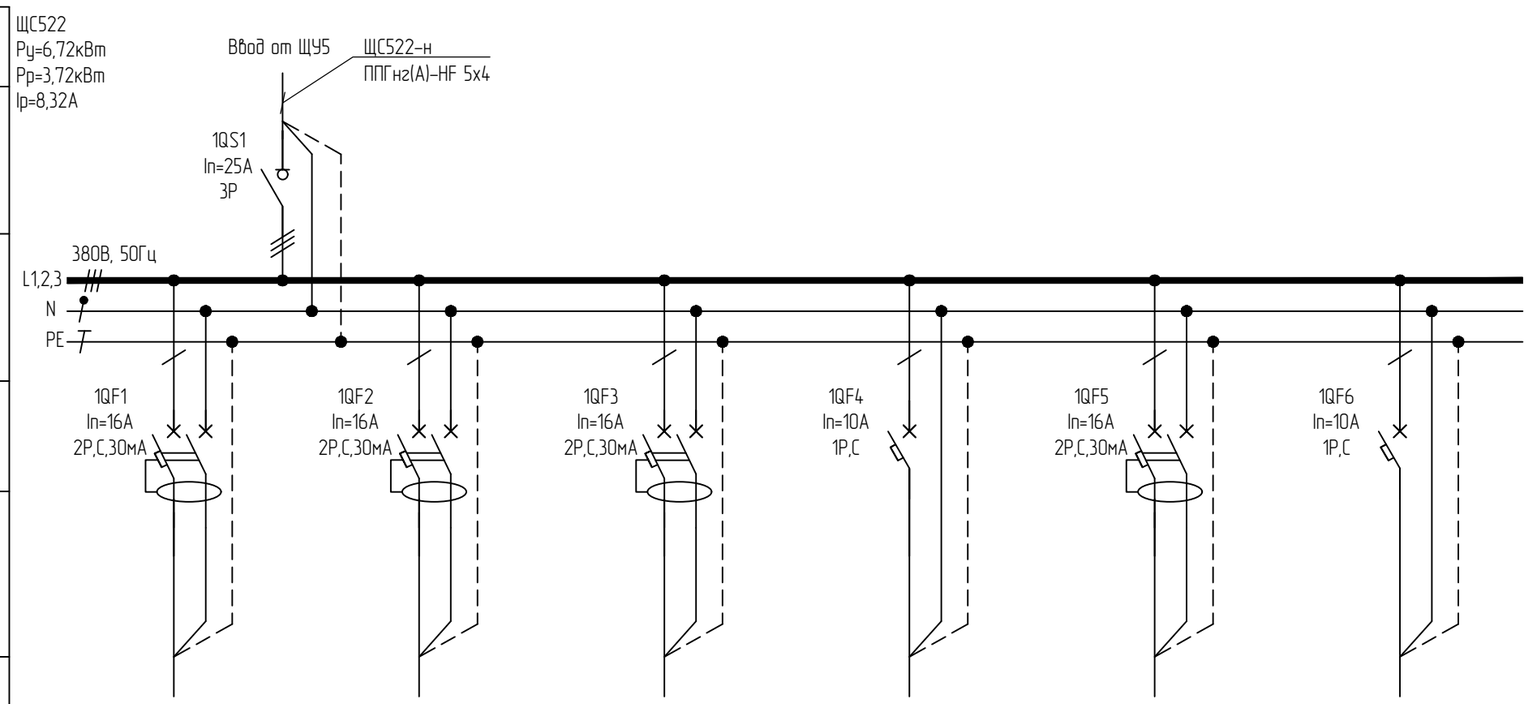

Гр.1	Гр.2	Гр.3	Гр.4		
ППГнг(А)-HF 3х2,5	ППГнг(А)-HF 3х2,5	ППГнг(А)-HF 3х2,5	ППГнг(А)-HF 3х1,5		
2,00	2,00	2,00	0,72		
13,99	13,99	13,99	3,44		
Розеточная группа пом. 522	Розеточная группа пом. 522	Розеточная группа пом. 522	Рабочее освещение пом. 522	Резерв	Резерв

Согласовано

Взам. инв. №

Подп. и дата

Инв. № подл.

Изм.	Кол.уч.	Лист	№док	Подп.	Дата
Разработал		Ерхов			
Н.контр		Асадуллин			
ГИП		Асадуллин			

ПП-0680/1-ИОС1.2

РТ, г.Набережные Челны, промышленно-коммунальная зона ул. Техническая

Промышленный технопарк «Олимп».. Этап 1. Научно-административное здание

Стадия	Лист	Листов
П	180	

Схема электрическая принципиальная щита ЩС522

PARALLAX поволжье

Формат А3

Данные питающей сети: источник питания	ЩС523 Ру=6,72кВт Рр=3,12кВт Ip=6,98A
Распределительное устройство	Обозначение/тип Уст.мощность, кВт Расчетная мощность, кВт Расч. ток, А
	Сборные шины
	Защитный аппарат отходящей линии: тип, номинальный ток, А
	Устройство управления
Распределительное устройство, электроприемник	Условное обозначение
	Номер по плану
	Тип кабеля, сечение, кол-во жил
	Ру, кВт
	Ip, A
	Наименование распределительного устройства, электроприемника
Материал корпуса – сталь	
Степень защиты – IP31	
Климатическое исполнение и категория размещения – УХЛ4	
Ввод кабельных линий – снизу	

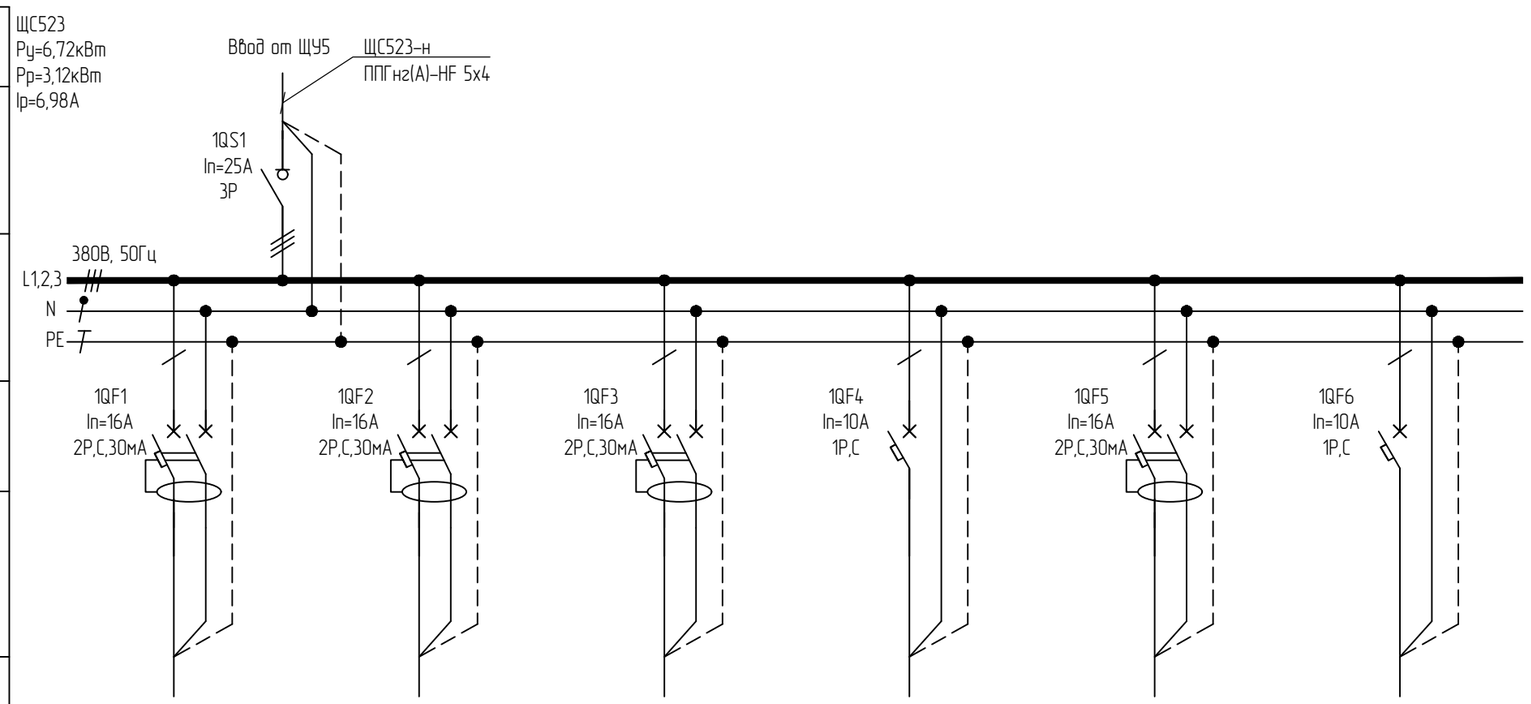

Гр.1	Гр.2	Гр.3	Гр.4		
ППГнг(А)-HF 3х2,5	ППГнг(А)-HF 3х2,5	ППГнг(А)-HF 3х2,5	ППГнг(А)-HF 3х1,5		
2,00	2,00	2,00	0,72		
13,99	13,99	13,99	3,44		
Розеточная группа пом. 523	Розеточная группа пом. 523	Розеточная группа пом. 523	Рабочее освещение пом. 523	Резерв	Резерв

Согласовано

Взам. инв. №

Подп. и дата

Инв. № подл.

Изм.	Кол.уч.	Лист	№док	Подп.	Дата
Разработал		Ерхов			
Н.контр		Асадуллин			
ГИП		Асадуллин			

ПП-0680/1-ИОС1.2

РТ, г.Набережные Челны, промышленно-коммунальная зона ул. Техническая

Промышленный технопарк «Олимп».. Этап 1. Научно-административное здание

Стадия	Лист	Листов
П	181	

Схема электрическая принципиальная щита ЩС523

PARALLAX поволжье

Формат А3

Данные питающей сети: источник питания	ЩС525 Ру=7,04кВт Рр=6,02кВт Ip=10,73А
Распределительное устройство	Обозначение/тип Уст.мощность, кВт Расчетная мощность, кВт Расч. ток, А
	Сборные шины
	Защитный аппарат отходящей линии: тип, номинальный ток, А
	Устройство управления
Распределительное устройство, электроприемник	Условное обозначение
	Номер по плану
	Тип кабеля, сечение, кол-во жил
	Ру, кВт
	Ip, А
	Наименование распределительного устройства, электроприемника
Материал корпуса – сталь	
Степень защиты – IP31	
Климатическое исполнение и категория размещения – УХЛ4	
Ввод кабельных линий – снизу	

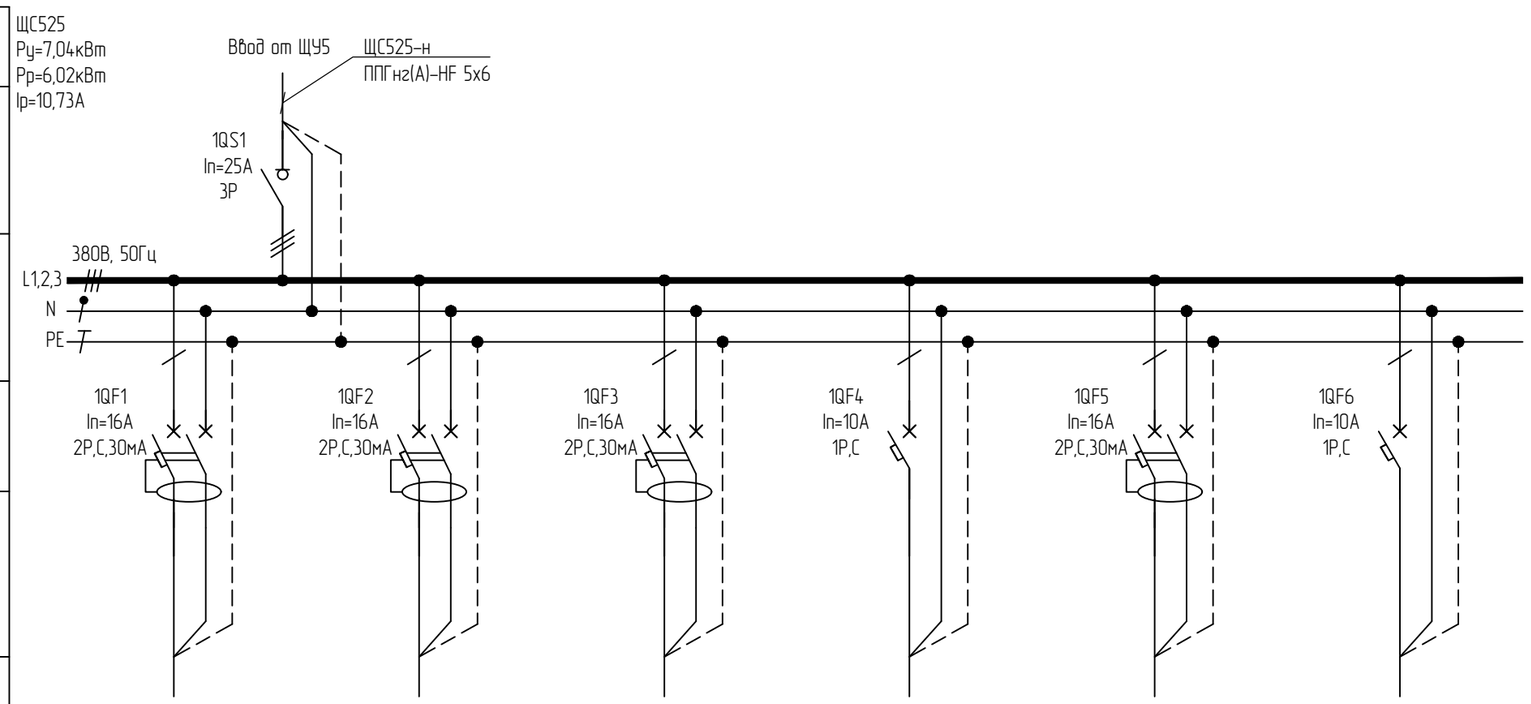

Гр.1	Гр.2	Гр.3	Гр.4		
ППГнг(А)-HF 3х2,5	ППГнг(А)-HF 3х2,5	ППГнг(А)-HF 3х2,5	ППГнг(А)-HF 3х1,5		
0,80	3,00	3,00	0,24		
4,28	15,50	15,50	1,15		
Розеточная группа пом. 525	Розеточная группа пом. 525	Розеточная группа пом. 525	Рабочее освещение пом. 525	Резерв	Резерв

Согласовано

Взам. инв. №

Подп. и дата

Инв. № подл.

Изм.	Кол.уч.	Лист	№док	Подп.	Дата
Разработал		Ерхов			
Н.контр		Асадуллин			
ГИП		Асадуллин			

ПП-0680/1-ИОС1.2

РТ, г.Набережные Челны, промышленно-коммунальная зона ул. Техническая

Промышленный технопарк «Олимп».. Этап 1. Научно-административное здание

Стадия	Лист	Листов
П	182	

Схема электрическая принципиальная щита ЩС525

PARALLAX поволжье

Формат А3

Данные питающей сети: источник питания	ЩС526 Ру=8,46кВт Рр=3,96кВт Ip=8,84А
Распределительное устройство	Обозначение/тип Уст.мощность, кВт Расчетная мощность, кВт Расч. ток, А
	Сборные шины
	Защитный аппарат отходящей линии: тип, номинальный ток, А
	Устройство управления
Распределительное устройство, электроприемник	Условное обозначение
	Номер по плану
	Тип кабеля, сечение, кол-во жил
	Ру, кВт
	Ip, А
	Наименование распределительного устройства, электроприемника
Материал корпуса – сталь	
Степень защиты – IP31	
Климатическое исполнение и категория размещения – УХЛ4	
Ввод кабельных линий – снизу	

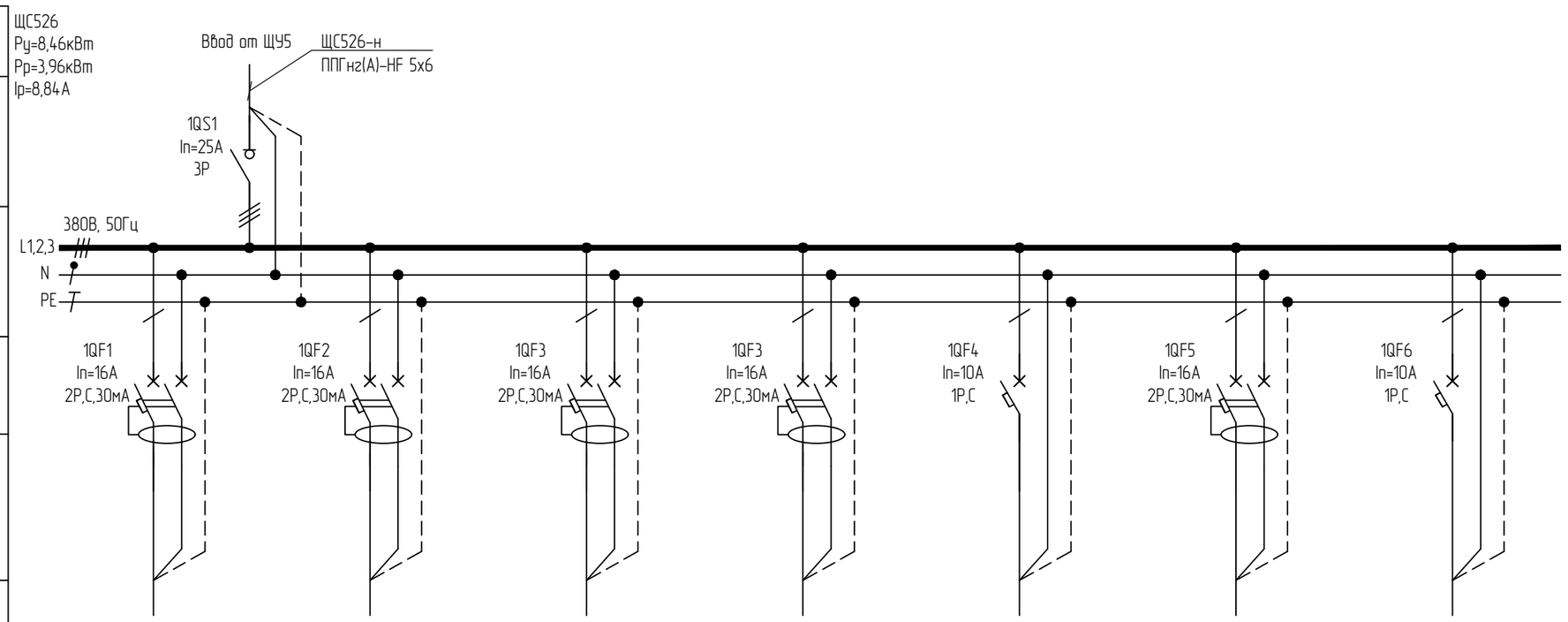

Гр.1	Гр.2	Гр.3	Гр.4	Гр.5		
ППГнг(А)-HF 3х2,5	ППГнг(А)-HF 3х2,5	ППГнг(А)-HF 3х2,5	ППГнг(А)-HF 3х2,5	ППГнг(А)-HF 3х1,5		
2,00	2,00	1,50	2,00	0,96		
13,99	13,99	10,49	13,99	4,59		
Розеточная группа пом. 526	Розеточная группа пом. 526	Розеточная группа пом. 526	Розеточная группа пом. 526	Рабочее освещение пом. 526	Резерв	Резерв

Согласовано

Взам. инв. №

Подп. и дата

Инв. № подл.

Изм.	Кол.уч.	Лист	№док	Подп.	Дата
Разработал		Ерхов			
Н.контр		Асадуллин			
ГИП		Асадуллин			

ПП-0680/1-ИОС1.2

РТ, г.Набережные Челны, промышленно-коммунальная зона ул. Техническая

Промышленный технопарк «Олимп».. Этап 1. Научно-административное здание

Стадия	Лист	Листов
П	183	

Схема электрическая принципиальная щита ЩС526

PARALLAX поволжье

Формат А3

Данные питающей сети: источник питания	ЩС527 Ру=9,96кВт Рр=4,56кВт Ip=10,25А
Распределительное устройство	Обозначение/тип Уст.мощность, кВт Расчетная мощность, кВт Расч. ток, А
	Сборные шины
	Защитный аппарат отходящей линии: тип, номинальный ток, А
	Устройство управления
Распределительное устройство, электроприемник	Условное обозначение
	Номер по плану
	Тип кабеля, сечение, кол-во жил
	Ру, кВт
	Ip, А
	Наименование распределительного устройства, электроприемника
Материал корпуса – сталь	
Степень защиты – IP31	
Климатическое исполнение и категория размещения – УХЛ4	
Ввод кабельных линий – снизу	

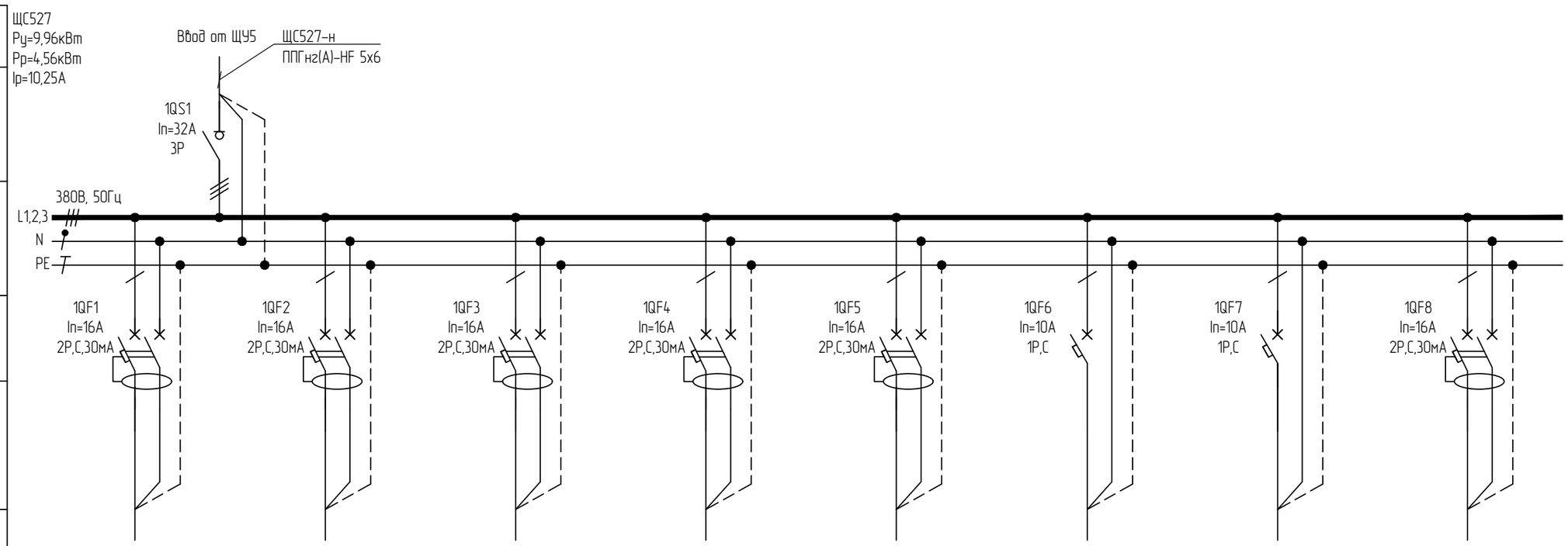

Гр.1	Гр.2	Гр.3	Гр.4	Гр.5	Гр.6	Гр.7	
ППГнг(А)-HF 3х2,5	ППГнг(А)-HF 3х2,5	ППГнг(А)-HF 3х2,5	ППГнг(А)-HF 3х2,5	ППГнг(А)-HF 3х2,5	ППГнг(А)-HF 3х1,5	ППГнг(А)-FRHF 4х1,5	
2,00	2,00	2,00	2,00	1,00	0,78	0,18	
13,99	13,99	13,99	13,99	6,99	3,73	0,86	
Розеточная группа пом. 527	Розеточная группа пом. 527	Розеточная группа пом. 527	Розеточная группа пом. 527	Розеточная группа пом. 527	Рабочее освещение пом. 527	Аварийное освещение с АКБ пом. 527	Резерв

Согласовано

Взам. инв. №

Подп. и дата

Инв. № подл.

Изм.	Кол.уч.	Лист	№док	Подп.	Дата
Разработал		Ерхов			
Н.контр		Асадуллин			
ГИП		Асадуллин			

ПП-0680/1-ИОС1.2

РТ, г.Набережные Челны, промышленно-коммунальная зона ул. Техническая

Промышленный технопарк «Олимп».. Этап 1. Научно-административное здание

Стадия	Лист	Листов
П	184	

Схема электрическая принципиальная щита ЩС527

PARALLAX поволжье

Формат А3

Данные питающей сети: источник питания	ЩС528 Ру=6,54кВт Рр=2,94кВт Ip=6,65А
Распределительное устройство	Обозначение/тип Уст.мощность, кВт Расчетная мощность, кВт Расч. ток, А
	Сборные шины
	Защитный аппарат отходящей линии: тип, номинальный ток, А
	Устройство управления
Распределительное устройство, электроприемник	Условное обозначение
	Номер по плану
	Тип кабеля, сечение, кол-во жил
	Ру, кВт
	Ip, А
	Наименование распределительного устройства, электроприемника
Материал корпуса – сталь	
Степень защиты – IP31	
Климатическое исполнение и категория размещения – УХЛ4	
Ввод кабельных линий – снизу	

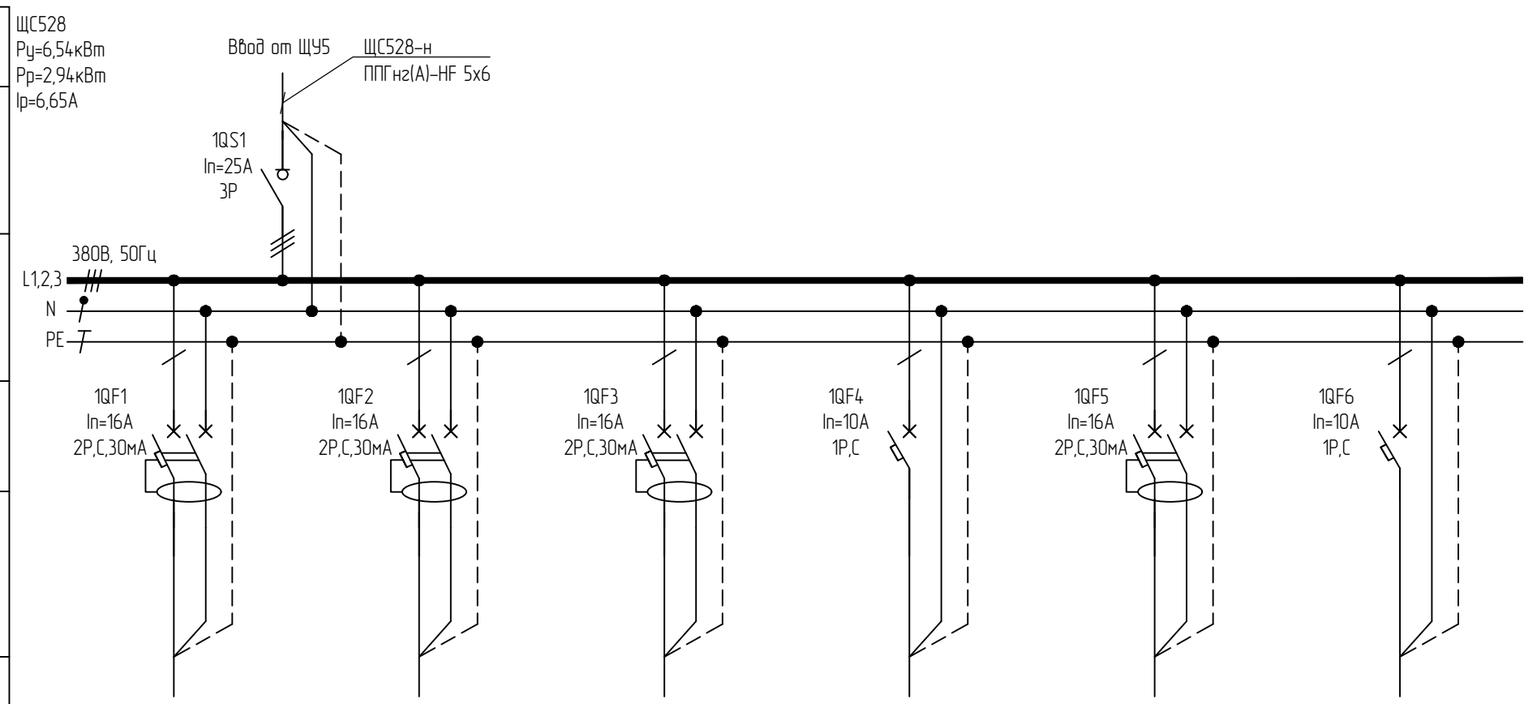

Гр.1	Гр.2	Гр.3	Гр.4		
ППГнг(А)-HF 3х2,5	ППГнг(А)-HF 3х4	ППГнг(А)-HF 3х2	ППГнг(А)-HF 3х1,5		
2,00	2,00	2,00	0,54		
13,99	13,99	13,99	2,58		
Розеточная группа пом. 528	Розеточная группа пом. 528	Розеточная группа пом. 528	Рабочее освещение пом. 528	Резерв	Резерв

Согласовано

Взам. инв. №

Подп. и дата

Инв. № подл.

Изм.	Кол.уч.	Лист	№док	Подп.	Дата
Разработал		Ерхов			
Н.контр		Асадуллин			
ГИП		Асадуллин			

ПП-0680/1-ИОС1.2

РТ, г.Набережные Челны, промышленно-коммунальная зона ул. Техническая

Промышленный технопарк «Олимп».. Этап 1. Научно-административное здание

Стадия	Лист	Листов
П	185	

Схема электрическая принципиальная щита ЩС528

PARALLAX поволжье

Формат А3

Данные питающей сети: источник питания	ЩС529 Ру=3,86кВт Рр=1,76кВт Ip=3,96A
Распределительное устройство: Обозначение/тип Уст.мощность, кВт Расчетная мощность, кВт Расч. ток, А	
Распределительное устройство: Сборные шины	
Распределительное устройство: Защитный аппарат отходящей линии: тип, номинальный ток, А	
Распределительное устройство: Устройство управления	
Распределительное устройство, электроприемник: Условное обозначение	
Распределительное устройство, электроприемник: Номер по плану	
Распределительное устройство, электроприемник: Тип кабеля, сечение, кол-во жил	
Распределительное устройство, электроприемник: Ру, кВт	
Распределительное устройство, электроприемник: Ip, A	
Распределительное устройство, электроприемник: Наименование распределительного устройства, электроприемника	
Материал корпуса – сталь	
Степень защиты – IP31	
Климатическое исполнение и категория размещения – УХЛ4	
Ввод кабельных линий – снизу	

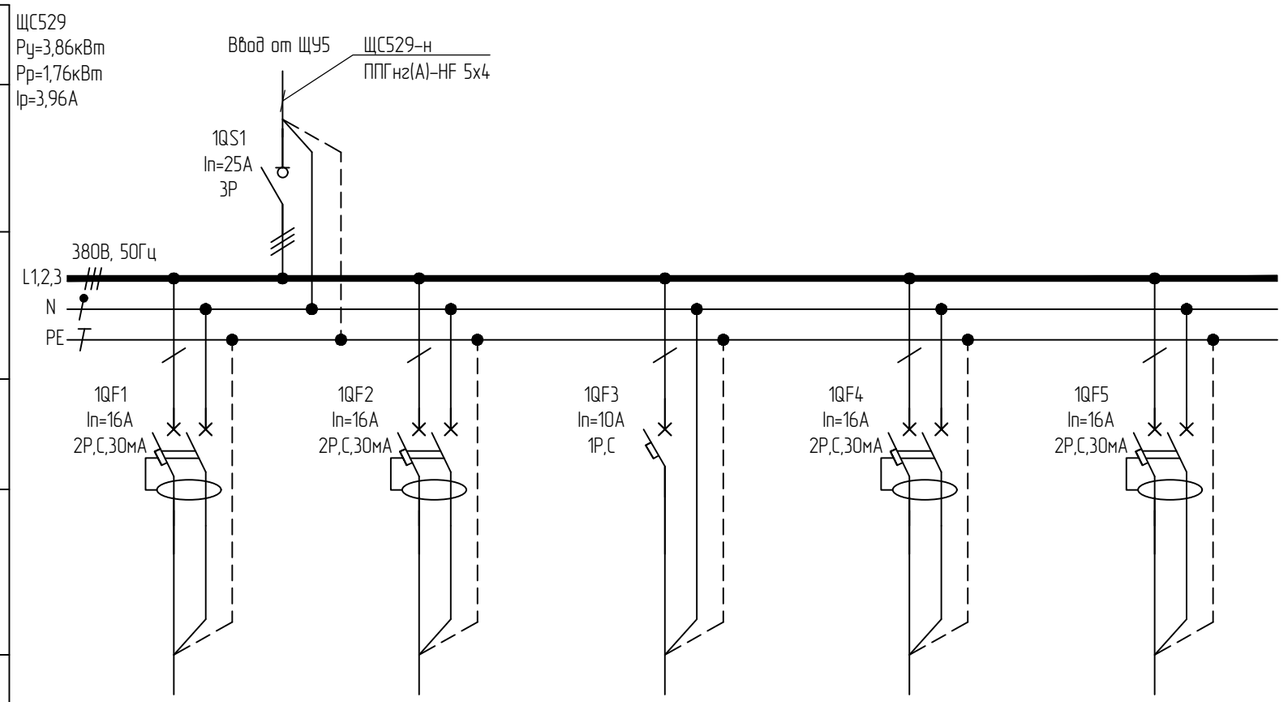

Гр.1	Гр.2	Гр.3		
ППГнг(А)-HF 3х2,5	ППГнг(А)-HF 3х2,5	ППГнг(А)-HF 3х1,5		
2,00	1,50	0,36		
13,99	10,49	1,72		
Розеточная группа пом. 529	Розеточная группа пом. 529	Рабочее освещение пом. 529	Резерв	Резерв

Согласовано

Взам. инв. №

Подп. и дата

Инв. № подл.

Изм.	Кол.уч.	Лист	№док	Подп.	Дата
Разработал		Ерхов			
Н.контр		Асадуллин			
ГИП		Асадуллин			

ПП-0680/1-ИОС1.2

РТ, г.Набережные Челны, промышленно-коммунальная зона ул. Техническая

Промышленный технопарк «Олимп».. Этап 1. Научно-административное здание

Стадия	Лист	Листов
П	186	

Схема электрическая принципиальная щита ЩС529

PARALLAX поволжье

Формат А3

План подвала на отм. -3.480

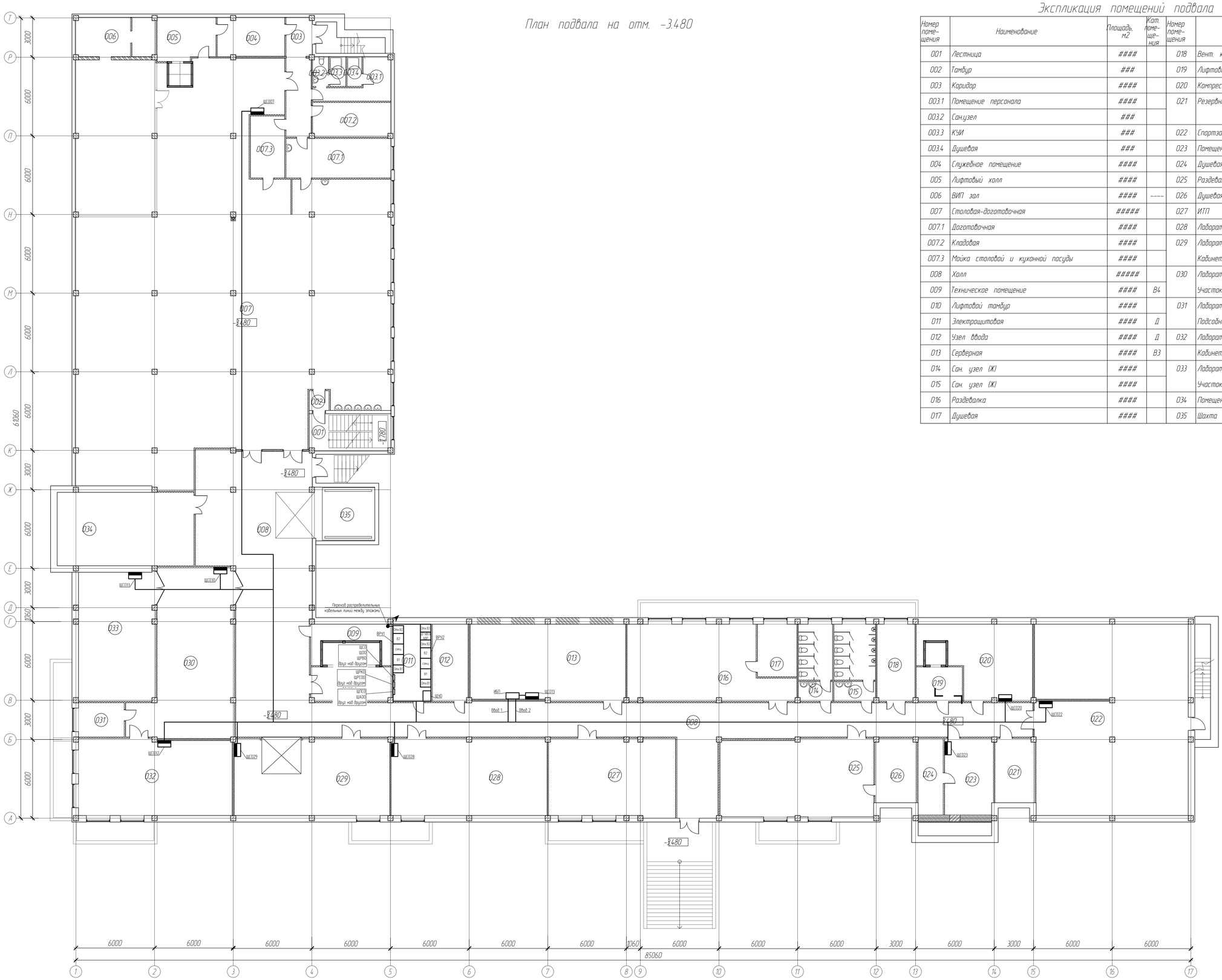

Экспликация помещений подвала

Номер помещения	Наименование	Площадь, м2	Кат. помещения	Номер помещения	Наименование	Площадь, м2	Кат. помещения
001	Лестница	####		018	Вент. камера	####	Д
002	Тамбур	###		019	Лифтовой тамбур	###	
003	Коридор	####		020	Компрессорная	####	----
003.1	Помещение персонала	####		021	Резервное помещение	####	
003.2	Сан.узел	###					
003.3	КУИ	###		022	Спортзал	#####	
003.4	Душевая	###		023	Помещение персонала обслуживания АО КИП	####	
004	Служебное помещение	####		024	Душевая	####	
005	Лифтовый холл	####		025	Раздевалка	####	
006	ВИП зал	####	----	026	Душевая	####	
007	Столовая-доготовочная	#####		027	ИТП	####	Д
007.1	Доготовочная	####		028	Лаборатория декарбонизации	####	Д
007.2	Кладовая	####		029	Лаборатория перспективных материалов.	####	Д
007.3	Мойка столовой и кухонной посуды	####			Кабинет микроскопии		
008	Холл	#####		030	Лаборатория перспективных материалов.	####	Д
009	Техническое помещение	####	В4		Участок физтех. испытаний		
010	Лифтовой тамбур	####		031	Лаборатория перспективных материалов.	###	В3
011	Электрощитовая	####	Д		Подсобное помещение		
012	Узел ввода	####	Д	032	Лаборатория перспективных материалов.	####	
013	Серверная	####	В3		Кабинет спектрометрии		
014	Сан. узел (Ж)	####		033	Лаборатория перспективных материалов. Мех.	####	Д
015	Сан. узел (Ж)	####			Участок		
016	Раздевалка	####		034	Помещение поломоечной машины	####	Д
017	Душевая	####		035	Шахта погрузчика	####	

Примечания:
1. Проводку кабельных линий выполнить в коридорах, в электрощитовой и столярно-доготовочной в кабельных лотках, в помещениях вне коридора в трубах гофрированных за потолком, в трубах гофрированных в штробах в стенах, в трубах гофрированных в сборных перегородках стен.
2. Проводку кабельных линий через стены выполнить в отрезках труб. Место прохода заделать самогасящим герметиком.

Изм.	Кол.уч.	Лист	№док.	Подп.	Дата	ПП-0680/1-ИОС12	
Разработал		Ермаф.				РТ, г.Набережные Челны, промышленно-коммунальная зона ул. Техническая	
Н.контр.		Асадуллин				Промышленный технопарк «Олимп» Этап 1. Научно-административное здание	Стадия: П; Лист: 101; Листов:
ГИП		Асадуллин				План расположения электрооборудования и прокладки электрических распределительных сетей в подвале	PARALLAX поволжье

Согласовано

Инв. № подл. | Подп. и дата | Взам. инв. №

Формат А0

План 1-го этажа на отм. +0.080

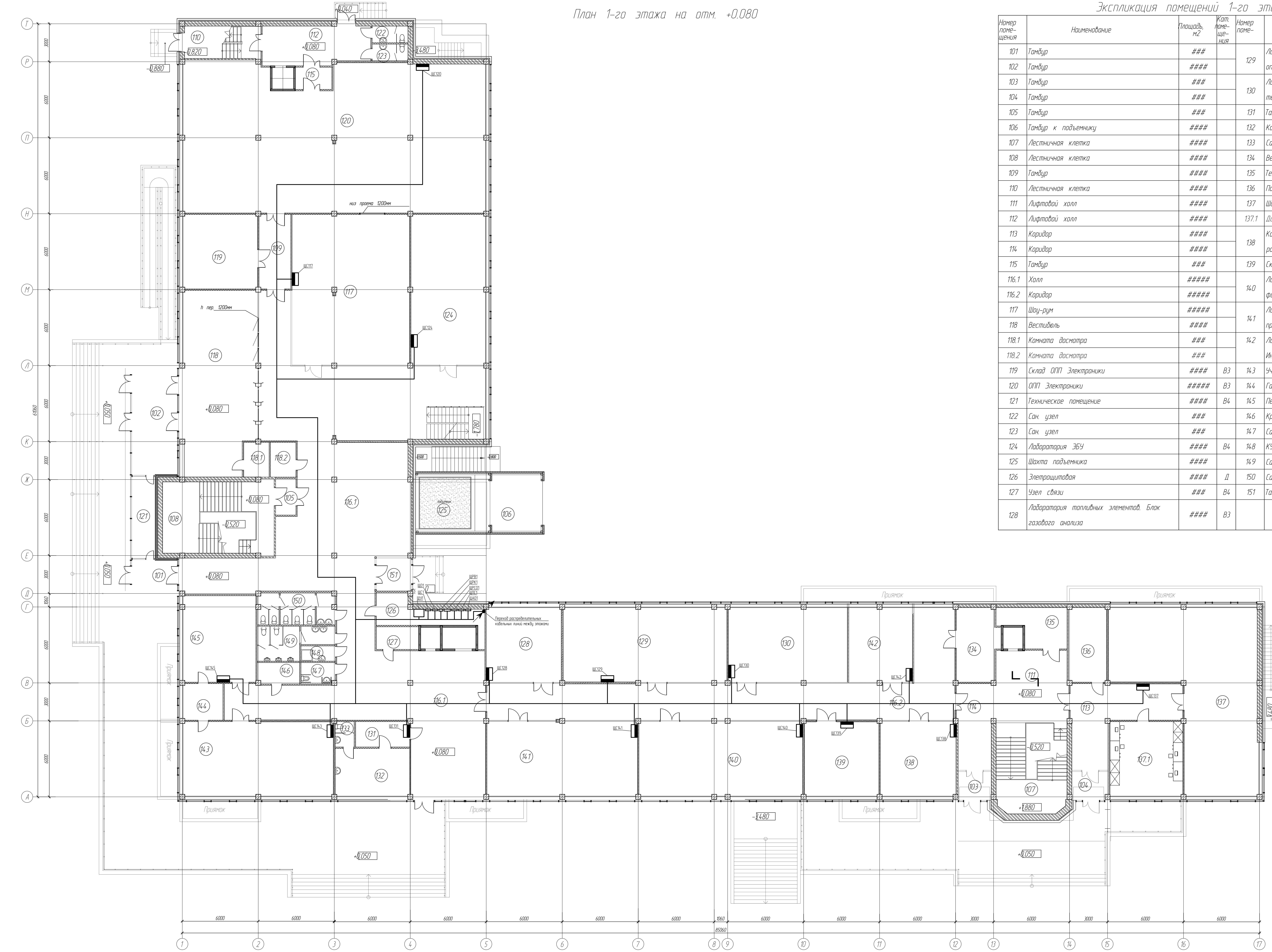

Экспликация помещений 1-го этажа

Номер помещения	Наименование	Площадь, м2	Кат. помещения	Номер поме-	Наименование	Площадь, м2	Кат. поме-ще-
101	Тамбур	###		129	Лаборатория топливных элементов. Блок оптического и рентгеновского анализа	####	В3
102	Тамбур	####					
103	Тамбур	###		130	Лаборатория топливных элементов. Блок термического анализа	####	В3
104	Тамбур	###					
105	Тамбур	###		131	Тамбур	###	
106	Тамбур к подъемнику	####		132	Кабинет врача	####	
107	Лестничная клетка	####		133	Сан. узел	###	
108	Лестничная клетка	####		134	Венткамера	####	Д
109	Тамбур	####		135	Техническое помещение	####	В4
110	Лестничная клетка	####		136	Подсобное помещение	####	В3
111	Лифтовой холл	####		137	Шоу-рум	#####	
112	Лифтовой холл	####		137.1	Диспетчерская	####	
113	Коридор	####		138	Комната приема пищи и психоэмоциональной разгрузки	####	
114	Коридор	####					
115	Тамбур	###		139	Склад реактивов и посуды	####	В3
116.1	Холл	#####		140	Лаборатория топливных элементов. Блок физического и электрохимического анализа	####	В3
116.2	Коридор	#####					
117	Шоу-рум	#####		141	Лаборатория топливных элементов. Блок пробоподготовки	####	В3
118	Вестибюль	####					
118.1	Комната досмотра	###		142	Лаборатория топливных элементов. Инженерная	####	В3
118.2	Комната досмотра	###					
119	Склад ОПП Электроники	####	В3	143	Учебный класс	####	
120	ОПП Электроники	#####	В3	144	Гардероб	###	
121	Техническое помещение	####	В4	145	Переговорная	####	
122	Сан. узел	###		146	Кроссовая	###	В4
123	Сан. узел	###		147	Сан. узел (универсальный)	###	
124	Лаборатория ЭБУ	####	В4	148	КУИ	###	
125	Шахта подъемника	####		149	Сан. узел (М)	####	
126	Элетрощитовая	####	Д	150	Сан. узел (Ж)	####	
127	Узел связи	###	В4	151	Тамбур	###	
128	Лаборатория топливных элементов. Блок газового анализа	####	В3				

Примечания:

1. Прокладку кабельных линий выполнить: в коридоре, в электрощитовой и столовой-доготовочной в кабельном лотке; в помещениях вне коридора в трубах гофрированных за потолком, в трубах гофрированных в штробах в стенах, в трубах гофрированных в сборных перегородках стен.
2. Проходы кабельных линий через стены выполнить в отрезках труб. Места прохода заделать огнестойкой проходкой.

						ПП-0680/1-ИОС1.2
						РТ, г.Набережные Челны, промышленно-коммунальная зона ул. Техническая
Изм.	Кол.уч.	Лист	№док	Подп.	Дата	
Разработал		Ерхов				Промышленный технопарк «Олимп».. Этап 1. Научно-административное здание — Стадия: П; Лист: 188; Листов:
Н.контр		Асадуллин				
ГИП		Асадуллин				План расположения электрощитового оборудования и прокладки электрической распределительной сети на 1 этаже

PARALLAX поволжье

Формат А0

План 2-го этажа на отм. +3,680

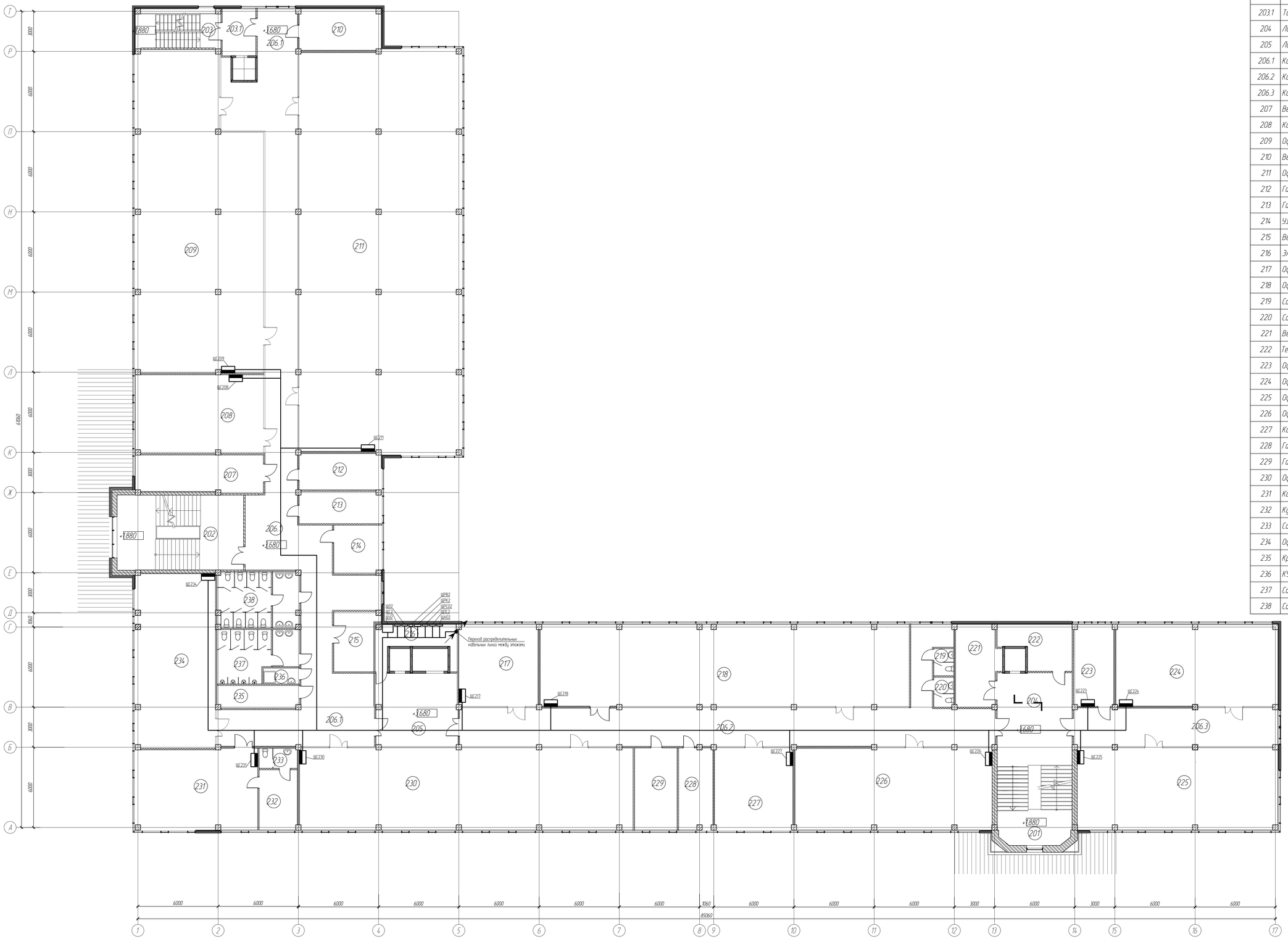

Экспликация помещений 2-го этажа

Номер помещения	Наименование	Площадь, м2	Кат. помещения
201	Лестничная клетка	####	
202	Лестничная клетка	####	
203	Лестничная клетка	####	
203.1	Тамбур	###	
204	Лифтовый холл	####	
205	Лифтовый холл	####	
206.1	Коридор	#####	
206.2	Коридор	#####	
206.3	Коридор	####	
207	Венткамера	####	Д
208	Комната отдыха и приема пищи	####	
209	Офис РСиС	#####	
210	Венткамера	####	Д
211	Офис РСиС	#####	
212	Гардероб	####	
213	Гардероб	####	
214	Узел связи КИП	####	В4
215	Венткамера	####	Д
216	Электрощитовая	####	Д
217	Офис РСиС	####	
218	Офис РСиС	#####	
219	Сан. узел (М)	###	
220	Сан. узел (Ж)	###	
221	Венткамера	####	Д
222	Техническое помещение	####	В4
223	Офис РСиС	####	
224	Офис РСиС	####	
225	Офис РСиС	####	
226	Офис РСиС	####	
227	Комната психоэмоциональной разгрузки	####	
228	Гардероб	####	
229	Гардероб	####	
230	Офис РСиС	#####	
231	Кабинет ЭГД	####	
232	Кухня	####	
233	Сан. узел	###	
234	Офис РСиС	####	
235	Кроссовая	####	В4
236	КУИ	###	В4
237	Сан. узел (М)	####	
238	Сан. узел (Ж)	####	

Примечания
1. Проклейку кабельных линий выполнить в коридорах, в электрощитовой и слаботочно-диспетчерской в кабельном этаже, в помещениях вне коридора в трубах сгораемых до потолков, в трубах сгораемых в штрабах в стенах, в трубах сгораемых в сборных перегородках стен.
2. Проходы кабельных линий через стены выполнить в отрезках труб. Места прохода заделать самозатухающ проходкой.

Изм.	Кол.уч.	Лист	№док.	Подп.	Дата	ПП-0680/1-ИОС12	
Разработал		Ермоф.				РТ, г.Набережные Челны, промышленно-коммунальная зона ул. Техническая	
Н.контр.		Асадуллин				Промышленный технопарк «Олимп» Этап 1. Научно-административное здание	Стадия: П; Лист: 101; Листов:
ГИП		Асадуллин				План расположения электрооборудования и проводки электрических распределительных сетей на 2 этаже	PARALLAX поворотные

Согласовано

Инв. № подл. | Подп. и дата | Взам. инв. №

Формат А0

План 3-го этажа на отм. +6.980

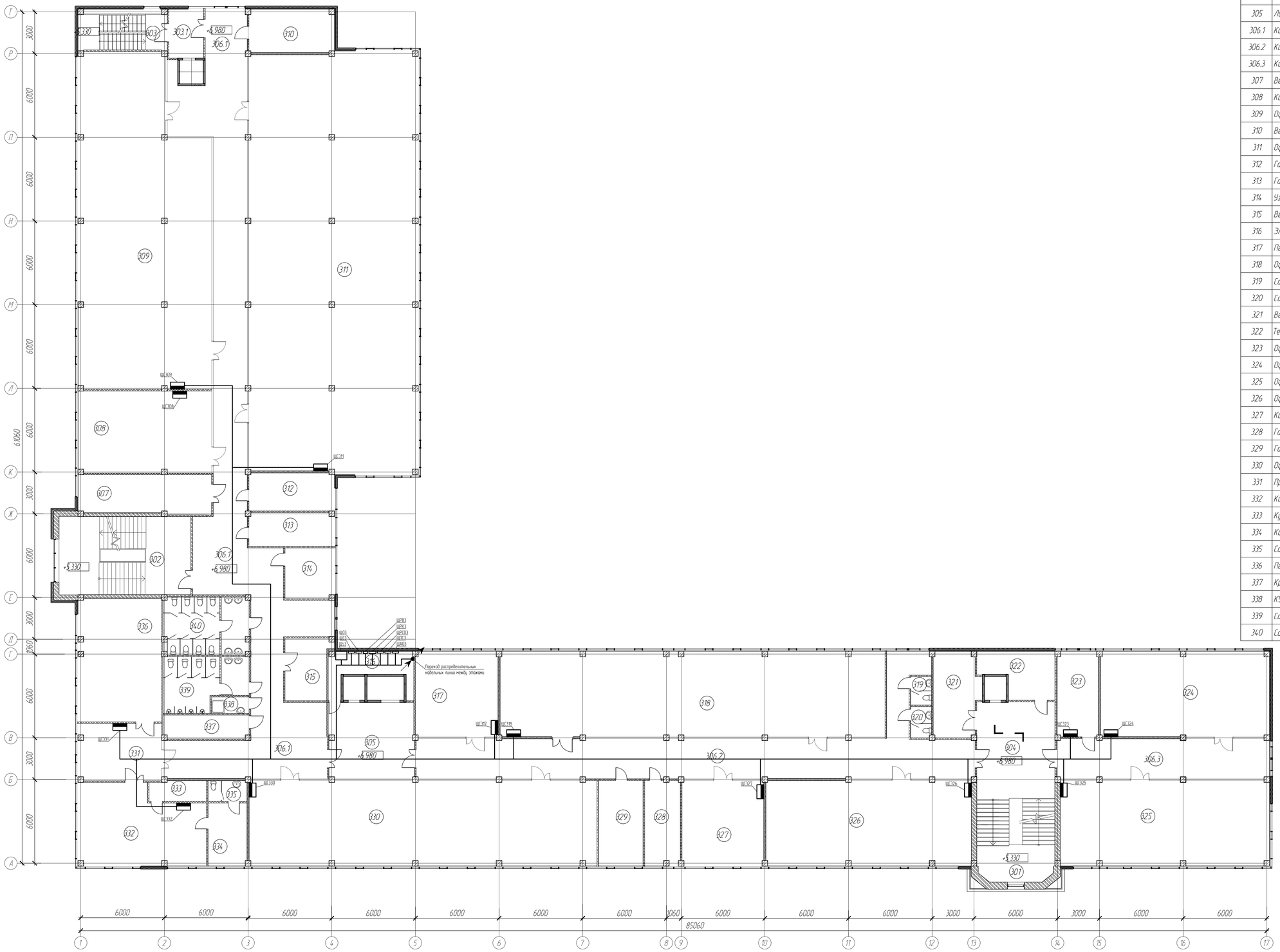

Экспликация помещений 3-го этажа

Номер помещения	Наименование	Площадь, м2	Кат. помещения
301	Лестничная клетка	####	
302	Лестничная клетка	####	
303	Лестничная клетка	####	
303.1	Тамбур	###	
304	Лифтовый холл	####	
305	Лифтовый холл	####	
306.1	Коридор	#####	
306.2	Коридор	#####	
306.3	Коридор	####	
307	Венткамера	####	Д
308	Комната отдыха и приема пищи	####	
309	Офис РСиС	#####	
310	Венткамера	####	Д
311	Офис РСиС	#####	
312	Гардероб	####	
313	Гардероб	####	
314	Узел связи	####	В4
315	Венткамера	####	Д
316	Электрощитовая	####	Д
317	Переговорная	####	
318	Офис РСиС	#####	
319	Сан. узел (М)	###	
320	Сан. узел (Ж)	###	
321	Венткамера	####	Д
322	Техническое помещение	####	В4
323	Офис	####	
324	Офис РСиС	####	
325	Офис РСиС	####	
326	Офис РСиС	####	
327	Комната психоэмоциональной разгрузки	####	
328	Гардероб	####	
329	Гардероб	####	
330	Офис РСиС	#####	
331	Приемная	####	
332	Кабинет директора	####	
333	Кухня	###	
334	Комната отдыха	####	
335	Сан. узел	###	
336	Переговорная	####	
337	Кроссовая	####	В4
338	КУИ	###	В4
339	Сан. узел (М)	####	
340	Сан. узел (Ж)	####	

Примечания:
1. Проложку кабельных линий выполнить: в коридоре 1; электрощитовой и спальной-фальшбетонных кабельных каналах; помещениях 3-го каскада; в трубах гофрированных по потолкам; в трубах гофрированных в штробах в стенах; в трубах гофрированных в сборных перегородках стен.
2. Проложку кабельных линий через стены выполнить в отрезках труб. Места прохода заделать качественно прокладкой.

Изм.	Кол.уч.	Лист	№док.	Подп.	Дата	ПП-0680/1-ИОС12	
Разработал		Ермов				РТ, г.Набережные Челны, промышленно-коммунальная зона ул. Техническая	
Н.контр.		Асадуллин				Промышленный технопарк «Олимп» Этап 1 Научно-административное здание	Стадия: П; Лист: 110; Листов:
ГИП		Асадуллин				План расположения электрооборудования и проводки электрической распределительной сети на 3 этаже	PARALLAX ПОВОЛЖЬЕ

Согласовано

Инв. № подл. | Подп. и дата | Взам. инв. №

Формат А0

План 4-го этажа на отм. +10.280

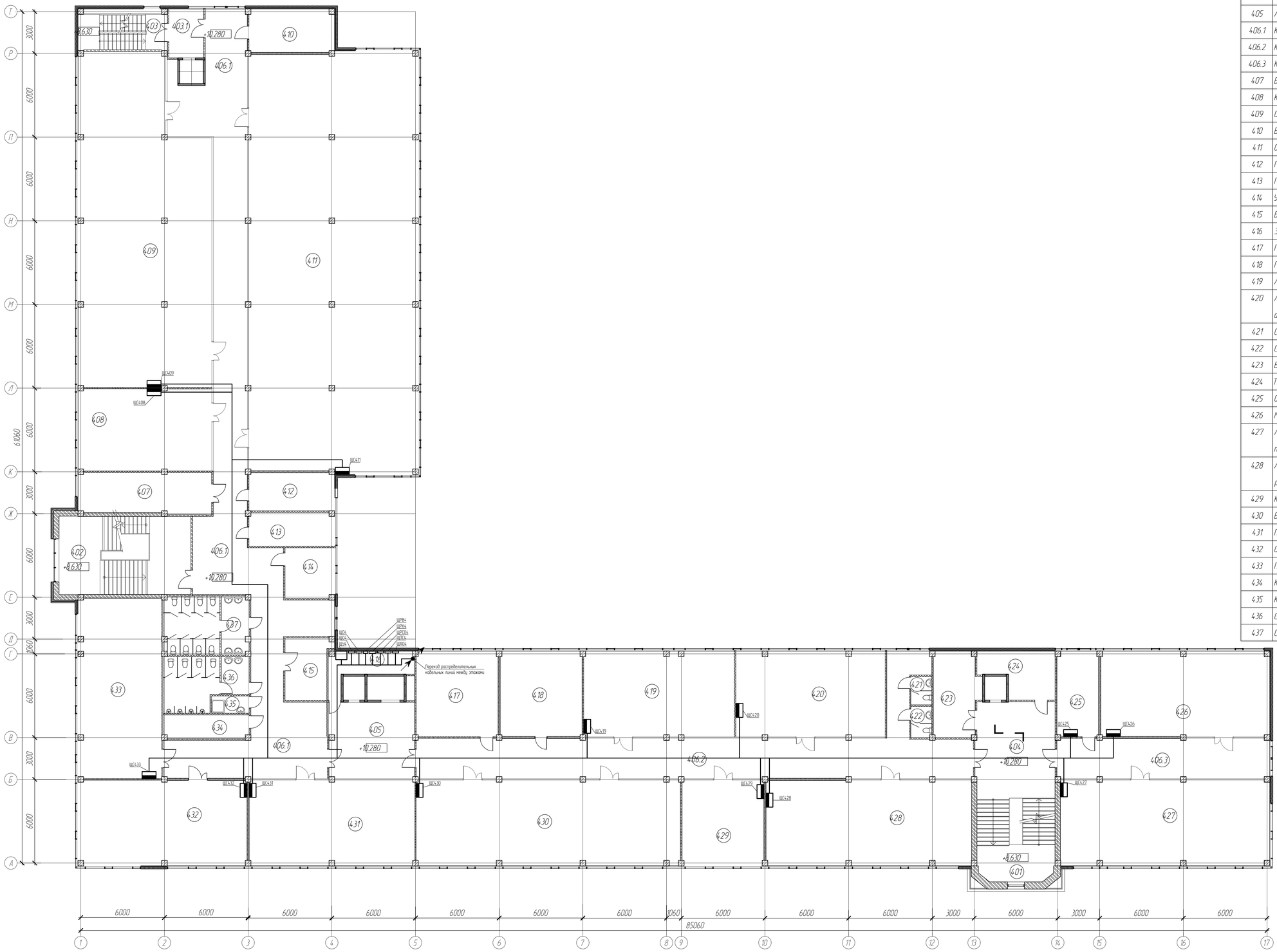

Экспликация помещений 4-го этажа

Номер помещения	Наименование	Площадь, м2	Кат. помещения
401	Лестничная клетка	####	
402	Лестничная клетка	####	
403	Лестничная клетка	####	
403.1	Тамбур	###	
404	Лифтовый холл	####	
405	Лифтовый холл	####	
406.1	Коридор	#####	
406.2	Коридор	#####	
406.3	Коридор	####	
407	Венткамера	####	Д
408	Комната отдыха и приема пищи	####	
409	Офис РСиС	#####	
410	Венткамера	####	Д
411	Офис РСиС	#####	
412	Гардероб	####	
413	Гардероб	####	
414	Узел связи	####	В4
415	Вент. камера	####	Д
416	Элетрощитовая	####	Д
417	Гардероб	####	
418	Гардероб	####	
419	Лаборатория больших данных	####	
420	Лаборатория эксперементального автомобилестроения	####	
421	Сан. узел (М)	###	
422	Сан. узел (Ж)	###	
423	Вент. камера	####	Д
424	Техническое помещение	####	В4
425	Офис	####	
426	Малый проектный офис	####	
427	Лаборатория инфотейтмент систем и подключенных автомобилей	####	Д
428	Лаборатория технологий расширенной реальности промышленных процессов	####	Д
429	Комната психоэмоциональной разгрузки	####	
430	Большая проектная комната	#####	
431	Проектный офис	####	
432	Офис РСиС	####	
433	Переговорная	####	
434	Кроссовая	####	В4
435	КУИ	###	В4
436	Сан. узел (М)	####	
437	Сан. узел (Ж)	####	

Примечания.
1. Прокладку кабельных линий выполнить: в коридорах, в электрощитовой и слаботочно-диспетчерской в кабельном лотке, в помещениях бэк коридора в трубах гофрированных по потолкам, в трубах гофрированных в штробах в стенах, в трубах гофрированных в сборных перегородках стен.
2. Проемы кабельных линий через стены выполнить в отрезках труб. Место прохода заделать сочетанием проводов.

Изм.	Кол.уч.	Лист	№док.	Подп.	Дата	ПП-0680/1-ИОС12			
Разработал		Ерков				РТ, г.Набережные Челны, промышленно-коммунальная зона ул. Техническая			
Н.контр		Асадуллин				Промышленный технопарк «Олимп» Этап 1. Научно-административное здание	Стадия	Лист	Листов
ГИП		Асадуллин					П	тп	
						План расположения электрощитового оборудования и прокладки электрических распределительных сетей на 4 этаже	PARALLAX поволжье		

Согласовано

Взам. инв. №

Подп. и дата

Инв. № подл.

Формат А0

План 5-го этажа на отм. +13.580

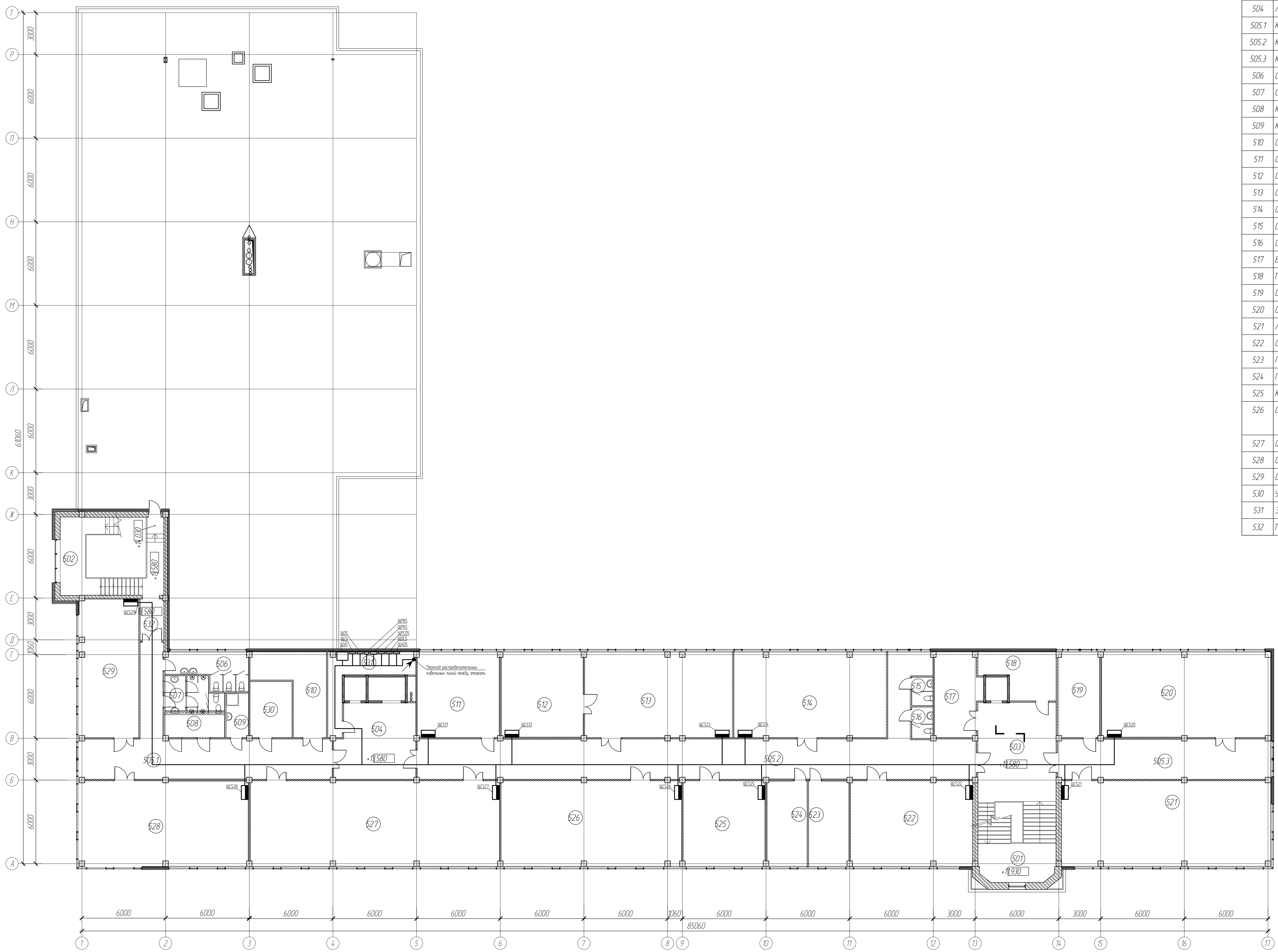

Экспликация помещений 5-го этажа

Номер поме-щения	Наименование	Площадь, м2	Кат. поме-щения
501	Лестничная клетка	####	
502	Лестничная клетка	####	
503	Лифтовый холл	####	
504	Лифтовый холл	####	
505.1	Коридор	####	
505.2	Коридор	#####	
505.3	Коридор	####	
506	Сан. узел (Ж)	####	
507	Сан. узел (М)	####	
508	Кроссовая	###	В4
509	КУИ	###	В4
510	Склад	####	В2
511	Офис	####	
512	Офис	####	
513	Офис	####	
514	Офис	####	
515	Сан. узел (М)	###	
516	Сан. узел (Ж)	###	
517	Вент. камера	####	Д
518	Техническое помещение	####	В3
519	Офис	####	
520	Офис	####	
521	Лаборатория вычислительного дизайна	####	
522	Офис	####	
523	Гардероб	####	
524	Гардероб	####	
525	Комната приема пищи	####	
526	Офис	####	В3
527	Офис	#####	
528	Офис	####	
529	Офис	####	
530	Узел связи	####	
531	Электрощитовая	####	Д
532	Тамбур	###	

Примечания:
1. Прокладку кабельных линий выполнить: в коридоре, в электрощитовой и столовой-доготовочной в кабельном лотке; в помещениях вне коридора в трубах гофрированных за потолком, в трубах гофрированных в штробах в стенах, в трубах гофрированных в сборных перегородках стен.
2. Проходы кабельных линий через стены выполнить в отрезках труб. Места прохода заделать огнестойкой проходкой.

Изм.	Кол.уч.	Лист	№док	Подп.	Дата
Разработал		Ерхов			
Н.контр		Асадуллин			
ГИП		Асадуллин			

ПП-0680/1-ИОС1.2

РТ, г.Набережные Челны, промышленно-коммунальная зона ул. Техническая

Промышленный технопарк «Олимп».. Этап 1. Научно-административное здание

Стадия	Лист	Листов
П	192	

План расположения электрощитового оборудования и прокладки электрической распределительной сети на 5 этаже

PARALLAX поволжье

Формат А0

Согласовано

Взам. инв. №

Подп. и дата

Инв. № подл.

План подвала на отм. -3.480

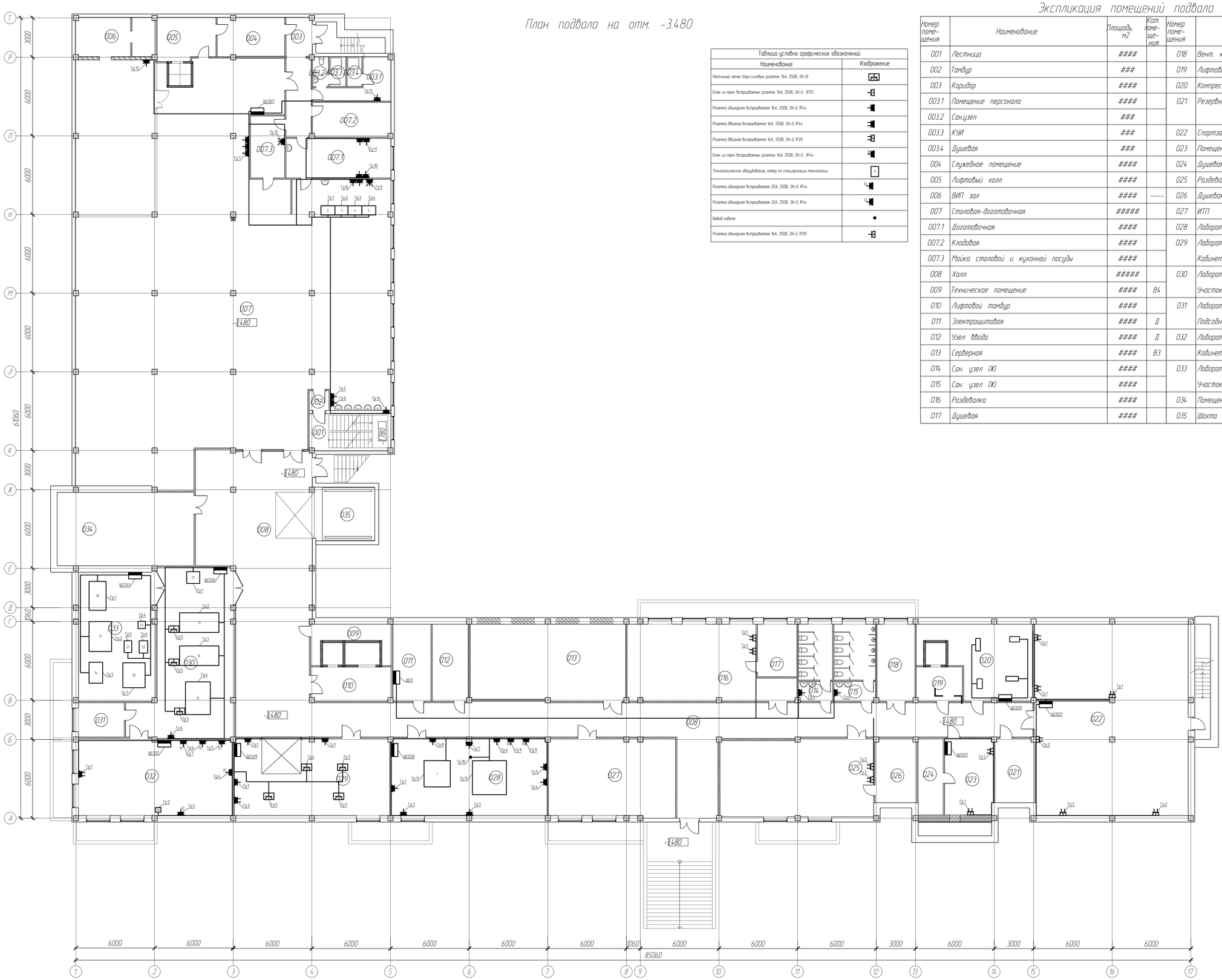

Таблица условно графических обозначений	
Наименование	Изображение
Напольный лючек (при силовых розеток 16А, 250В, 2К+3)	
Блок из трех встраиваемых розеток 16А, 250В, 2К+3 , IP20	
Розетка одинарная встраиваемая 16А, 250В, 2К+3, IP44	
Розетка двойная встраиваемая 16А, 250В, 2К+3, IP44	
Розетка двойная встраиваемая 16А, 250В, 2К+3, IP20	
Блок из трех встраиваемых розеток 16А, 250В, 2К+3 , IP44	
Технологическое оборудование, номер по спецификации технологии	
Розетка одинарная встраиваемая 20А, 250В, 2К+3, IP44	
Розетка одинарная встраиваемая 32А, 250В, 2К+3, IP44	
Вывод кабеля	
Розетка одинарная встраиваемая 16А, 250В, 2К+3, IP20	

Экспликация помещений подвала

Номер помещения	Наименование	Площадь, м2	Кат. помещения	Номер помещения	Наименование	Площадь, м2	Кат. помещения
001	Лестница	####		018	Вент. камера	####	Д
002	Тамбур	###		019	Лифтовой тамбур	###	
003	Коридор	####		020	Компрессорная	####	----
003.1	Помещение персонала	####		021	Резервное помещение	####	
003.2	Санузел	###					
003.3	КУИ	###		022	Спортзал	#####	
003.4	Душевая	###		023	Помещение персонала обслуживания АО КИП	####	
004	Служебное помещение	####		024	Душевая	####	
005	Лифтовый холл	####		025	Раздевалка	####	
006	ВИП зал	####	----	026	Душевая	####	
007	Столовая-доготовочная	#####		027	ИТП	####	Д
007.1	Доготовочная	####		028	Лаборатория декарбонизации	####	Д
007.2	Кладовая	####		029	Лаборатория перспективных материалов.	####	Д
007.3	Мойка столовой и кухонной посуды	####			Кабинет микроскопии		
008	Холл	#####		030	Лаборатория перспективных материалов.	####	Д
009	Техническое помещение	####	В4		Участок физтех. испытаний		
010	Лифтовой тамбур	####		031	Лаборатория перспективных материалов.	###	В3
011	Электрощитовая	####	Д		Подсобное помещение		
012	Узел ввода	####	Д	032	Лаборатория перспективных материалов.	####	
013	Серверная	####	В3		Кабинет спектрометрии		
014	Сан. узел (Ж)	####		033	Лаборатория перспективных материалов. Мех.	####	Д
015	Сан. узел (Ж)	####			Участок		
016	Раздевалка	####		034	Помещение поломоечной машины	####	Д
017	Душевая	####		035	Шахта погрузчика	####	

Примечания
1. Проектом предусмотрено подключение технологического оборудования к электрической сети.
2. Расстановка розеток и выводов кабеля выполнена согласно задания ТХ.
3. Оборудование на плане размещено условно, точное расположение уточнять на месте.
4. Прокладку кабельных линий выполнить: в коридорах, в электрощитовых и слаботочных помещениях в кабельных лотках; в помещениях бытовых помещений в трубах скрытой проводки по потолкам; в трубах скрытой проводки в штробах в стенах; в трубах скрытой проводки в сборных перегородках стен.
5. Провода кабельных линий через стены выполнить в отрезках труб. После прохода кабелей комплектно произвести

					ПП-0680/1-ИОС12	
					РТ, г.Набережные Челны, промышленно-коммунальная зона ул. Техническая	
Изм.	Кол.уч.	Лист	№док.	Подп.	Дата	
Разработал		Сулейб.				Промышленный технопарк «Элемт» Этап 1. Научно-административное здание
Н.контр.		Асадуллин				
ГИП		Асадуллин				План расположения оборудования технологии и прокладки электрических групповых сетей в подвале

Стадия	Лист	Листов
П	1(1)	

PARALLAX ПОВОЛЖЬЕ

Согласовано

Инв. № подл. | Подп. и дата | Взам. инв. №

Формат А0

План 1-го этажа на отм. +0.080

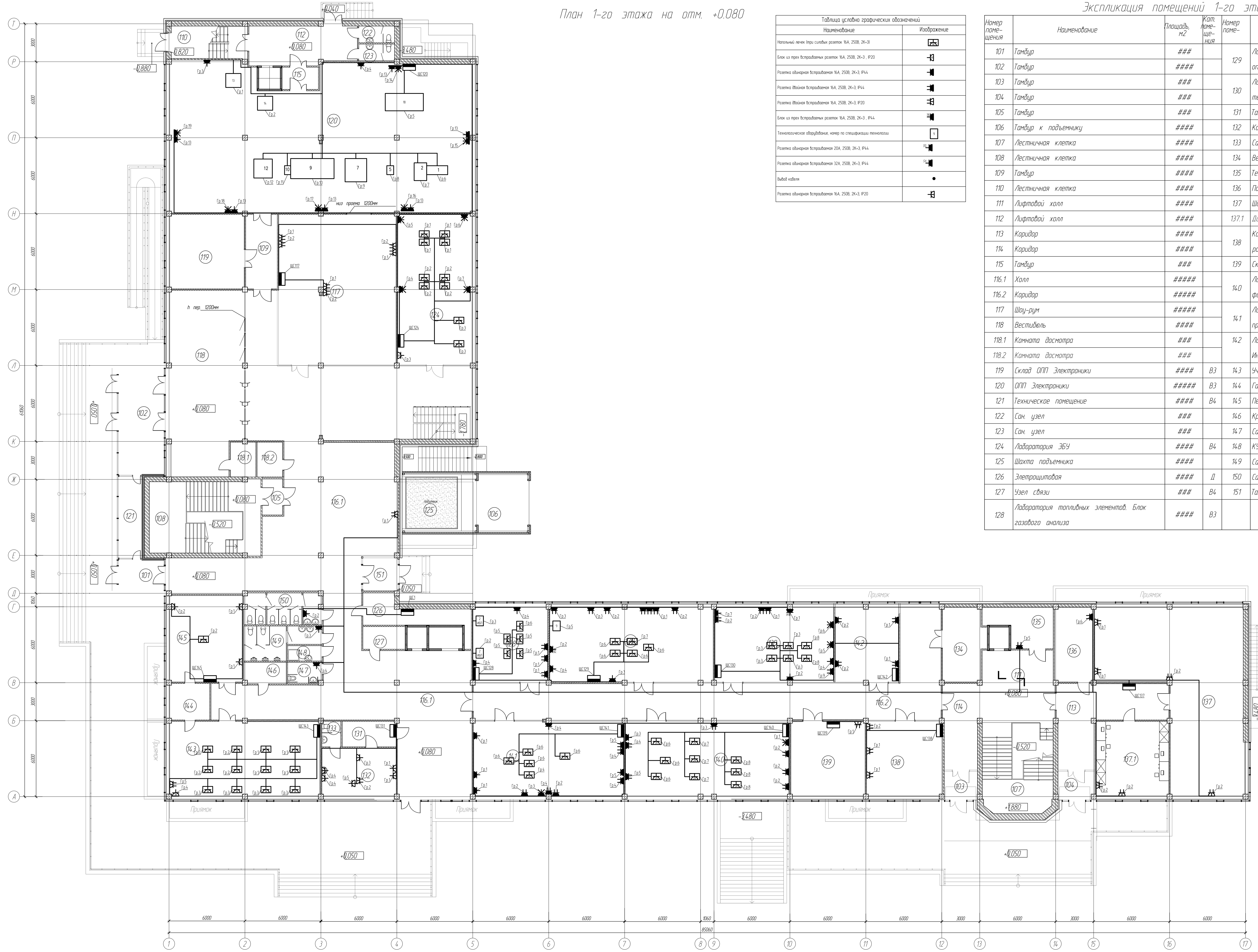

Таблица условно графических обозначений

Наименование	Изображение
Напольный лючек (три силовых розеток 16А, 250В, 2К+3)	3К
Блок из трех встраиваемых розеток 16А, 250В, 2К+3 , IP20	3К
Розетка одинарная встраиваемая 16А, 250В, 2К+3, IP44	
Розетка двойная встраиваемая 16А, 250В, 2К+3, IP44	
Розетка двойная встраиваемая 16А, 250В, 2К+3, IP20	
Блок из трех встраиваемых розеток 16А, 250В, 2К+3 , IP44	16К
Технологическое оборудование, номер по спецификации технологии	9
Розетка одинарная встраиваемая 20А, 250В, 2К+3, IP44	20
Розетка одинарная встраиваемая 32А, 250В, 2К+3, IP44	32
Вывод кабеля	●
Розетка одинарная встраиваемая 16А, 250В, 2К+3, IP20	

Экспликация помещений 1-го этажа

Номер помещения	Наименование	Площадь, м2	Кат. помещения	Номер помещения	Наименование	Площадь, м2	Кат. помещения
101	Тамбур	###		129	Лаборатория топливных элементов. Блок оптического и рентгеновского анализа	####	В3
102	Тамбур	####					
103	Тамбур	###		130	Лаборатория топливных элементов. Блок термического анализа	####	В3
104	Тамбур	###					
105	Тамбур	###		131	Тамбур	###	
106	Тамбур к подъемнику	####		132	Кабинет врача	####	
107	Лестничная клетка	####		133	Сан. узел	###	
108	Лестничная клетка	####		134	Венткамера	####	Д
109	Тамбур	####		135	Техническое помещение	####	В4
110	Лестничная клетка	####		136	Подсобное помещение	####	В3
111	Лифтовой холл	####		137	Шоу-рум	#####	
112	Лифтовой холл	####		137.1	Диспетчерская	####	
113	Коридор	####		138	Комната приема пищи и психоэмоциональной разгрузки	####	
114	Коридор	####					
115	Тамбур	###		139	Склад реактивов и посуды	####	В3
116.1	Холл	#####		140	Лаборатория топливных элементов. Блок физического и электрохимического анализа	####	В3
116.2	Коридор	#####					
117	Шоу-рум	#####		141	Лаборатория топливных элементов. Блок пробоподготовки	####	В3
118	Вестибюль	####					
118.1	Комната досмотра	###		142	Лаборатория топливных элементов. Инженерная	####	В3
118.2	Комната досмотра	###					
119	Склад ОПП Электроники	####	В3	143	Учебный класс	####	
120	ОПП Электроники	#####	В3	144	Гардероб	###	
121	Техническое помещение	####	В4	145	Переговорная	####	
122	Сан. узел	###		146	Кроссовая	###	В4
123	Сан. узел	###		147	Сан. узел (универсальный)	###	
124	Лаборатория ЭБУ	####	В4	148	КУИ	###	
125	Шахта подъемника	####		149	Сан. узел (М)	####	
126	Элетрощитовая	####	Д	150	Сан. узел (Ж)	####	
127	Узел связи	###	В4	151	Тамбур	###	
128	Лаборатория топливных элементов. Блок газового анализа	####	В3				

Примечания:
1. Проектом предусмотрено подключение технологического оборудования к электрической сети.
2. Расстановка розеток и выводов кабеля выполнена согласно задания от раздела ТХ.
3. Оборудование на плане размещено условно, точное расположение уточнить на месте.
4. Прокладку кабельных линий выполнить: в коридоре, в электрощитовой и столовой-доготовочной в кабельном лотке; в помещениях вне коридора в трубах гофрированных за потолком, в трубах гофрированных в штробах в стенах, в трубах гофрированных в сборных перегородках стен.
5. Проходы кабельных линий через стены выполнить в отрезках труб. Места прохода заделать огнестойкой проходкой.

Согласовано
Взам. инв. №
Подп. и дата
Инв. № подл.

Изм.	Кол.уч.	Лист	№док	Подп.	Дата	ПП-0680/1-ИОС1.2
Разработал		Ерхов				РТ, г.Набережные Челны, промышленно-коммунальная зона ул. Техническая
Н.контр		Асадуллин				Промышленный технопарк «Олимп».. Этап 1. Научно-административное здание
ГИП		Асадуллин				План расположения оборудования технологии и прокладки электрической групповой сети на 1 этаже

Стадия	Лист	Листов
П	194	

PARALLAX поволжье

Формат А0

План 2-го этажа на отм. +3,680

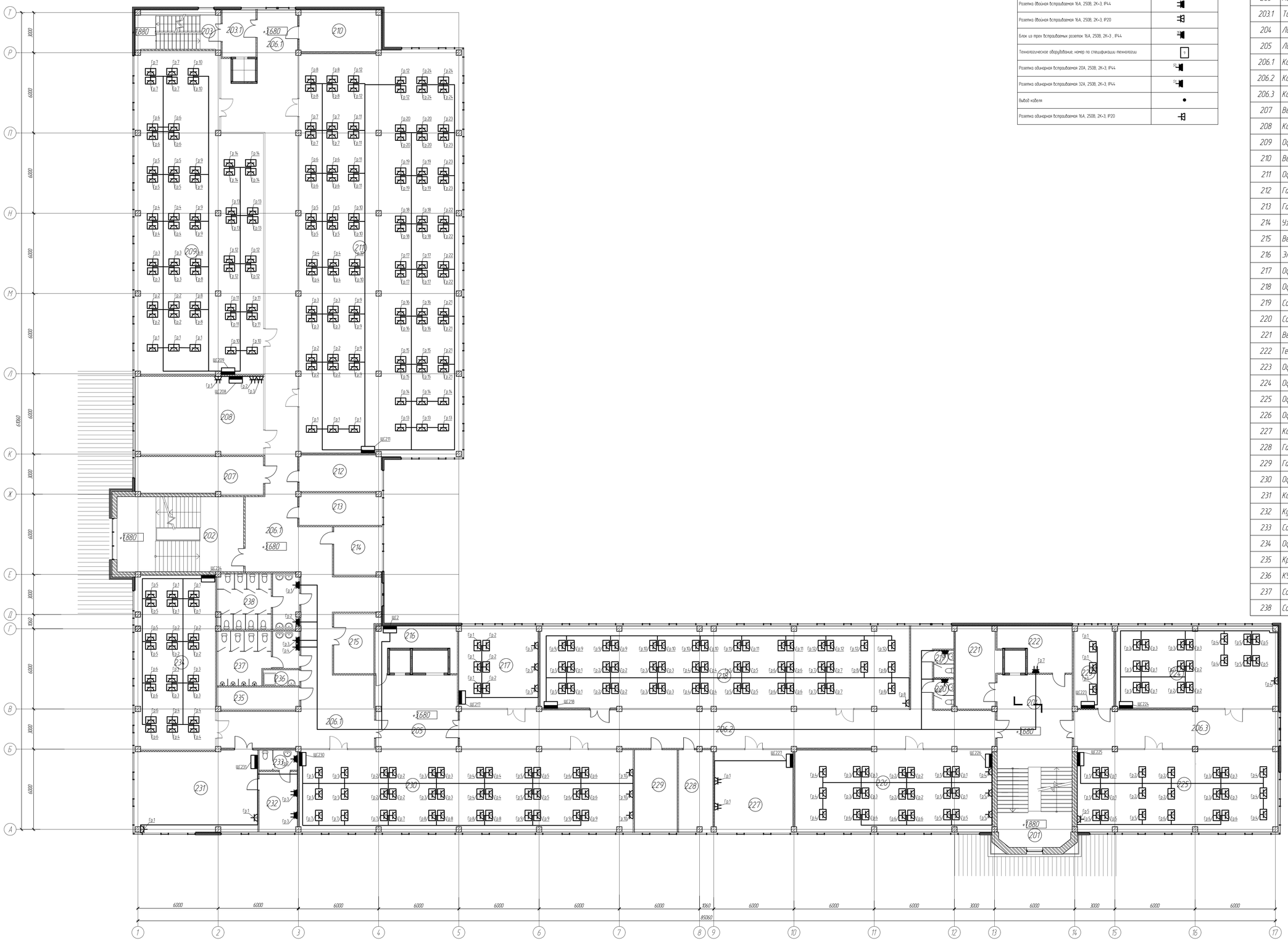

Таблица условно графических обозначений	
Наименование	Изображение
Напольный лючек втрш силовых розеток 16А, 250В, 2К+3I	
Блок из трех встраиваемых розеток 16А, 250В, 2К+3 , IP20	
Розетка одинарная встраиваемая 16А, 250В, 2К+3, IP44	
Розетка двойная встраиваемая 16А, 250В, 2К+3, IP44	
Розетка двойная встраиваемая 16А, 250В, 2К+3, IP20	
Блок из трех встраиваемых розеток 16А, 250В, 2К+3 , IP44	
Технологическое оборудование, номер по спецификации технологии	9
Розетка одинарная встраиваемая 20А, 250В, 2К+3, IP44	RL
Розетка одинарная встраиваемая 32А, 250В, 2К+3, IP44	RL
Выход кабеля	
Розетка одинарная встраиваемая 16А, 250В, 2К+3, IP20	

Экспликация помещений 2-го этажа

Номер помещения	Наименование	Площадь, м2	Кат. помещения
201	Лестничная клетка	####	
202	Лестничная клетка	####	
203	Лестничная клетка	####	
203.1	Тамбур	###	
204	Лифтовый холл	####	
205	Лифтовый холл	####	
206.1	Коридор	#####	
206.2	Коридор	#####	
206.3	Коридор	####	
207	Венткамера	####	Д
208	Комната отдыха и приема пищи	####	
209	Офис РСиС	#####	
210	Венткамера	####	Д
211	Офис РСиС	#####	
212	Гардероб	####	
213	Гардероб	####	
214	Узел связи КИП	####	В4
215	Венткамера	####	Д
216	Электрощитовая	####	Д
217	Офис РСиС	####	
218	Офис РСиС	#####	
219	Сан. узел (М)	###	
220	Сан. узел (Ж)	###	
221	Венткамера	####	Д
222	Техническое помещение	####	В4
223	Офис РСиС	####	
224	Офис РСиС	####	
225	Офис РСиС	####	
226	Офис РСиС	####	
227	Комната психоэмоциональной разгрузки	####	
228	Гардероб	####	
229	Гардероб	####	
230	Офис РСиС	#####	
231	Кабинет ЗГД	####	
232	Кухня	####	
233	Сан. узел	###	
234	Офис РСиС	####	
235	Кроссовая	####	В4
236	КУИ	###	В4
237	Сан. узел (М)	####	
238	Сан. узел (Ж)	####	

Примечания
1. Проектом предусмотрено подключение технологического оборудования к электрической сети.
2. Расстановка розеток и выводов кабеля выполнена согласно задания на разработку ТХ.
3. Оборудование на плане размещено условно, точное расположение уточнить на месте.
4. Проводку кабельных линий выполнить: в коридорах, в электрощитовой и слаботочно-диспетчерской в кабельном лотке, в помещениях вне коридоров в трубах гофрированных по потолкам, в трубах гофрированных в штробах в стенах, в трубах гофрированных в сборных перегородках стен.
5. Проводка кабельных линий через стены выполнить в огнезащ труб. Места проход заделать самогасящ герметиком.

							ПП-0680/1-ИОС12
Изм.	Кол.уч.	Лист	№док.	Подп.	Дата		РТ, г.Набережные Челны, промышленно-коммунальная зона ул. Технической
Разработал		Ергков				Промышленный технопарк «Олимп» Этап 1. Научно-административное здание	Стадия: П; Лист: 195; Листов:
Н.контр.		Асадуллин					
ГИП		Асадуллин				План расположения оборудования технологии и проводки электрической групповой сети на 2 этаже	PARALLAX ПОВОЛЖЬЕ

Согласовано

Подп. и дата

Взам. инв. №

Инв. № подл.

Формат А0

План 3-го этажа на отм. +6.980

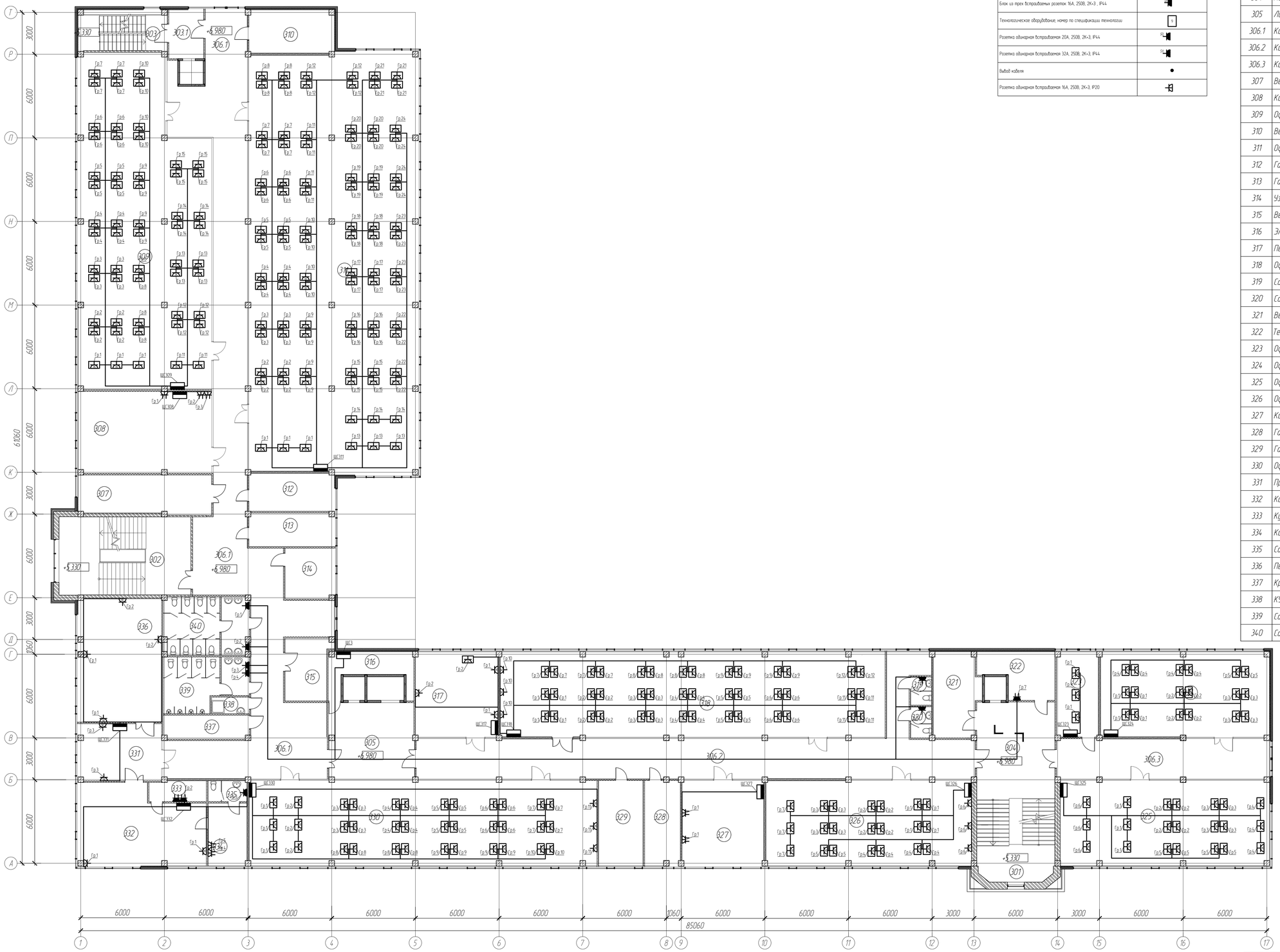

Таблица условно графических обозначений	
Наименование	Изображение
Напольный лючек ввода силовых розеток 16А, 250В, 2К+3Е	
Блок из трех встраиваемых розеток 16А, 250В, 2К+3 , IP20	
Розетка одинарная встраиваемая 16А, 250В, 2К+3, IP44	
Розетка двойная встраиваемая 16А, 250В, 2К+3, IP44	
Розетка двойная встраиваемая 16А, 250В, 2К+3 , IP20	
Блок из трех встраиваемых розеток 16А, 250В, 2К+3 , IP44	
Технологическое оборудование, номер по спецификации технологии	
Розетка одинарная встраиваемая 20А, 250В, 2К+3, IP44	
Розетка одинарная встраиваемая 32А, 250В, 2К+3, IP44	
Выход кабеля	
Розетка одинарная встраиваемая 16А, 250В, 2К+3, IP20	

Экспликация помещений 3-го этажа

Номер помещения	Наименование	Площадь, м2	Кат. помещения
301	Лестничная клетка	####	
302	Лестничная клетка	####	
303	Лестничная клетка	####	
303.1	Тамбур	###	
304	Лифтовый холл	####	
305	Лифтовый холл	####	
306.1	Коридор	#####	
306.2	Коридор	#####	
306.3	Коридор	####	
307	Венткамера	####	Д
308	Комната отдыха и приема пищи	####	
309	Офис РСиС	#####	
310	Венткамера	####	Д
311	Офис РСиС	#####	
312	Гардероб	####	
313	Гардероб	####	
314	Узел связи	####	В4
315	Венткамера	####	Д
316	Электрощитовая	####	Д
317	Переговорная	####	
318	Офис РСиС	#####	
319	Сан. узел (М)	###	
320	Сан. узел (Ж)	###	
321	Венткамера	####	Д
322	Техническое помещение	####	В4
323	Офис	####	
324	Офис РСиС	####	
325	Офис РСиС	####	
326	Офис РСиС	####	
327	Комната психоэмоциональной разгрузки	####	
328	Гардероб	####	
329	Гардероб	####	
330	Офис РСиС	#####	
331	Приемная	####	
332	Кабинет директора	####	
333	Кухня	###	
334	Комната отдыха	####	
335	Сан. узел	###	
336	Переговорная	####	
337	Кроссовая	####	В4
338	КУИ	###	В4
339	Сан. узел (М)	####	
340	Сан. узел (Ж)	####	

Примечания
1. Проектом предусмотрено подключение технологического оборудования к электрической сети.
2. Расстановка розеток и выводов кабеля выполнена согласно заданию ТХ.
3. Оборудование на плане размещено условно, точное расположение уточнять на месте.
4. Прокладку кабельных линий выполнить: в коридорах, в электрощитовой и слаботочно-диспетчерской в кабельном лотке, в помещениях бни коридора в трубах гофрированных по потолкам, в трубах гофрированных в штробах в стенах, в трубах гофрированных в сборных перегородках стен.
5. Проклад кабельных линий через стены выполнить в отрезках труб. Места проклад заделать самогасящим герметиком.

								ПП-0680/1-ИОС12	
Изм.	Кол.уч.	Лист	№док.	Подп.	Дата				
Разработал		Ершов				Промышленный технопарк «Элинет» Этап 1 Научно-административное здание		Стадия	Лист	Листов
								П	196	
Н.контр.		Асадуллин								
ГИП		Асадуллин				План расположения оборудования технологии и прокладки электрической групповой сети на 3 этаже		PARALLAX ПОВОЛЖЬЕ		

Согласовано

Инв. № подл. | Подп. и дата | Взам. инв. №

Формат А0

План 4-го этажа на отм. +10.280

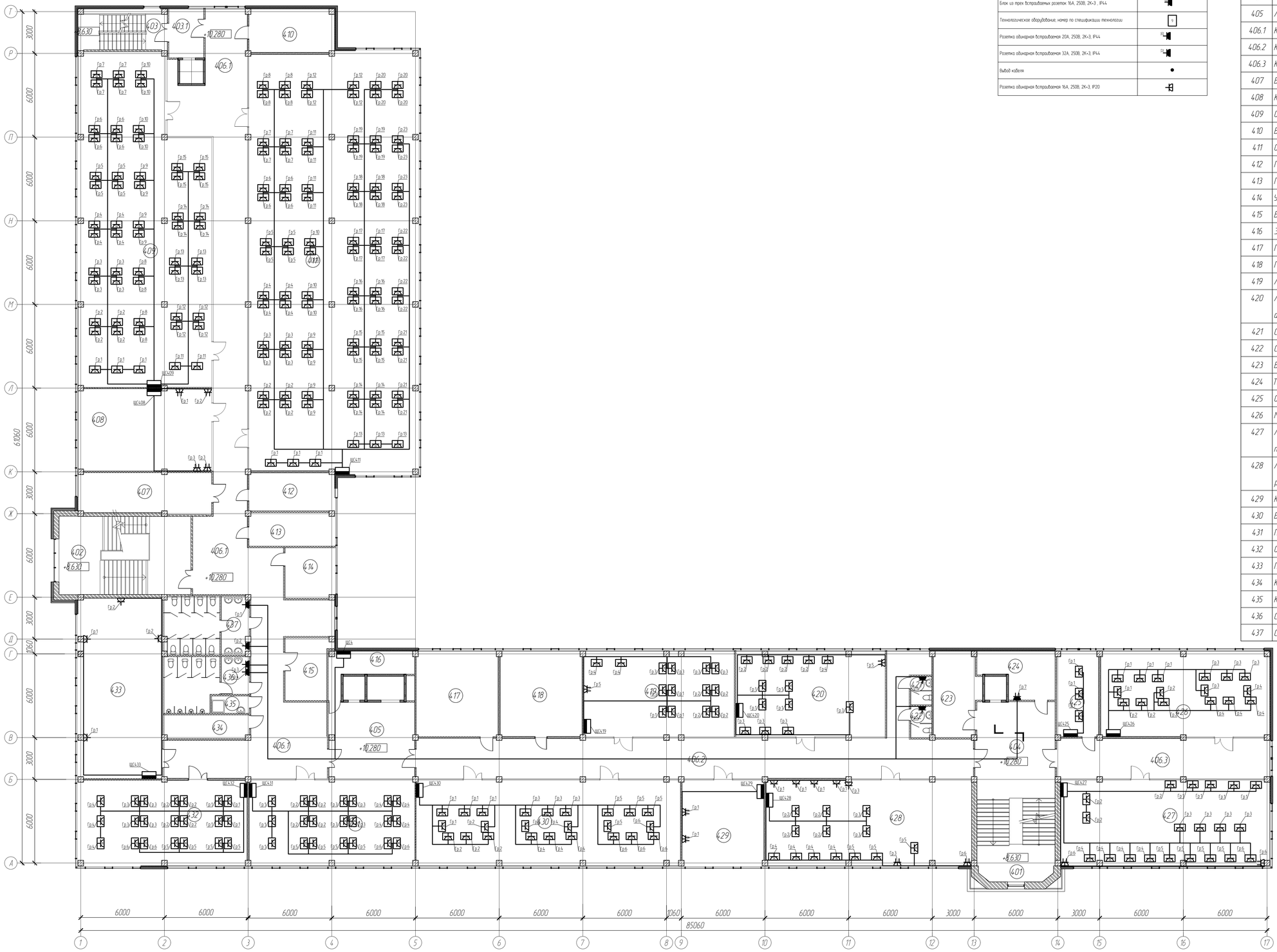

Таблица условно графических обозначений	
Наименование	Изображение
Напольный лючек 1пгр силовых розеток 16А, 250В, 2К+3I	
Блок из трех встраиваемых розеток 16А, 250В, 2К+3 , IP20	
Розетка одинарная встраиваемая 16А, 250В, 2К+3, IP44	
Розетка двойная встраиваемая 16А, 250В, 2К+3, IP44	
Розетка двойная встраиваемая 16А, 250В, 2К+3, IP20	
Блок из трех встраиваемых розеток 16А, 250В, 2К+3 , IP44	3Гр
Технологическое оборудование, номер по спецификации технологии	
Розетка одинарная встраиваемая 20А, 250В, 2К+3, IP44	RL
Розетка одинарная встраиваемая 32А, 250В, 2К+3, IP44	RL
Выход кабеля	
Розетка одинарная встраиваемая 16А, 250В, 2К+3, IP20	

Экспликация помещений 4-го этажа

Номер помещения	Наименование	Площадь, м2	Кат. помещения
401	Лестничная клетка	####	
402	Лестничная клетка	####	
403	Лестничная клетка	####	
403.1	Тамбур	###	
404	Лифтовый холл	####	
405	Лифтовый холл	####	
406.1	Коридор	#####	
406.2	Коридор	#####	
406.3	Коридор	###	
407	Венткамера	####	Д
408	Комната отдыха и приема пищи	####	
409	Офис РСиС	#####	
410	Венткамера	####	Д
411	Офис РСиС	#####	
412	Гардероб	####	
413	Гардероб	####	
414	Узел связи	####	В4
415	Вент. камера	####	Д
416	Электрощитовая	####	Д
417	Гардероб	####	
418	Гардероб	####	
419	Лаборатория больших данных	####	
420	Лаборатория эксперементального автомобилестроения	####	
421	Сан. узел (М)	###	
422	Сан. узел (Ж)	###	
423	Вент. камера	####	Д
424	Техническое помещение	####	В4
425	Офис	####	
426	Малый проектный офис	####	
427	Лаборатория инфотейтмент систем и подключенных автомобилей	####	Д
428	Лаборатория технологий расширенной реальности промышленных процессов	####	Д
429	Комната психоэмоциональной разгрузки	####	
430	Большая проектная комната	#####	
431	Проектный офис	####	
432	Офис РСиС	####	
433	Переговорная	####	
434	Кроссовая	####	В4
435	КУИ	###	В4
436	Сан. узел (М)	####	
437	Сан. узел (Ж)	####	

Примечания
1. Проектом предусмотрено подключение технологического оборудования к электрической сети.
2. Расстановка розеток и выводов кабеля выполнена согласно заданию от разделов ТХ.
3. Оборудование на плане размещено условно, точное расположение уточнить на месте.
4. Проложить кабельные линии: выполнить в коридорах, в электрощитовой и слаботочной в кабельных лотках, в помещениях вне коридоров в трубах открытыми по потолкам, в трубах скрытыми в штробах в стенах, в трубах скрытыми в сборных перегородках стен.
5. Проходы кабельных линий через стены выполнить в отрезках труб. Место прохода заделать самогасящего проходки.

								ПП-0680/1-ИОС12	
								РТ, г.Набережные Челны, промышленно-коммунальная зона ул. Техническая	
Изм.	Кол.уч.	Лист	№док.	Подп.	Дата				
Разработал		Ерков						Промышленный технопарк «Олимп» Этап 1. Научно-административное здание	Стадия: П; Лист: 197; Листов:
Инженер		Асадуллин							
ГИП		Асадуллин						План расположения оборудования технологии и прокладки электрической группы сеть на 4 этаже	PARALLAX поволжье

Согласовано

Взам. инв. №

Подп. и дата

Инв. № подл.

Формат А0

План 5-го этажа на отм. +13.580

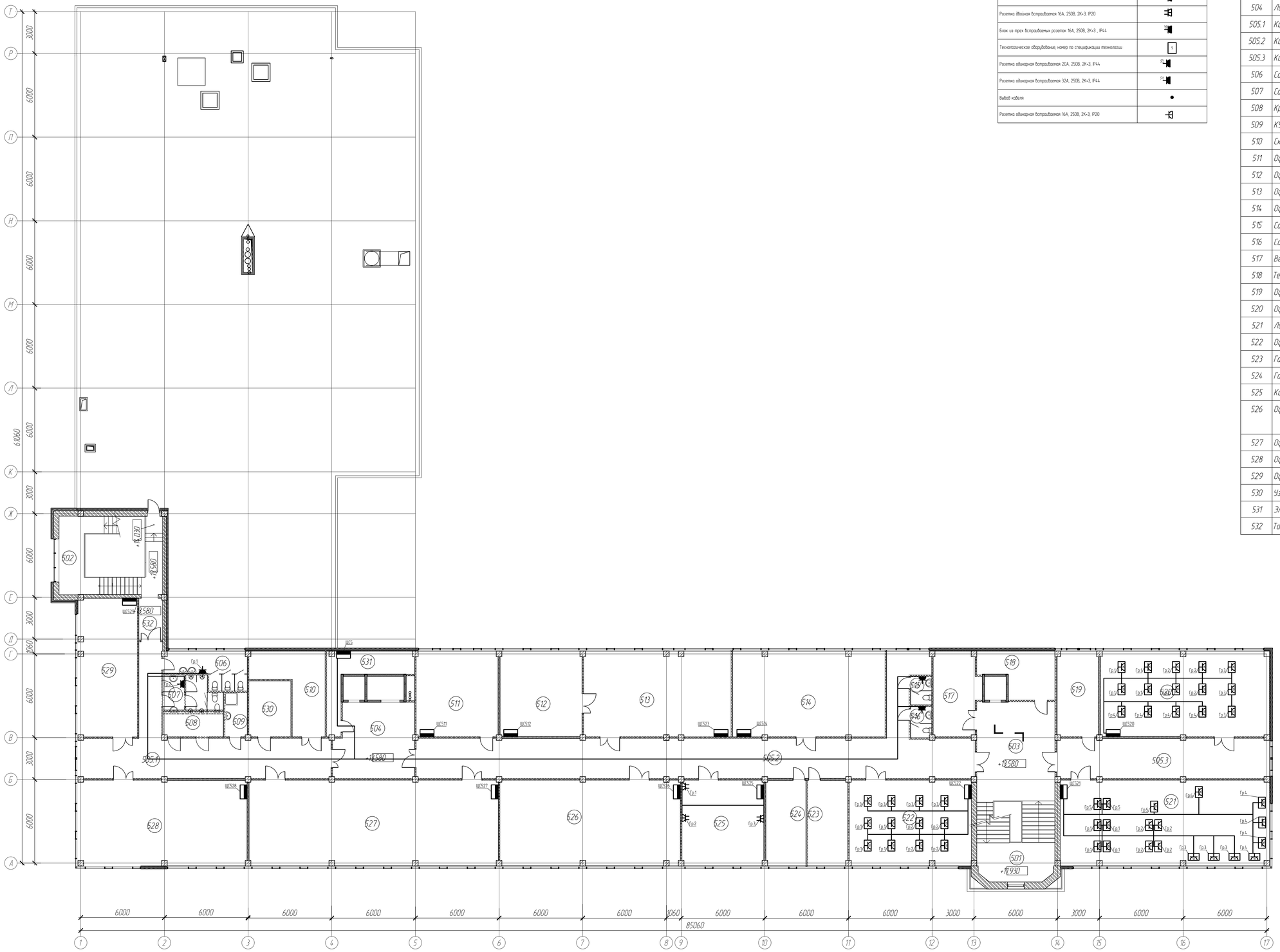

Таблица условно графических обозначений

Наименование	Изображение
Напольный лючек 1пгр силовых розеток 16А, 250В, 2К+З	
Блок из трех встраиваемых розеток 16А, 250В, 2К+З , IP20	
Розетка одинарная встраиваемая 16А, 250В, 2К+З, IP44	
Розетка двойная встраиваемая 16А, 250В, 2К+З, IP44	
Розетка двойная встраиваемая 16А, 250В, 2К+З, IP20	
Блок из трех встраиваемых розеток 16А, 250В, 2К+З , IP44	3Р
Технологическое оборудование, номер по спецификации технологии	3
Розетка одинарная встраиваемая 20А, 250В, 2К+З, IP44	RL
Розетка одинарная встраиваемая 32А, 250В, 2К+З, IP44	RL
Выход кабеля	
Розетка одинарная встраиваемая 16А, 250В, 2К+З, IP20	

Экспликация помещений 5-го этажа

Номер помещения	Наименование	Площадь, м2	Кат. помещения
501	Лестничная клетка	####	
502	Лестничная клетка	####	
503	Лифтовый холл	####	
504	Лифтовый холл	####	
505.1	Коридор	####	
505.2	Коридор	#####	
505.3	Коридор	####	
506	Сан. узел (Ж)	####	
507	Сан. узел (М)	####	
508	Кроссовая	###	В4
509	КУИ	###	В4
510	Склад	####	В2
511	Офис	####	
512	Офис	####	
513	Офис	####	
514	Офис	####	
515	Сан. узел (М)	###	
516	Сан. узел (Ж)	###	
517	Вент. камера	####	Д
518	Техническое помещение	####	В3
519	Офис	####	
520	Офис	####	
521	Лаборатория вычислительного дизайна	####	
522	Офис	####	
523	Гардероб	####	
524	Гардероб	####	
525	Комната приема пищи	####	
526	Офис	####	В3
527	Офис	#####	
528	Офис	####	
529	Офис	####	
530	Узел связи	####	
531	Электрощитовая	####	Д
532	Тамбур	###	

Примечания
1. Проектом предусмотрено подключение технологического оборудования к электрической сети.
2. Расстановка розеток с выводом кабеля выполнена согласно заданию на разработку ТХ.
3. Оборудование на плане размещено условно, точная расстановка уточнить на месте.
4. Прокладку кабельных линий выполнить: в коридорах: в электрошкафах и слаботочно-диспетчерской: в кабельном лотке; в помещениях: вне коридора: в трубах гофрированных по потолкам: в трубах гофрированных в шкафах: в стенах: в трубах гофрированных в сборных перегородках стен.
5. Проходы кабельных линий через стены выполнить: в отрезках труб. Места прохода заделать согласно проходки.

								ПП-0680/1-ИОС12	
Изм.	Кол.уч.	Лист	№док.	Подп.	Дата				
Разработал		Ерхов				Промышленный технопарк «Элинет» Этап 1. Научно-административное здание		Стадия	Лист	Листов
								П	116	
Н.контр.		Асадуллин								
ГИП		Асадуллин				План расположения оборудования технологии и прокладки электрических сетей на 5 этаже		PARALLAX ПОВОЛЖЬЕ		

Согласовано

Инв. № подл. | Подп. и дата | Взам. инв. №

Формат А0

План подвала на отм. -3.480

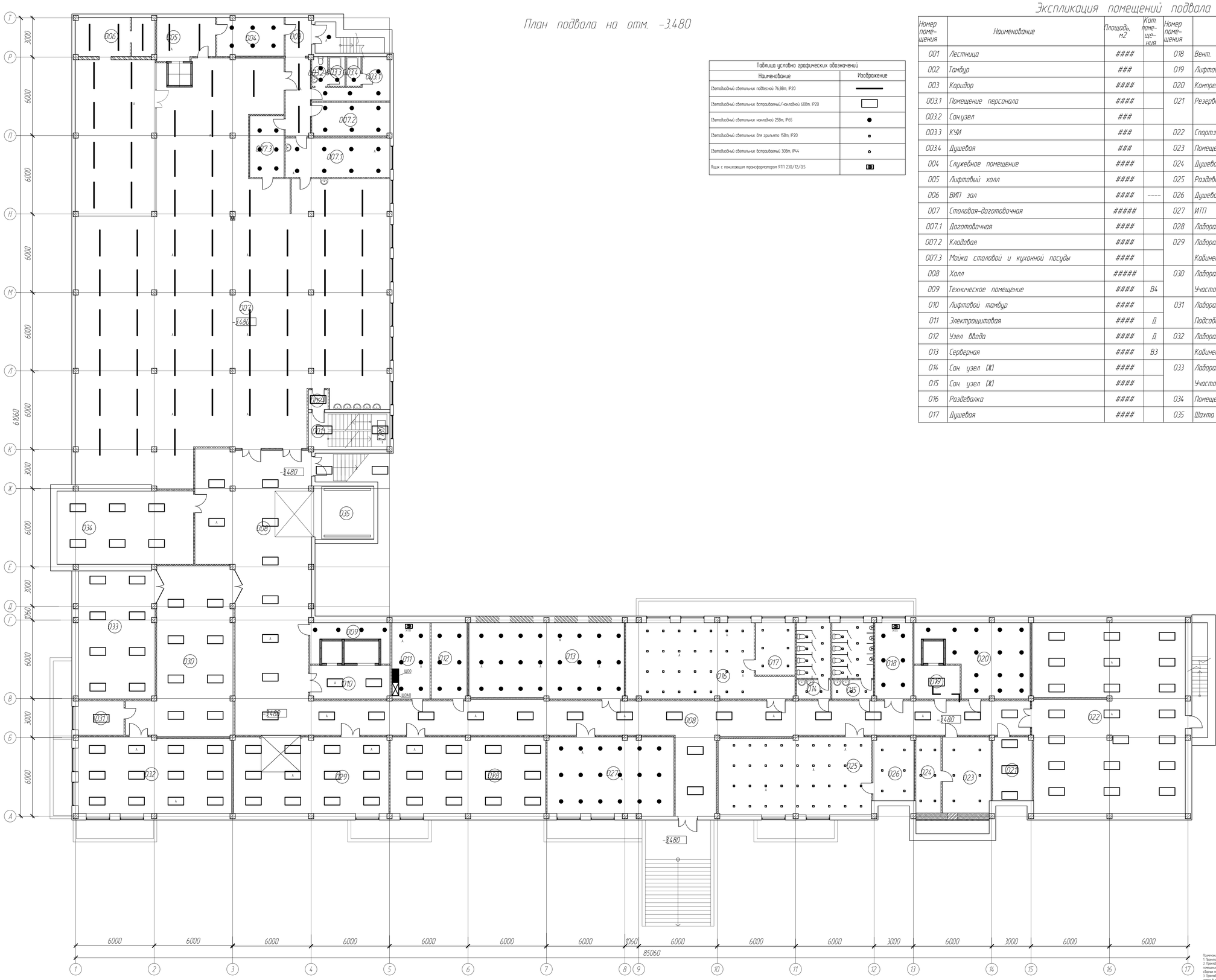

Таблица условно графических обозначений	
Наименование	Изображение
Светодиодный светильник подвесной 76,8Вт, IP20	
Светодиодный светильник встраиваемый/накладной 60Вт, IP20	
Светодиодный светильник накладной 25Вт, IP65	
Светодиодный светильник для грильято 15Вт, IP20	
Светодиодный светильник встраиваемый 30Вт, IP44	
Ящик с понижающим трансформатором ЯТП 230/12/0,5	

Экспликация помещений подвала

Номер помещения	Наименование	Площадь, м2	Кат. помещения	Номер помещения	Наименование	Площадь, м2	Кат. помещения
001	Лестница	####		018	Вент. камера	####	Д
002	Тамбур	###		019	Лифтовой тамбур	###	
003	Коридор	####		020	Компрессорная	####	----
003.1	Помещение персонала	####		021	Резервное помещение	####	
003.2	Сан.узел	###					
003.3	КУИ	###		022	Спортзал	#####	
003.4	Душевая	###		023	Помещение персонала обслуживания АО КИП	####	
004	Служебное помещение	####		024	Душевая	####	
005	Лифтовый холл	####		025	Раздевалка	####	
006	ВИП зал	####	----	026	Душевая	####	
007	Столовая-доготовочная	#####		027	ИТП	####	Д
007.1	Доготовочная	####		028	Лаборатория декарбонизации	####	Д
007.2	Кладовая	####		029	Лаборатория перспективных материалов.	####	Д
007.3	Мойка столовой и кухонной посуды	####			Кабинет микроскопии		
008	Холл	#####		030	Лаборатория перспективных материалов.	####	Д
009	Техническое помещение	####	В4		Участок физтех. испытаний		
010	Лифтовой тамбур	####		031	Лаборатория перспективных материалов.	###	В3
011	Электрощитовая	####	Д		Подсобное помещение		
012	Узел ввода	####	Д	032	Лаборатория перспективных материалов.	####	
013	Серверная	####	В3		Кабинет спектрометрии		
014	Сан. узел (Ж)	####		033	Лаборатория перспективных материалов. Мех.	####	Д
015	Сан. узел (Ж)	####			Участок		
016	Раздевалка	####		034	Помещение поломоечной машины	####	Д
017	Душевая	####		035	Шахта погрузчика	####	

Примечания
1. Проектом предусмотрена система рабочего и аварийного освещения согласно СП 52.13330.2016, СП 439.1325800.2018.
2. Проектом кабельные линии рабочего освещения выполнить: 1- коридор, 5- электрощитовая и столовая-доготовочная 5 кабельными линиями. 6- помещением бне коридора 6 подпол совершенными за потолком, 5 подпол совершенными 3 штробы 5 стенки, 5 подпол совершенными 5 сборных перекрытия стен
3. Проектом кабельные линии аварийного освещения выполнить: 1- коридор, 5- электрощитовая и столовая-доготовочная 5 кабельными линиями. 6- помещением бне коридора 6 подпол совершенными за потолком, 5 подпол совершенными 6 штробы 5 стенки, 5 подпол совершенными 5 сборных перекрытия стен. Кабельные линии аварийного освещения выполнить огнестойкими.
4. Проектом кабельные линии рабочего и аварийного освещения выполнить по разным трассам.
5. Проходы кабельных линий через стены выполнить 5 отрезков труб. После прохода заделать огнестойкой прокладкой.
6. Управление рабочим освещением выполнить клавишными выключателями/переключателями установленными по месту. Управление аварийным освещением выполнить автоматическими выключателями установленными в щитах.

Изм.	Кол.уч.	Лист	№док.	Подп.	Дата	ПП-0680/1-ИОС12	
Разработал		Ергов				РТ, г.Набережные Челны, промышленно-коммунальная зона ул. Технической	
Н.контр.		Асадуллин				Промышленный технопарк «Олимп» Этап 1. Научно-административное здание	Стадия: П; Лист: 199; Листов:
ГИП		Асадуллин				План расположения светотехнического оборудования и прокладки электрических сетей 5 подвал	PARALLAX ПРОЕКТНЫЙ

Согласовано

Инв. № подл. | Подп. и дата | Взам. инв. №

Формат А0

План 1-го этажа на отм. +0.080

Таблица условно графических обозначений	
Наименование	Изображение
Светодиодный светильник подвесной 76,88Вт, IP20	
Светодиодный светильник встраиваемый/накладной 60Вт, IP20	
Светодиодный светильник накладной 25Вт, IP65	
Светодиодный светильник для грильято 15Вт, IP20	
Светодиодный светильник встраиваемый 30Вт, IP44	
Ящик с понижающим трансформатором ЯТП 230/12/0,5	

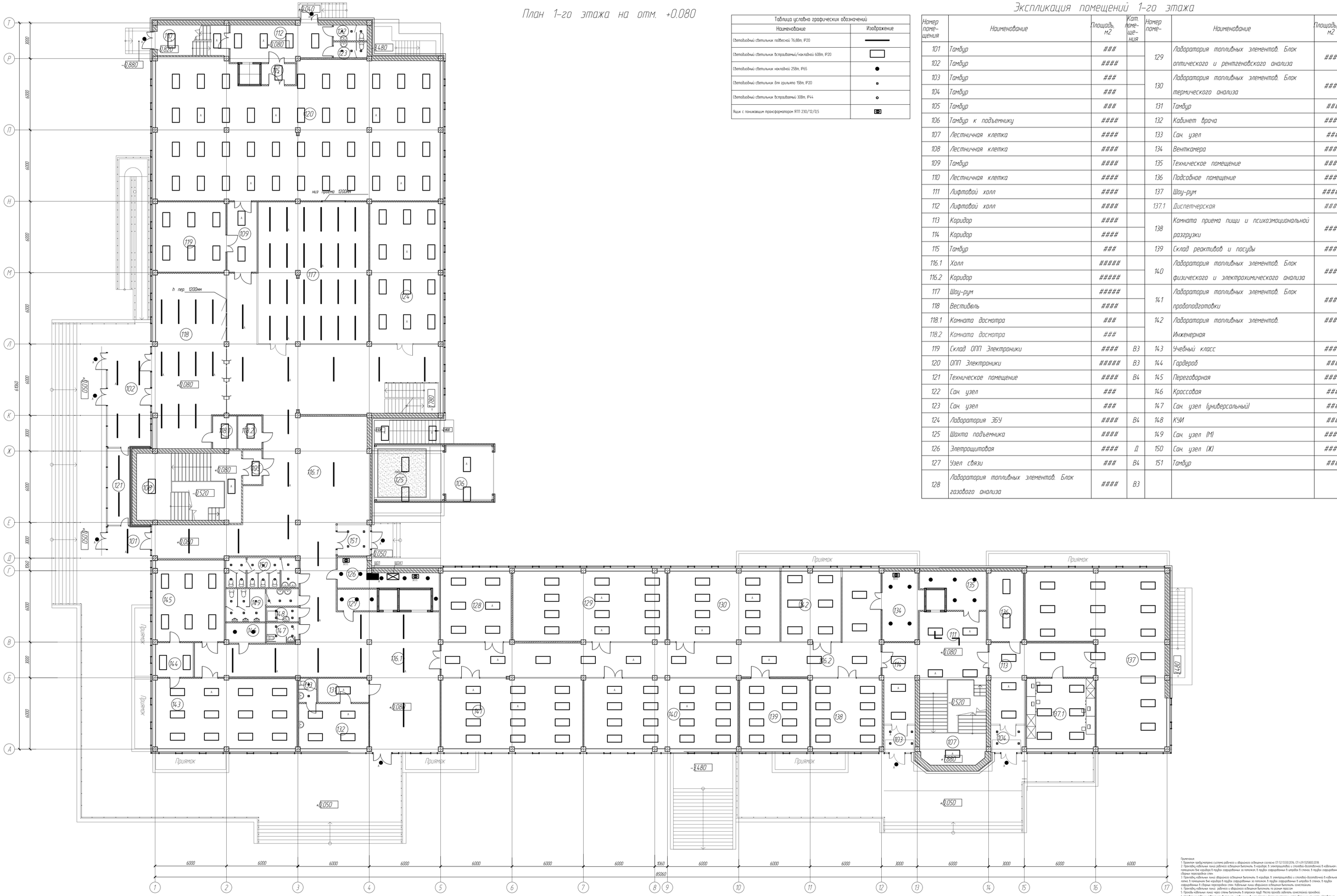

Экспликация помещений 1-го этажа

Номер помещения	Наименование	Площадь, м2	Кат. помещения	Номер помещения	Наименование	Площадь, м2	Кат. помещения
101	Тамбур	###		129	Лаборатория топливных элементов. Блок оптического и рентгеновского анализа	####	В3
102	Тамбур	####					
103	Тамбур	###		130	Лаборатория топливных элементов. Блок термического анализа	####	В3
104	Тамбур	###					
105	Тамбур	###		131	Тамбур	###	
106	Тамбур к подъемнику	####		132	Кабинет врача	####	
107	Лестничная клетка	####		133	Сан. узел	###	
108	Лестничная клетка	####		134	Венткамера	####	Д
109	Тамбур	####		135	Техническое помещение	####	В4
110	Лестничная клетка	####		136	Подсобное помещение	####	В3
111	Лифтовой холл	####		137	Шоу-рум	#####	
112	Лифтовой холл	####		137.1	Диспетчерская	####	
113	Коридор	####		138	Комната приема пищи и психоэмоциональной разгрузки	####	
114	Коридор	####					
115	Тамбур	###		139	Склад реактивов и посуды	####	В3
116.1	Холл	#####		140	Лаборатория топливных элементов. Блок физического и электрохимического анализа	####	В3
116.2	Коридор	#####					
117	Шоу-рум	#####		141	Лаборатория топливных элементов. Блок пробоподготовки	####	В3
118	Вестибюль	####					
118.1	Комната досмотра	###		142	Лаборатория топливных элементов. Инженерная	####	В3
118.2	Комната досмотра	###					
119	Склад ОПП Электроники	####	В3	143	Учебный класс	####	
120	ОПП Электроники	#####	В3	144	Гардероб	###	
121	Техническое помещение	####	В4	145	Переговорная	####	
122	Сан. узел	###		146	Кроссовая	###	В4
123	Сан. узел	###		147	Сан. узел (универсальный)	###	
124	Лаборатория ЭБУ	####	В4	148	КУИ	###	
125	Шахта подъемника	####		149	Сан. узел (М)	####	
126	Электрощитовая	####	Д	150	Сан. узел (Ж)	####	
127	Узел связи	###	В4	151	Тамбур	###	
128	Лаборатория топливных элементов. Блок газового анализа	####	В3				

Примечания
1. Проектом предусмотрена система рабочего и аварийного освещения согласно СП 52.13330.2016, СП 439.1325800.2018
2. Проводку кабельных линий рабочего освещения выполнить: в коридоре, в электрощитовой и слаботочно-диспетчерской в кабельном лотке; в помещениях вне коридора в трубах гофрированных за потолком; в трубах гофрированных в штробах в стенах; в трубах гофрированных в сборных перегородках стен.
3. Проводку кабельных линий аварийного освещения выполнить: в коридоре, в электрощитовой и слаботочно-диспетчерской в кабельном лотке; в помещениях вне коридора в трубах гофрированных за потолком; в трубах гофрированных в штробах в стенах; в трубах гофрированных в сборных перегородках стен. Кабельные линии аварийного освещения выполнить огнестойкими.
4. Проводку кабельных линий рабочего и аварийного освещения выполнить по разным трассам
5. Проводку кабельных линий через стены выполнить в отрезках труб. Места прохода заделать цементным раствором.
6. Управление рабочим освещением выполнить клавишными выключателями/переключателями установленными по месту. Управление аварийным эвакуационным освещением выполнить автоматическими выключателями установленными в щитах.

Изм.	Кол.уч.	Лист	№док.	Подп.	Дата	ПП-0680/1-ИОС12	
Разработал		Ергков				РТ, г.Набережные Челны, промышленно-коммунальная зона ул. Технической	
Н.контр.		Асадуллин				Промышленный технопарк «Элинет» Этап 1. Научно-административное здание	Стадия: П; Лист: 200; Листов:
ГИП		Асадуллин				План расположения светотехнического оборудования и прокладки электрической групповой сети на 1 этаже	PARALLAX поволжье

Согласовано

Инв. № подл. | Подп. и дата | Взам. инв. №

Формат А0

План 2-го этажа на отм. +3,680

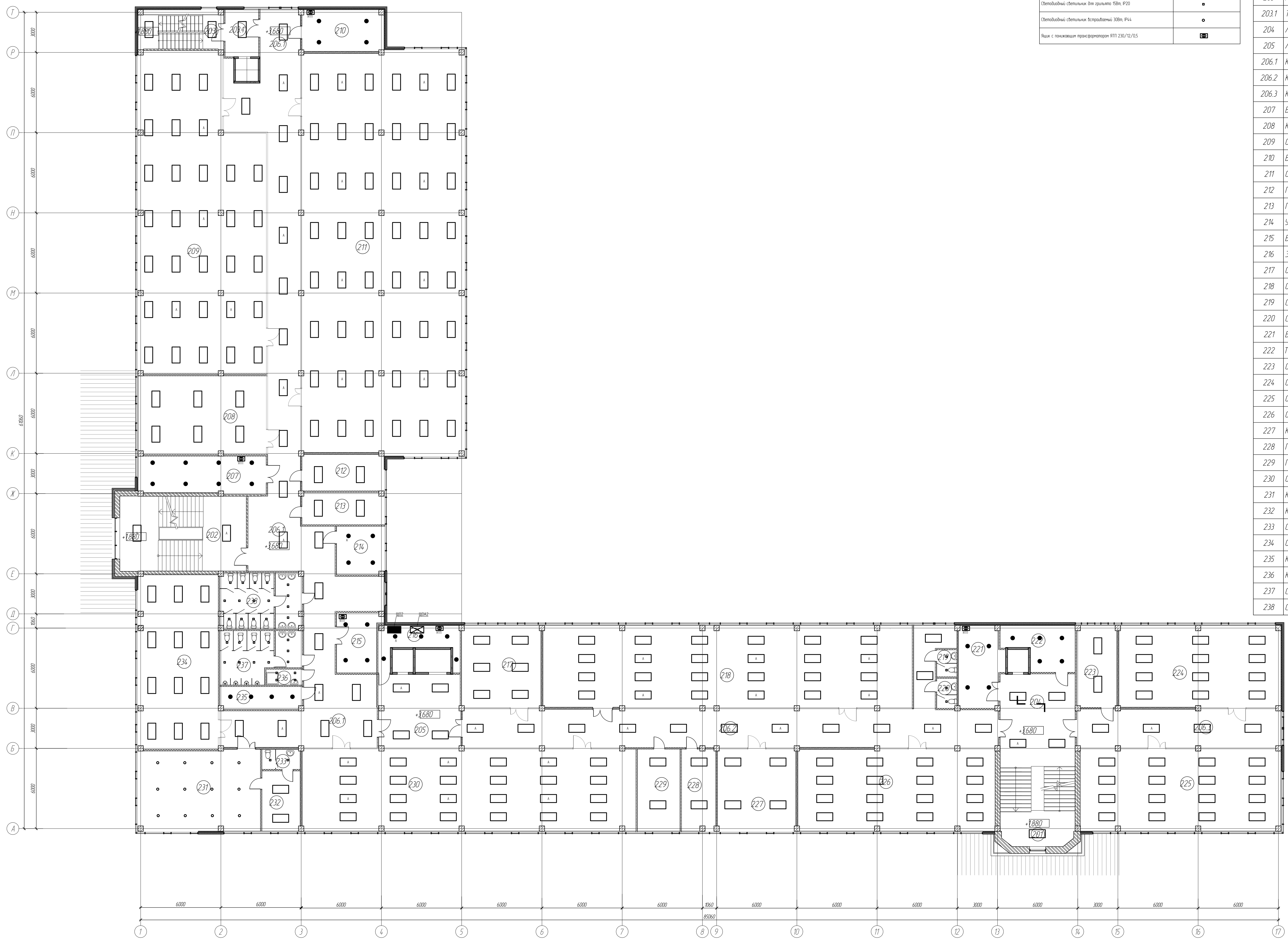

Таблица условно графических обозначений

Наименование	Изображение
Светодиодный светильник подвесной 76,8Вт, IP20	
Светодиодный светильник встраиваемый/накладной 60Вт, IP20	
Светодиодный светильник накладной 25Вт, IP65	
Светодиодный светильник для грильято 15Вт, IP20	
Светодиодный светильник встраиваемый 30Вт, IP44	
Ящик с понижающим трансформатором ЯТП 230/12/0,5	

Экспликация помещений 2-го этажа

Номер поме-щения	Наименование	Площадь, м2	Кат. поме-ще-ния
201	Лестничная клетка	####	
202	Лестничная клетка	####	
203	Лестничная клетка	####	
203.1	Тамбур	###	
204	Лифтовый холл	####	
205	Лифтовый холл	####	
206.1	Коридор	#####	
206.2	Коридор	####	
206.3	Коридор	####	
207	Венткамера	####	Д
208	Комната отдыха и приема пищи	####	
209	Офис РСиС	#####	
210	Венткамера	####	Д
211	Офис РСиС	#####	
212	Гардероб	####	
213	Гардероб	####	
214	Узел связи КИП	####	В4
215	Венткамера	####	Д
216	Элетрощитовая	####	Д
217	Офис РСиС	####	
218	Офис РСиС	#####	
219	Сан. узел (М)	###	
220	Сан. узел (Ж)	###	
221	Венткамера	####	Д
222	Техническое помещение	####	В4
223	Офис РСиС	####	
224	Офис РСиС	####	
225	Офис РСиС	####	
226	Офис РСиС	####	
227	Комната психоэмоциональной разгрузки	####	
228	Гардероб	####	
229	Гардероб	####	
230	Офис РСиС	#####	
231	Кабинет ЗГД	####	
232	Кухня	####	
233	Сан. узел	###	
234	Офис РСиС	####	
235	Крассовая	####	В4
236	КУИ	###	В4
237	Сан. узел (М)	####	
238	Сан. узел (Ж)	####	

Примечания:
1. Проектом предусмотрена система рабочего и аварийного освещения согласно СП 52.13330.2016, СП 439.1325800.2018.
2. Прокладку кабельных линий рабочего освещения выполнить: в коридоре, в электрощитовой и столовой-доготовочной в кабельном лотке; в помещениях вне коридора в трубах гофрированных за потолком, в трубах гофрированных в штробах в стенах, в трубах гофрированных в сборных перегородках стен.
3. Прокладку кабельных линий аварийного освещения выполнить: в коридоре, в электрощитовой и столовой-доготовочной в кабельном лотке; в помещениях вне коридора в трубах гофрированных за потолком, в трубах гофрированных в штробах в стенах, в трубах гофрированных в сборных перегородках стен. Кабельные линии аварийного освещения выполнить огнестойкими.
4. Прокладку кабельных линий рабочего и аварийного освещения выполнить по разным трассам.
5. Проходы кабельных линий через стены выполнить в отрезках труб. Места прохода заделать огнестойкой проходкой.
6. Управление рабочим освещением выполнить клавишными выключателями/переключателями установленными по месту. Управление аварийным эвакуационным освещением выполнить автоматическими выключателями установленными в щитах.

Изм.	Кол.уч.	Лист	№док	Подп.	Дата	ПП-0680/1-ИОС1.2
						РТ, г.Набережные Челны, промышленно-коммунальная зона ул. Техническая
Разработал	Ерхов					Промышленный технопарк «Олимп».. Этап 1. Научно-административное здание
Н.контр	Асадуллин					Стадия: П; Лист: 201; Листов:
ГИП	Асадуллин					План расположения светотехнического оборудования и прокладки электрической групповой сети на 2 этаже

PARALLAX поволжье

Согласовано
Взам. инв. №
Подп. и дата
Инв. № подл.

Формат А0

План 3-го этажа на отм. +6.980

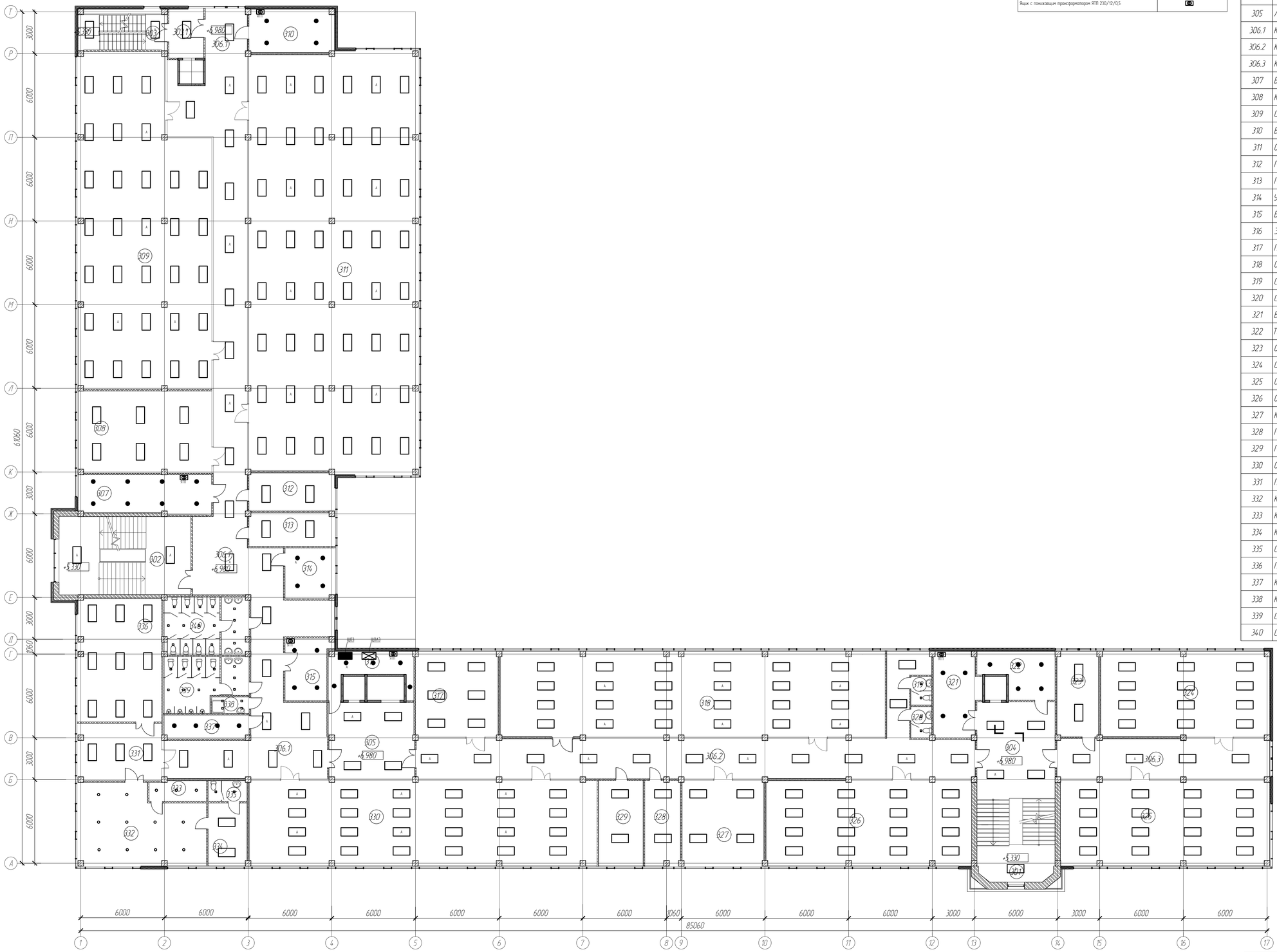

Таблица условно графических обозначений	
Наименование	Изображение
Светодиодный светильник подвесной 76,8Вт, IP20	
Светодиодный светильник встраиваемый/накладной 60Вт, IP20	
Светодиодный светильник накладной 25Вт, IP65	
Светодиодный светильник для грильято 15Вт, IP20	
Светодиодный светильник встраиваемый 30Вт, IP44	
Ящик с понижающим трансформатором ЯТП 230/12/0,5	

Экспликация помещений 3-го этажа

Номер помещения	Наименование	Площадь, м2	Кат. помещения
301	Лестничная клетка	####	
302	Лестничная клетка	####	
303	Лестничная клетка	####	
303.1	Тамбур	###	
304	Лифтовый холл	####	
305	Лифтовый холл	####	
306.1	Коридор	#####	
306.2	Коридор	#####	
306.3	Коридор	####	
307	Венткамера	####	Д
308	Комната отдыха и приема пищи	####	
309	Офис РСиС	#####	
310	Венткамера	####	Д
311	Офис РСиС	#####	
312	Гардероб	####	
313	Гардероб	####	
314	Узел связи	####	В4
315	Венткамера	####	Д
316	Электрощитовая	####	Д
317	Переговорная	####	
318	Офис РСиС	#####	
319	Сан. узел (М)	###	
320	Сан. узел (Ж)	###	
321	Венткамера	####	Д
322	Техническое помещение	####	В4
323	Офис	####	
324	Офис РСиС	####	
325	Офис РСиС	####	
326	Офис РСиС	####	
327	Комната психоэмоциональной разгрузки	####	
328	Гардероб	####	
329	Гардероб	####	
330	Офис РСиС	#####	
331	Приемная	####	
332	Кабинет директора	####	
333	Кухня	###	
334	Комната отдыха	####	
335	Сан. узел	###	
336	Переговорная	####	
337	Кроссовая	####	В4
338	КУИ	###	В4
339	Сан. узел (М)	####	
340	Сан. узел (Ж)	####	

Примечания
1. Проектом предусмотрена система рабочего и аварийного освещения согласно СП 52.13330.2016, СП 439.1325800.2018.
2. Прокладку кабельных линий рабочего освещения выполнить: в коридорах: в электрощитовой и спомобной-бытовомпомещ: в кабельном лотке; в помещениях: вне коридора: в трубах скрытой прокладки за потолком; в трубах скрытой прокладки в штробах в стенах; в трубах скрытой прокладки в полу; в трубах скрытой прокладки за потолком; в трубах скрытой прокладки в штробах в стенах; в трубах скрытой прокладки в полу; в трубах скрытой прокладки через перегородки; в трубах скрытой прокладки в штробах в перегородках.
3. Прокладку кабельных линий аварийного освещения выполнить совместно с кабельными линиями рабочего освещения.
4. Прокладку кабельных линий через стены выполнить в гильзах из труб. Места прохода заделать негорючими составами.
5. Прокладку кабельных линий через стены выполнить в гильзах труб. Места прохода заделать негорючими составами.
6. Управление рабочим освещением выполнить клавишными выключателями/переключателями установленными по месту. Управление аварийным освещением выполнить автоматическими выключателями установленными в щитах.

							ПП-0680/1-ИОС12
							РТ, г.Набережные Челны, промышленно-коммунальная зона ул. Технической
Изм.	Кол.уч.	Лист	№док.	Подп.	Дата		
Разработал		Ермов				Промышленный технопарк «Олимп» Этап 1. Научно-административное здание	Стадия: П; Лист: 202; Листов:
Н.контр.		Асадуллин				План расположения светотехнического оборудования и прокладки электрической сети на 3 этаже	PARALLAX ПОВОЛЖЬЕ
ГИП		Асадуллин					

Согласовано

Инв. № подл. | Подп. и дата | Взам. инв. №

Формат А0

План 4-го этажа на отм. +10.280

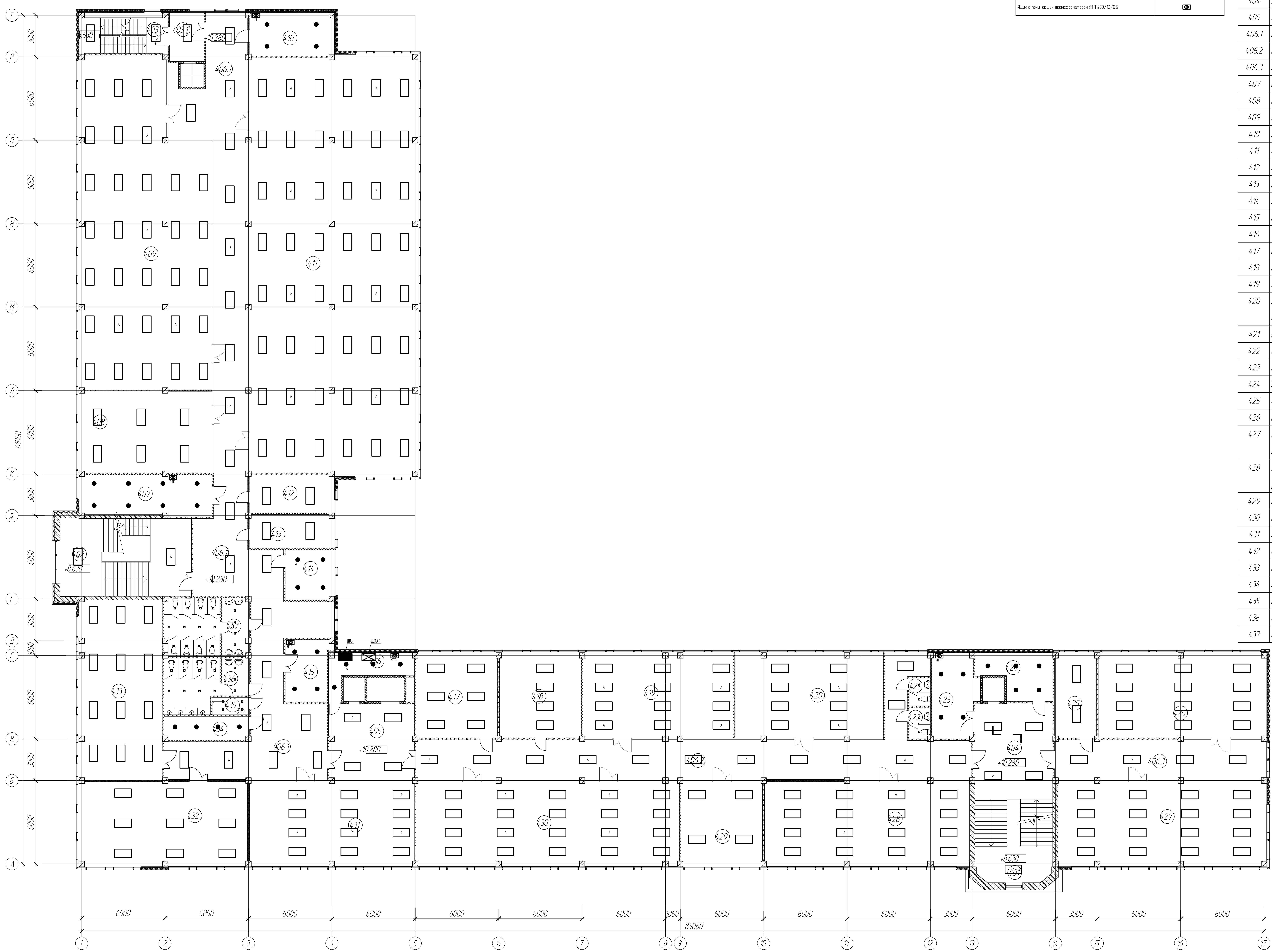

Таблица условно графических обозначений	
Наименование	Изображение
Светодиодный светильник подвесной 76,8Вт, IP20	▬
Светодиодный светильник встраиваемый/накладной 60Вт, IP20	▭
Светодиодный светильник накладной 25Вт, IP65	●
Светодиодный светильник для грильято 15Вт, IP20	▫
Светодиодный светильник встраиваемый 30Вт, IP44	○
Ящик с понижающим трансформатором ЯТП 230/12/0,5	⦶

Экспликация помещений 4-го этажа

Номер поме-щения	Наименование	Площадь, м2	Кат. поме-ще-ния
401	Лестничная клетка	####	
402	Лестничная клетка	####	
403	Лестничная клетка	####	
403.1	Тамбур	###	
404	Лифтовый холл	####	
405	Лифтовый холл	####	
406.1	Коридор	#####	
406.2	Коридор	#####	
406.3	Коридор	####	
407	Венткамера	####	Д
408	Комната отдыха и приема пищи	####	
409	Офис РСиС	#####	
410	Венткамера	####	Д
411	Офис РСиС	#####	
412	Гардероб	####	
413	Гардероб	####	
414	Узел связи	####	В4
415	Вент. камера	####	Д
416	Элетрощитовая	####	Д
417	Гардероб	####	
418	Гардероб	####	
419	Лаборатория больших данных	####	
420	Лаборатория эксперементального автомобилестроения	####	
421	Сан. узел (М)	###	
422	Сан. узел (Ж)	###	
423	Вент. камера	####	Д
424	Техническое помещение	####	В4
425	Офис	####	
426	Малый проектный офис	####	
427	Лаборатория инфотейтмент систем и подключенных автомобилей	####	Д
428	Лаборатория технологии расширенной реальности промышленных процессов	####	Д
429	Комната психоэмоциональной разгрузки	####	
430	Большая проектная комната	#####	
431	Проектный офис	####	
432	Офис РСиС	####	
433	Переговорная	####	
434	Кроссовая	####	В4
435	КУИ	###	В4
436	Сан. узел (М)	####	
437	Сан. узел (Ж)	####	

Примечания:
1. Проектом предусмотрена система рабочего и аварийного освещения согласно СП 52.13330.2016, СП 439.1325800.2018.
2. Прокладку кабельных линий рабочего освещения выполнить: в коридоре, в электрощитовой и столовой-доготовочной в кабельном лотке; в помещениях вне коридора в трубах гофрированных за потолком, в трубах гофрированных в штробах в стенах, в трубах гофрированных в сборных перегородках стен.
3. Прокладку кабельных линий аварийного освещения выполнить: в коридоре, в электрощитовой и столовой-доготовочной в кабельном лотке; в помещениях вне коридора в трубах гофрированных за потолком, в трубах гофрированных в штробах в стенах, в трубах гофрированных в сборных перегородках стен. Кабельные линии аварийного освещения выполнить огнестойкими.
4. Прокладку кабельных линий рабочего и аварийного освещения выполнить по разным трассам.
5. Проходы кабельных линий через стены выполнить в отрезках труб. Места прохода заделать огнестойкой проходкой.
6. Управление рабочим освещением выполнить клавишными выключателями/переключателями установленными по месту. Управление аварийным эвакуационным освещением выполнить автоматическими выключателями установленными в щитах.

Изм.	Кол.уч.	Лист	№док	Подп.	Дата
Разработал		Ерхов			
Н.контр		Асадуллин			
ГИП		Асадуллин			

ПП-0680/1-ИОС1.2

РТ, г.Набережные Челны, промышленно-коммунальная зона ул. Техническая

Промышленный технопарк «Олимп».. Этап 1. Научно-административное здание

Стадия	Лист	Листов
П	203	

План расположения светотехнического оборудования и прокладки электрической групповой сети на 4 этаже

PARALLAX поволжье

Формат А0

Согласовано	Взам. инв. №	Подп. и дата	Инв. № подл.

План 5-го этажа на отм. +13.580

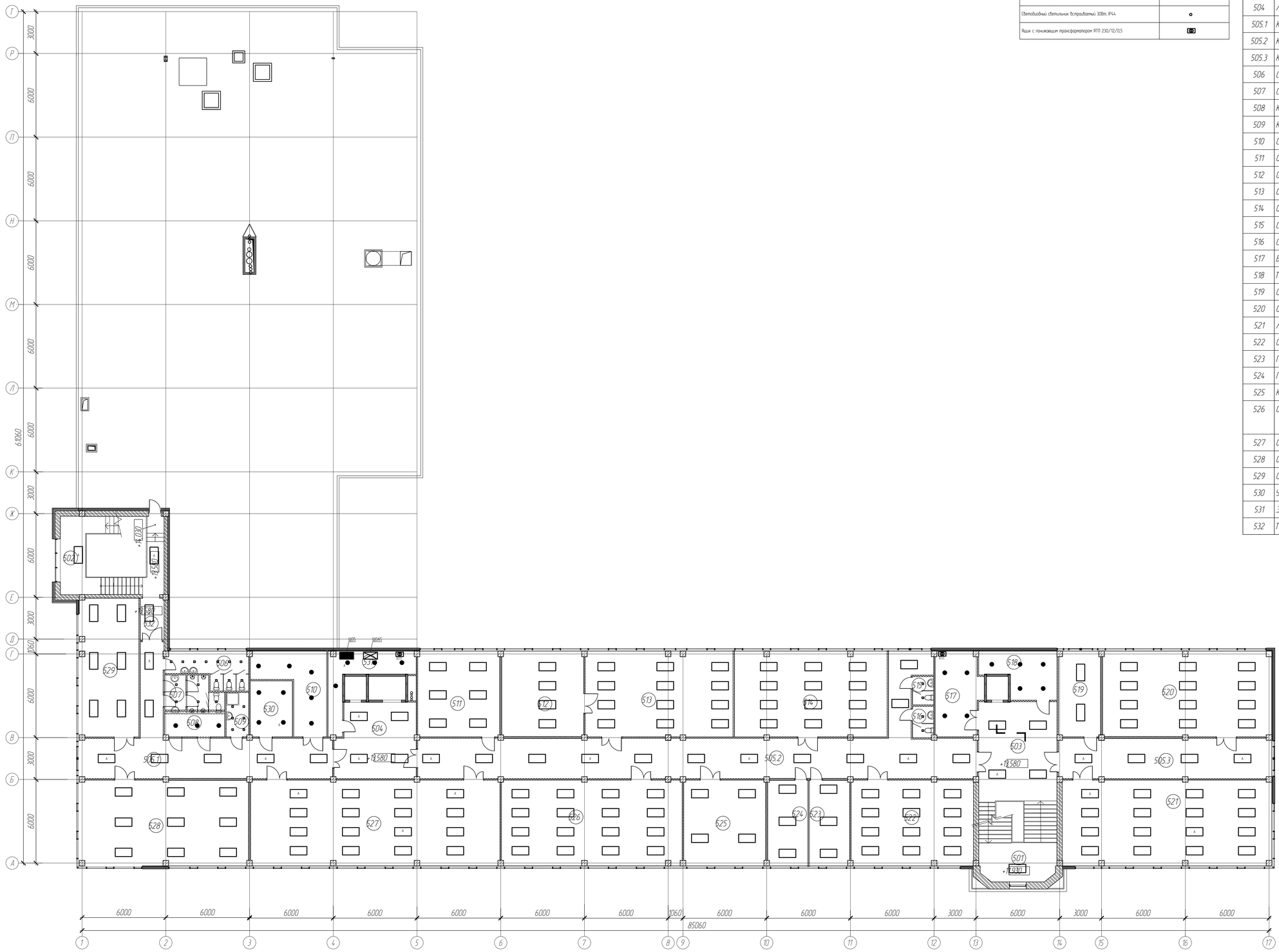

Таблица условно графических обозначений

Наименование	Изображение
Светодиодный светильник подвесной 76,8Вт, IP20	
Светодиодный светильник встраиваемый/накладной 60Вт, IP20	
Светодиодный светильник накладной 25Вт, IP65	
Светодиодный светильник для грильято 15Вт, IP20	
Светодиодный светильник встраиваемый 30Вт, IP44	
Ящик с понижающим трансформатором ЯТП 230/12/0,5	

Экспликация помещений 5-го этажа

Номер помещения	Наименование	Площадь, м2	Кат. помещения
501	Лестничная клетка	####	
502	Лестничная клетка	####	
503	Лифтовый холл	####	
504	Лифтовый холл	####	
505.1	Коридор	####	
505.2	Коридор	#####	
505.3	Коридор	####	
506	Сан. узел (Ж)	####	
507	Сан. узел (М)	####	
508	Кроссовая	###	В4
509	КУИ	###	В4
510	Склад	####	В2
511	Офис	####	
512	Офис	####	
513	Офис	####	
514	Офис	####	
515	Сан. узел (М)	###	
516	Сан. узел (Ж)	###	
517	Вент. камера	####	Д
518	Техническое помещение	####	В3
519	Офис	####	
520	Офис	####	
521	Лаборатория вычислительного дизайна	####	
522	Офис	####	
523	Гардероб	####	
524	Гардероб	####	
525	Комната приема пищи	####	
526	Офис	####	В3
527	Офис	#####	
528	Офис	####	
529	Офис	####	
530	Узел связи	####	
531	Электрощитовая	####	Д
532	Тамбур	###	

Примечания
1. Проектом предусмотрена система рабочего и аварийного освещения согласно СП 52.13330.2016, СП 439.1325800.2018.
2. Проектом кабельные линии рабочего освещения выполнить: в коридорах, в электрощитовой и слаботочно-диспетчерской в кабельном лотке; в помещениях вне коридора в подуре сооружаемом за потолком; в подуре сооружаемом в штробах в стенах; в подуре сооружаемом в сборных перегородках стен.
3. Проектом кабельные линии аварийного освещения выполнить: в коридорах, в электрощитовой и слаботочно-диспетчерской в кабельном лотке; в помещениях вне коридора в подуре сооружаемом за потолком; в подуре сооружаемом в штробах в стенах; в подуре сооружаемом в сборных перегородках стен. Кабельные линии аварийного освещения выполнить огнестойкими.
4. Проектом кабельные линии рабочего и аварийного освещения выполнить по разным трассам.
5. Проходы кабельных линий через стены выполнить в огнестойкой гофре. Места прохода заделать огнестойкой пробкой.
6. Управление рабочим освещением выполнить клавишными выключателями/переключателями установленными по месту. Управление аварийным освещением выполнить автоматическими выключателями установленными в щитах.

						ПП-0680/1-ИОС12	
Изм.	Кол.уч.	Лист	№док.	Подп.	Дата	РТ, г.Набережные Челны, промышленно-коммунальная зона ул. Технической	
Разработал		Ергеев				Промышленный технопарк «Олимп» Этап 1. Научно-административное здание	Стадия: П; Лист: 204; Листов:
Н.контр.		Асадуллин					
ГИП		Асадуллин				План расположения светотехнического оборудования и прокладки электрической группы сеть на 5 этаже	PARALLAX ПОВОЛЖЬЕ

Согласовано

Инв. № подл. | Подп. и дата | Взам. инв. №

Формат А0

План подвала на отм. -3.480

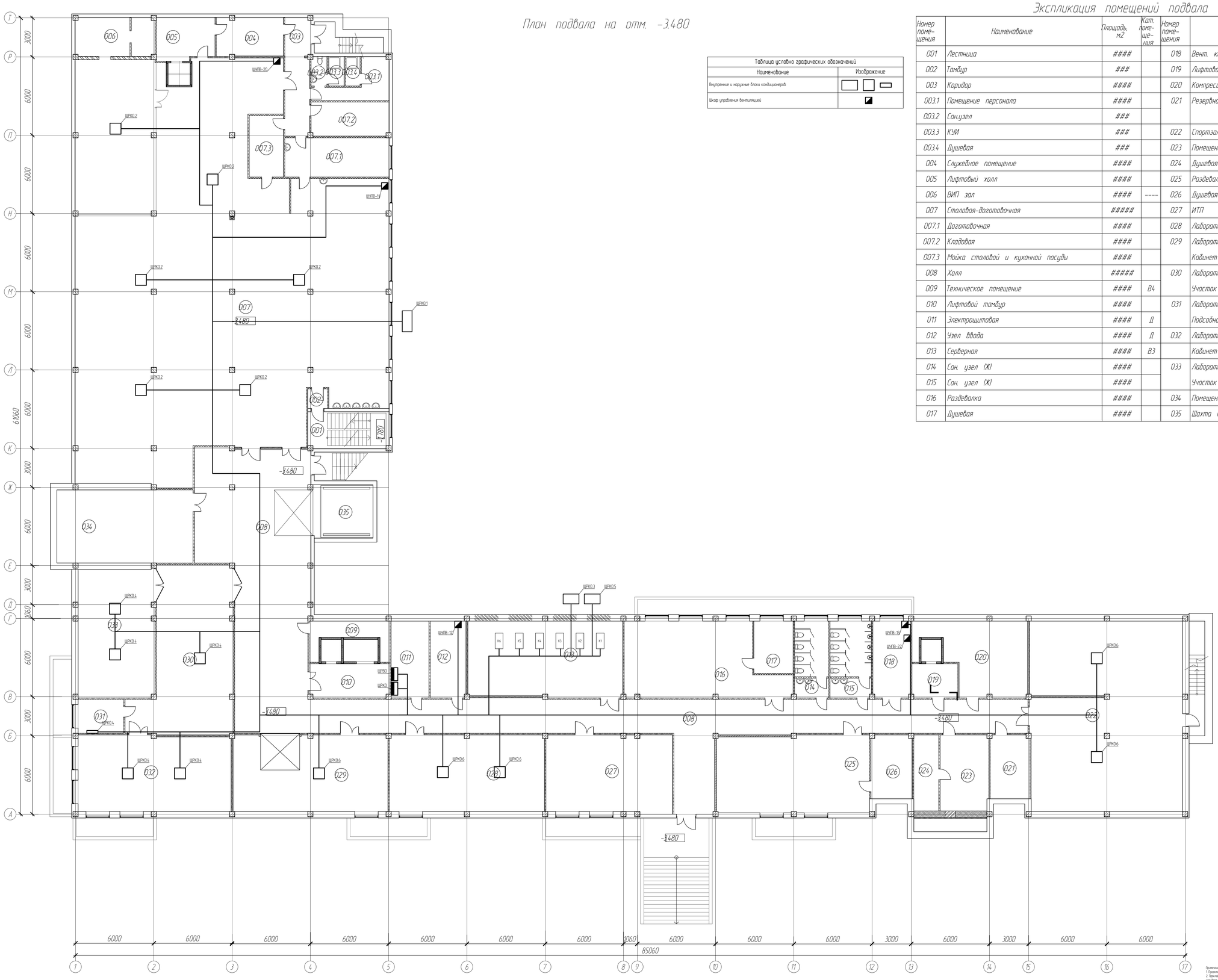

Таблица условно графических обозначений

Наименование	Изображение
Внутренние и наружные блоки кондиционеров	
Шкаф управления вентиляцией	

Экспликация помещений подвала

Номер помещения	Наименование	Площадь, м2	Кат. помещения	Номер помещения	Наименование	Площадь, м2	Кат. помещения
001	Лестница	####		018	Вент. камера	####	Д
002	Тамбур	###		019	Лифтовой тамбур	###	
003	Коридор	####		020	Компрессорная	####	----
003.1	Помещение персонала	####		021	Резервное помещение	####	
003.2	Санузел	###					
003.3	КУИ	###		022	Спортзал	#####	
003.4	Душевая	###		023	Помещение персонала обслуживания АО КИП	####	
004	Служебное помещение	####		024	Душевая	####	
005	Лифтовый холл	####		025	Раздевалка	####	
006	ВИП зал	####	----	026	Душевая	####	
007	Столовая-доготовочная	#####		027	ИТП	####	Д
007.1	Доготовочная	####		028	Лаборатория декарбонизации	####	Д
007.2	Кладовая	####		029	Лаборатория перспективных материалов.	####	Д
007.3	Мойка столовой и кухонной посуды	####			Кабинет микроскопии		
008	Холл	#####		030	Лаборатория перспективных материалов.	####	Д
009	Техническое помещение	####	В4		Участок физтех. испытаний		
010	Лифтовой тамбур	####		031	Лаборатория перспективных материалов.	###	В3
011	Электрощитовая	####	Д		Подсобное помещение		
012	Узел ввода	####	Д	032	Лаборатория перспективных материалов.	####	
013	Серверная	####	В3		Кабинет спектрометрии		
014	Сан. узел (Ж)	####		033	Лаборатория перспективных материалов. Мех.	####	Д
015	Сан. узел (Ж)	####			Участок		
016	Раздевалка	####		034	Помещение поломоечной машины	####	Д
017	Душевая	####		035	Шахта погрузчика	####	

Примечания
1. Проектом предусмотрено подключение систем вентиляции и кондиционирования к электрической сети.
2. Проектом кабельные линии выполнить: В коридорах 5 электрощитовой и спортзала-доготовочной 5 кабельном лотке; В помещениях бне коридоров 5 трубах гофрированных за потолком; В трубах гофрированных в штробах 5 стенах; 5 трубах гофрированных 5 сборных перегородках стен.
3. Проходы кабельных линий через стены выполнить 5 огнезком труб. Места прохода заделать качественной проходки.
4. Проектом предусмотрено отключение систем кондиционирования при пожаре по сигналу эт системы пожарной сигнализации. Отключение систем вентиляции при пожаре 5 данном проекте не предусмотрено, отключение выполнено 5 шкафах управления вентиляционными системы 5 рамках автоматизации инженерных систем.

Изм.	Кол.уч.	Лист	№док.	Подп.	Дата	ПП-0680/1-ИОС12	
Разработал		Еремеев				РТ, г.Набережные Челны, промышленно-коммунальная зона ул. Техническая	
Н.контр.		Асадуллин				Промышленный технопарк «Олимп» Этап 1. Научно-административная зона	Стадия: П; Лист: 205; Листов:
ГИП		Асадуллин				План расположения оборудования вентиляции и кондиционирования с прокладкой электрических групповых сетей 5 подвале	PARALLAX поволжье

Согласовано

Инв. № подл. | Подп. и дата | Взам. инв. №

Формат А0

План 1-го этажа на отм. +0.080

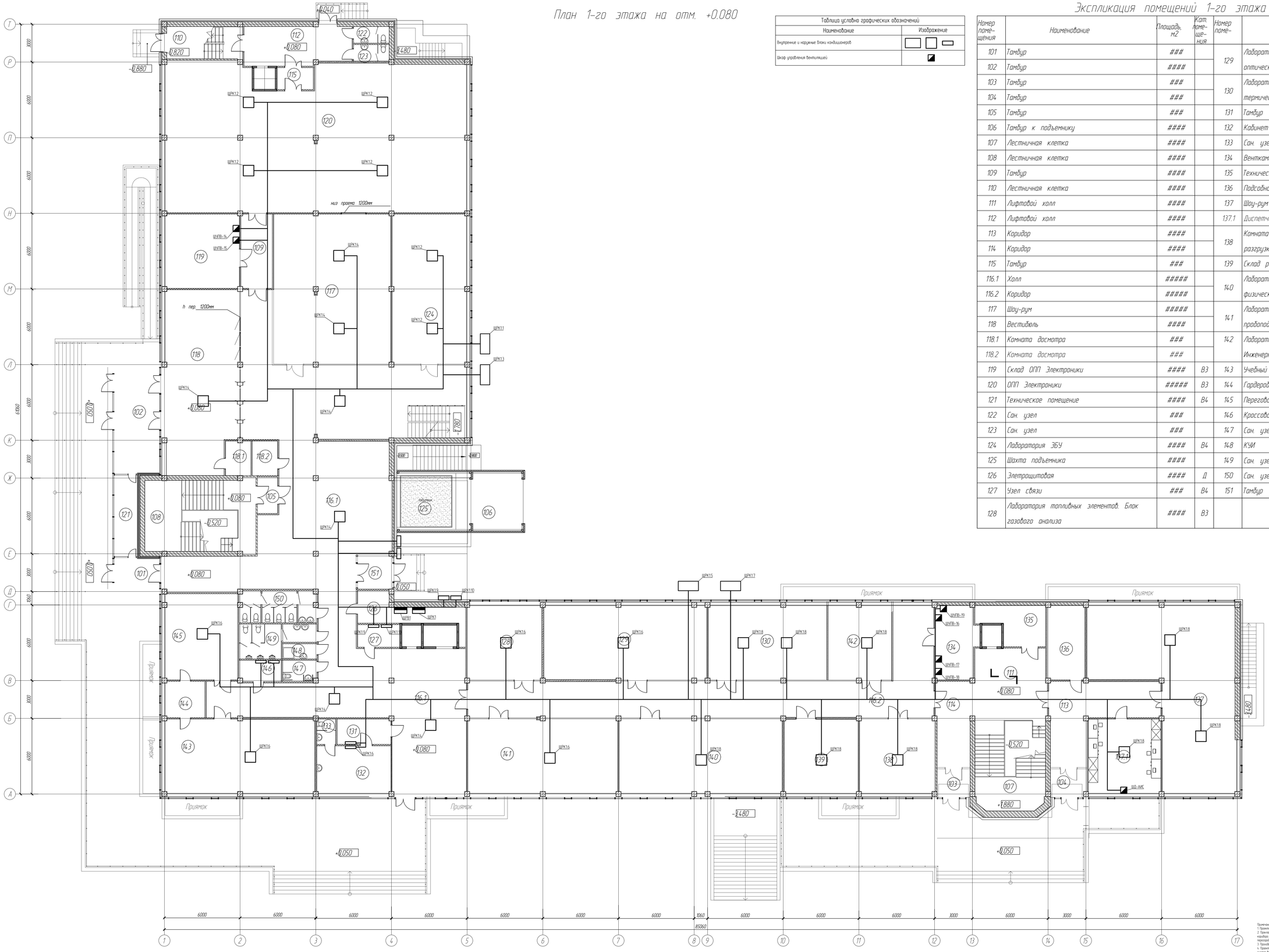

Таблица условно графических обозначений

Наименование	Изображение
Внутренние и наружные блоки кондиционеров	
Шкаф управления вентиляцией	

Экспликация помещений 1-го этажа

Номер помещения	Наименование	Площадь, м2	Кат. помещения	Номер помещения	Наименование	Площадь, м2	Кат. помещения
101	Тамбур	###		129	Лаборатория топливных элементов. Блок оптического и рентгеновского анализа	####	В3
102	Тамбур	####					
103	Тамбур	###		130	Лаборатория топливных элементов. Блок термического анализа	####	В3
104	Тамбур	###					
105	Тамбур	###		131	Тамбур	###	
106	Тамбур к подъемнику	####		132	Кабинет врача	####	
107	Лестничная клетка	####		133	Сан. узел	###	
108	Лестничная клетка	####		134	Венткамера	####	Д
109	Тамбур	####		135	Техническое помещение	####	В4
110	Лестничная клетка	####		136	Подсобное помещение	####	В3
111	Лифтовой холл	####		137	Шоу-рум	#####	
112	Лифтовой холл	####		137.1	Диспетчерская	####	
113	Коридор	####		138	Комната приема пищи и психоэмоциональной разгрузки	####	
114	Коридор	####					
115	Тамбур	###		139	Склад реактивов и посуды	####	В3
116.1	Холл	#####		140	Лаборатория топливных элементов. Блок физического и электрохимического анализа	####	В3
116.2	Коридор	#####					
117	Шоу-рум	#####		141	Лаборатория топливных элементов. Блок пробоподготовки	####	В3
118	Вестибюль	####					
118.1	Комната досмотра	###		142	Лаборатория топливных элементов. Инженерная	####	В3
118.2	Комната досмотра	###					
119	Склад ОПП Электроники	####	В3	143	Учебный класс	####	
120	ОПП Электроники	#####	В3	144	Гардероб	###	
121	Техническое помещение	####	В4	145	Переговорная	####	
122	Сан. узел	###		146	Кроссовая	###	В4
123	Сан. узел	###		147	Сан. узел (универсальный)	###	
124	Лаборатория ЭБУ	####	В4	148	КУИ	###	
125	Шахта подъемника	####		149	Сан. узел (М)	####	
126	Электрощитовая	####	Д	150	Сан. узел (Ж)	####	
127	Узел связи	###	В4	151	Тамбур	###	
128	Лаборатория топливных элементов. Блок газового анализа	####	В3				

Примечания
1. Проектом предусмотрено подключение систем вентиляции и кондиционирования к электрической сети.
2. Прокладку кабельных линий выполнить: в коридорах: в электрощитовой и столовой-позаготовочной: в кабельном лотке; в помещениях: бне коридоров: в трубах скрытой прокладки за потолком; в трубах скрытой прокладки за штробой в стенах; в трубах скрытой прокладки в сборных перегородках стен.
3. Прокладку кабельных линий через стены выполнить в отрезках труб. Место прохода уплотнить самостоятельно прокладку.
4. Проектом предусмотрено отключение систем кондиционирования при пожаре по сигналу от системы пожарной сигнализации. Отключение систем вентиляции при пожаре в Данном проекте не предусмотрено, отключение выполнено в: шкафах управления вентиляционными системами в разделе автоматизации инженерных систем

Изм.	Кол.уч.	Лист	№док.	Подп.	Дата	ПП-0680/1-ИОС12	
Разработал		Ергков				РТ, г.Набережные Челны, промышленно-коммунальная зона ул. Техническая	
Н.контр		Асадуллин				Промышленный технопарк «Элемент» Этап 1. Научно-административное здание	Стадия: П; Лист: 206; Листов:
ГИП		Асадуллин				План расположения оборудования вентиляции и кондиционирования с прокладкой электрической сети на 1 этаже	PARALLAX полезные

Согласовано

Инв. № подл. | Подп. и дата | Взам. инв. №

Формат А0

План 2-го этажа на отм. +3,680

Таблица условно графических обозначений	
Наименование	Изображение
Внутренние и наружные блоки кондиционеров	
Шкаф управления вентиляцией	

Экспликация помещений 2-го этажа

Номер помещения	Наименование	Площадь, м2	Кат. помещения
201	Лестничная клетка	####	
202	Лестничная клетка	####	
203	Лестничная клетка	####	
203.1	Тамбур	###	
204	Лифтовый холл	####	
205	Лифтовый холл	####	
206.1	Коридор	#####	
206.2	Коридор	#####	
206.3	Коридор	####	
207	Венткамера	####	Д
208	Комната отдыха и приема пищи	####	
209	Офис РСиС	#####	
210	Венткамера	####	Д
211	Офис РСиС	#####	
212	Гардероб	####	
213	Гардероб	####	
214	Узел связи КИП	####	В4
215	Венткамера	####	Д
216	Электрощитовая	####	Д
217	Офис РСиС	####	
218	Офис РСиС	#####	
219	Сан. узел (М)	###	
220	Сан. узел (Ж)	###	
221	Венткамера	####	Д
222	Техническое помещение	####	В4
223	Офис РСиС	####	
224	Офис РСиС	####	
225	Офис РСиС	####	
226	Офис РСиС	####	
227	Комната психоэмоциональной разгрузки	####	
228	Гардероб	####	
229	Гардероб	####	
230	Офис РСиС	#####	
231	Кабинет ЭГД	####	
232	Кухня	####	
233	Сан. узел	###	
234	Офис РСиС	####	
235	Кроссовая	####	В4
236	КУИ	###	В4
237	Сан. узел (М)	####	
238	Сан. узел (Ж)	####	

Примечания
1. Проектом предусмотрено подключение систем вентиляции и кондиционирования к электрической сети.
2. Прокладку кабельных линий выполнить в гофротрубе, в электрошкафах и слаботочных помещениях в кабельном канале, в помещениях 3го коридора в трубах гофрированных по потолкам, в трубах гофрированных в штробах в стенах, в трубах гофрированных в сборных перекрытиях этаж.
3. Проходы кабельных линий через стены выполнить в огнезащ. труб. Места прохода заделать самозатухающей проволокой.
4. Проектом предусмотрено отключение систем кондиционирования при пожаре по сигналу от системы пожарной сигнализации. Отключение систем вентиляции при пожаре в данном проекте не предусмотрено, отключение выполнено в шкафах управления вентиляционными системы в рамках автоматизации инженерных систем.

							ПП-0680/1-ИОС12
							РТ, г.Набережные Челны, промышленно-коммунальная зона ул. Техническая
Изм.	Кол.уч.	Лист	№док.	Подп.	Дата		
Разработал		Сухов				Промышленный технопарк «Олимп» Этап 1. Научно-административное здание	Стадия: П; Лист: 207; Листов:
Н.контр.		Асадуллин					
ГИП		Асадуллин				План расположения оборудования вентиляции и кондиционирования с прокладкой электрической сети на 2 этаже	PARALLAX повторные

Согласовано

Взам. инв. №

Подп. и дата

Инв. № подл.

Формат А0

План 3-го этажа на отм. +6.980

Таблица условно графических обозначений	
Наименование	Изображение
Внутренние и наружные блоки кондиционеров	
Шкаф управления вентиляцией	

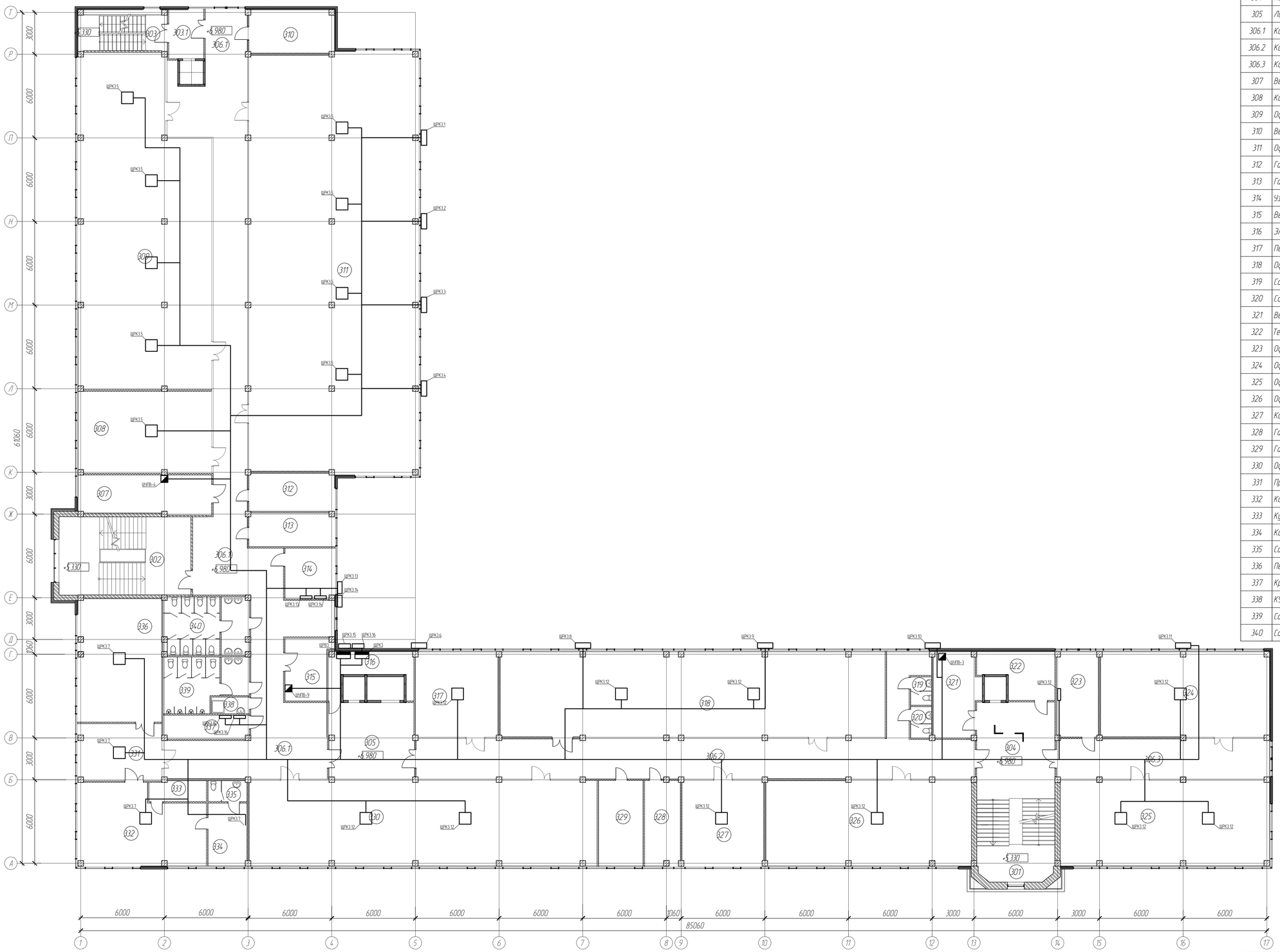

Экспликация помещений 3-го этажа

Номер помещения	Наименование	Площадь, м2	Кат. помещения
301	Лестничная клетка	####	
302	Лестничная клетка	####	
303	Лестничная клетка	####	
303.1	Тамбур	###	
304	Лифтовый холл	####	
305	Лифтовый холл	####	
306.1	Коридор	#####	
306.2	Коридор	#####	
306.3	Коридор	####	
307	Венткамера	####	Д
308	Комната отдыха и приема пищи	####	
309	Офис РСиС	#####	
310	Венткамера	####	Д
311	Офис РСиС	#####	
312	Гардероб	####	
313	Гардероб	####	
314	Узел связи	####	В4
315	Венткамера	####	Д
316	Электрощитовая	####	Д
317	Переговорная	####	
318	Офис РСиС	#####	
319	Сан. узел (М)	###	
320	Сан. узел (Ж)	###	
321	Венткамера	####	Д
322	Техническое помещение	####	В4
323	Офис	####	
324	Офис РСиС	####	
325	Офис РСиС	####	
326	Офис РСиС	####	
327	Комната психоэмоциональной разгрузки	####	
328	Гардероб	####	
329	Гардероб	####	
330	Офис РСиС	#####	
331	Приемная	####	
332	Кабинет директора	####	
333	Кухня	###	
334	Комната отдыха	####	
335	Сан. узел	###	
336	Переговорная	####	
337	Кроссовая	####	В4
338	КУИ	###	В4
339	Сан. узел (М)	####	
340	Сан. узел (Ж)	####	

Примечания
1. Проектом предусмотрено подключение систем вентиляции и кондиционирования к электрической сети.
2. Прокладку кабельных линий выполнить: В коридорах: В электрошкафах и слаботочных шкафах в кабельном канале; В помещениях: Вне коридоров: В трубах скрытой прокладки за потолком; В трубах скрытой прокладки в штробах В стенах; В трубах скрытой прокладки В сборных перегородках.
Прокладку кабельных линий через стены выполнить В запрессах труб. Место прохода заделать самогасящим герметиком.
3. Проектом предусмотрено отключение систем кондиционирования при пожаре по сигналу от системы пожарной сигнализации. Отключение системы вентиляции при пожаре В данном проекте не предусмотрено, отключение выполнено В шкафах управления вентиляционными системы В составе автоматизации инженерных систем.

Изм.	Кол.уч.	Лист	№док.	Подп.	Дата	ПП-0680/1-ИОС12	
Разработал		Ергков				РТ, г.Набережные Челны, промышленно-коммунальная зона ул. Технической	
Н.контр.		Асадуллин				Промышленный технопарк «Олимп» Этап 1. Научно-административное здание	Стадия: П; Лист: 208; Листов:
ГИП		Асадуллин				План расположения оборудования вентиляции с кондиционерами и прокладки электрической сети на 3 этаже	PARALLAX ПОВОЛЖЬЕ

Согласовано

Инв. № подл. | Подп. и дата | Взам. инв. №

Формат А0

План 4-го этажа на отм. +10.280

Таблица условно графических обозначений	
Наименование	Изображение
Внутренние и наружные блоки кондиционеров	
Шкаф управления вентиляцией	

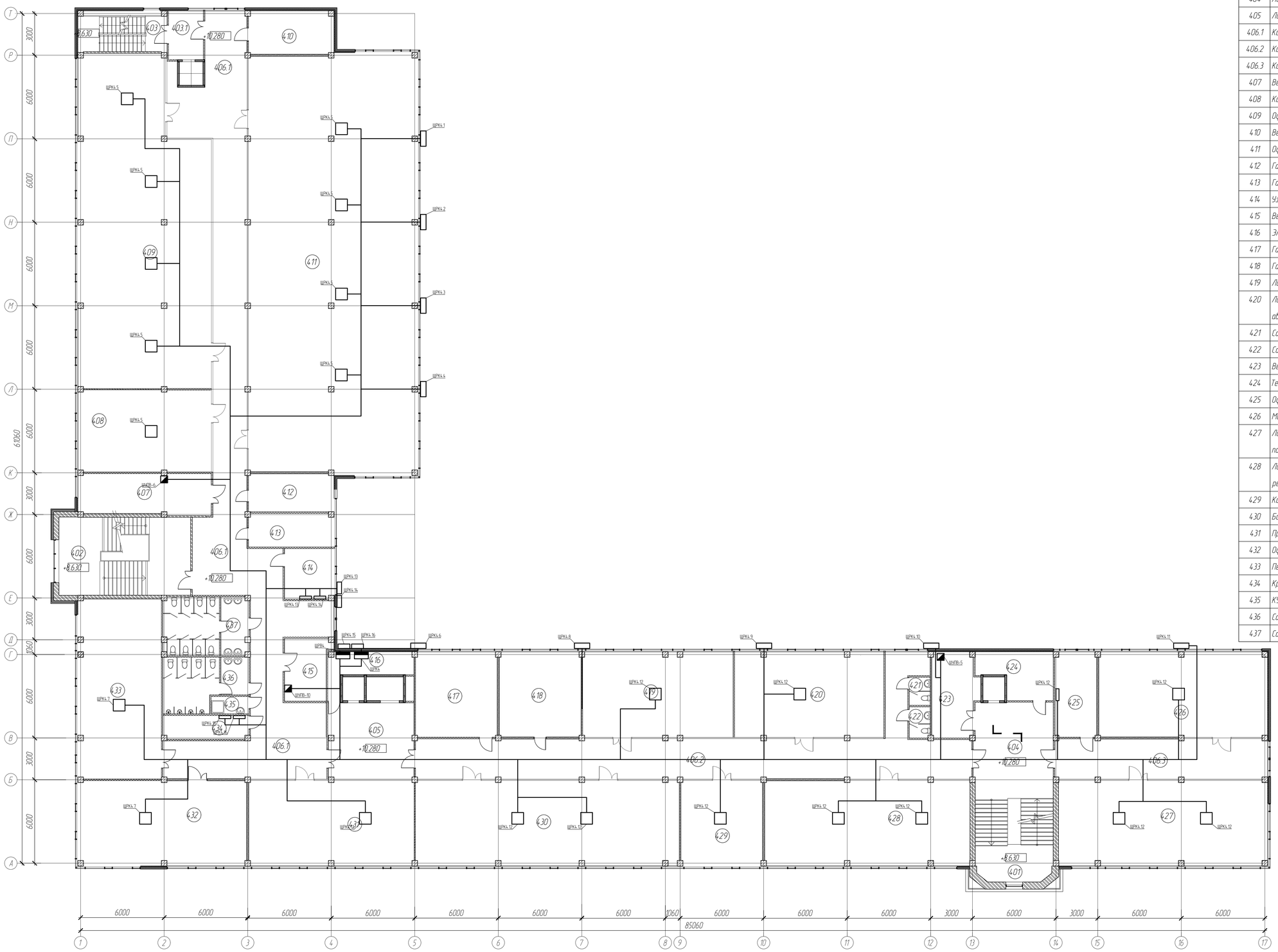

Экспликация помещений 4-го этажа

Номер помещения	Наименование	Площадь, м2	Кат. помещения
401	Лестничная клетка	####	
402	Лестничная клетка	####	
403	Лестничная клетка	####	
403.1	Тамбур	###	
404	Лифтовый холл	####	
405	Лифтовый холл	####	
406.1	Коридор	#####	
406.2	Коридор	#####	
406.3	Коридор	###	
407	Венткамера	####	Д
408	Комната отдыха и приема пищи	####	
409	Офис РСиС	#####	
410	Венткамера	####	Д
411	Офис РСиС	#####	
412	Гардероб	####	
413	Гардероб	####	
414	Узел связи	####	В4
415	Вент. камера	####	Д
416	Электрощитовая	####	Д
417	Гардероб	####	
418	Гардероб	####	
419	Лаборатория больших данных	####	
420	Лаборатория эксперементального автомобилестроения	####	
421	Сан. узел (М)	###	
422	Сан. узел (Ж)	###	
423	Вент. камера	####	Д
424	Техническое помещение	####	В4
425	Офис	####	
426	Малый проектный офис	####	
427	Лаборатория инфотейтмент систем и подключенных автомобилей	####	Д
428	Лаборатория технологий расширенной реальности промышленных процессов	####	Д
429	Комната психоэмоциональной разгрузки	####	
430	Большая проектная комната	#####	
431	Проектный офис	####	
432	Офис РСиС	####	
433	Переговорная	####	
434	Кроссовая	####	В4
435	КУИ	###	В4
436	Сан. узел (М)	####	
437	Сан. узел (Ж)	####	

Примечания
1. Проектом предусмотрено подключение систем вентиляции и кондиционирования к электрической сети.
2. Прокладку кабельных линий выполнить: в коридорах, в электрощитовой, в слаботочно-диспетчерской в кабельном канале, в помещениях бне коридоров, в трубах открытыми: за потолком, в трубах скрытыми: в штробах в стенах, в трубах скрытыми: в сборных перегородках стен.
3. Прокладка кабельных линий через стены выполнить в огнезащитных трубах. Места прохода заделать сертифицированными проходками.
4. Проектом предусмотрено отключение систем кондиционирования при пожаре по сигналу от системы пожарной сигнализации. Отключение систем вентиляции при пожаре в данном проекте не предусмотрено, отключение выполнено в шкафах управления вентиляционными системы в разделе автоматизации инженерных систем

Изм.	Кол.уч.	Лист	№док.	Подп.	Дата	ПП-0680/1-ИОС12	
Разработал		Ерков				РТ, г.Набережные Челны, промышленно-коммунальная зона ул. Техническая	
Н.контр		Асадуллин				Промышленный технопарк «Кама» Этап 1. Научно-административное здание	Стадия: П; Лист: 209; Листов:
ГИП		Асадуллин				План расположения оборудования вентиляции и кондиционирования с проекцией электрической сущности сети на 4 этаже	PARALLAX ПОВОЛЖЬЕ

Согласовано
Взам. инв. №
Подп. и дата
Инв. № подл.

Формат А0

План 5-го этажа на отм. +13.580

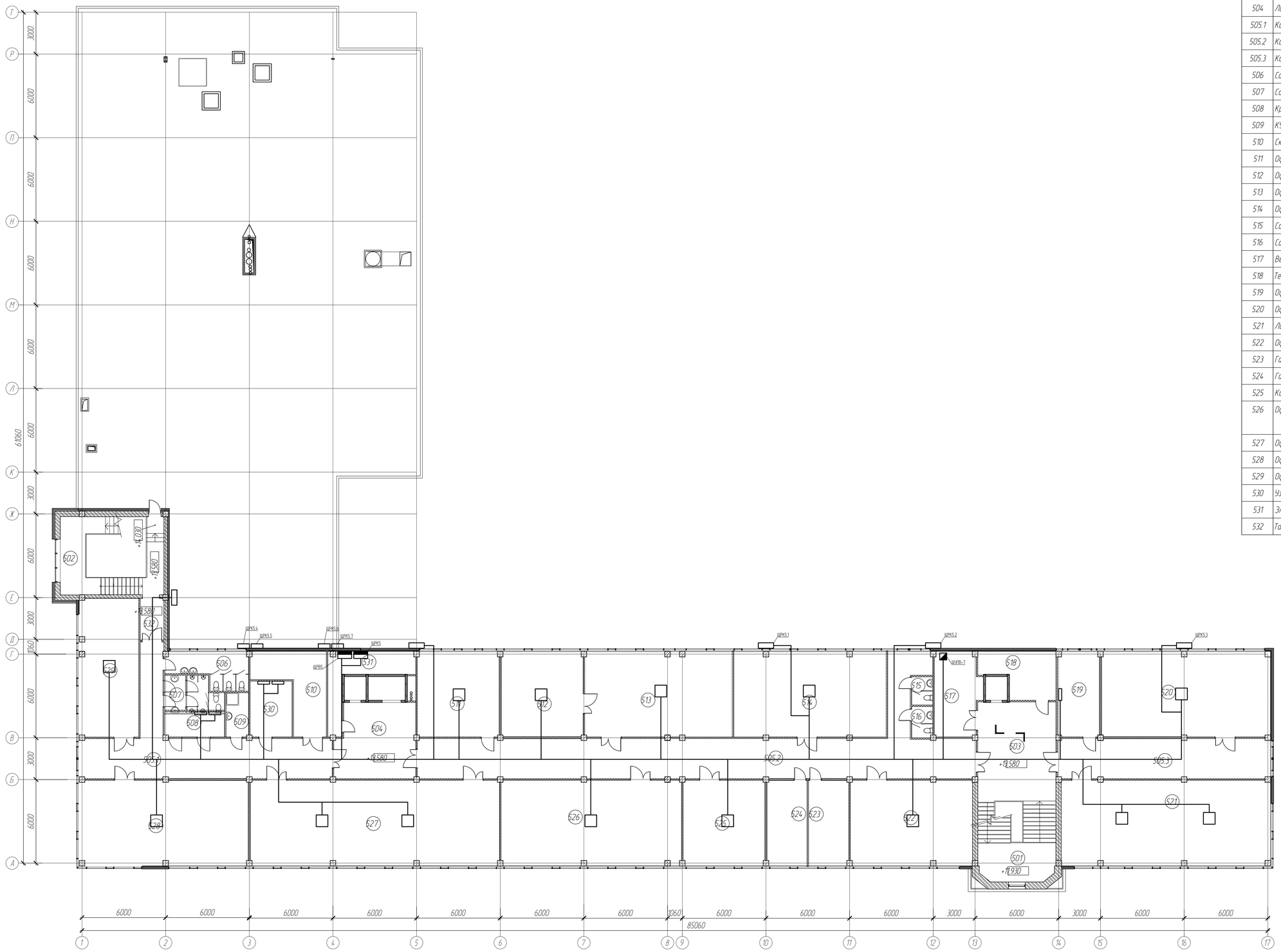

Таблица условно графических обозначений

Наименование	Изображение
Внутренние и наружные блоки кондиционеров	
Шкаф управления вентиляцией	

Экспликация помещений 5-го этажа

Номер помещения	Наименование	Площадь, м2	Кат. помещения
501	Лестничная клетка	####	
502	Лестничная клетка	####	
503	Лифтовый холл	####	
504	Лифтовый холл	####	
505.1	Коридор	####	
505.2	Коридор	#####	
505.3	Коридор	####	
506	Сан. узел (Ж)	####	
507	Сан. узел (М)	####	
508	Кроссовая	###	В4
509	КУИ	###	В4
510	Склад	####	В2
511	Офис	####	
512	Офис	####	
513	Офис	####	
514	Офис	####	
515	Сан. узел (М)	###	
516	Сан. узел (Ж)	###	
517	Вент. камера	####	Д
518	Техническое помещение	####	В3
519	Офис	####	
520	Офис	####	
521	Лаборатория вычислительного дизайна	####	
522	Офис	####	
523	Гардероб	####	
524	Гардероб	####	
525	Комната приема пищи	####	
526	Офис	####	В3
527	Офис	#####	
528	Офис	####	
529	Офис	####	
530	Узел связи	####	
531	Электрощитовая	####	Д
532	Тамбур	###	

Примечания
1. Проектом предусмотрено подключение систем вентиляции и кондиционирования к электрической сети.
2. Прокладку кабельных линий выполнить: в коридоре 5 электрощитовой и столовой-доготовочной в кабельном канале, в помещениях 5го корпуса в трубах гофрированных за потолком, в трубах гофрированных в штробах в стенах, в трубах гофрированных в сборных перегородках стен.
3. Проходы кабельных линий через стены выполнить в огнезах труб. После прохода заделать самогасящих прокладкой.
4. Проектом предусмотрено отключение систем кондиционирования при пожаре по сигналу от системы пожарной сигнализации. Отключение систем вентиляции при пожаре в данном проекте не предусмотрено, отключение выполнено в шкафах управления вентиляционными системы в разделе автоматизации инженерных систем

						ПП-0680/1-ИОС12	
Изм.	Кол.уч.	Лист	№док.	Подп.	Дата	РТ, г.Набережные Челны, промышленно-коммунальная зона ул. Технической	
Разработал		Ергов				Промышленный технопарк «Элемент» Этап 1. Научно-административное здание	Стадия: П; Лист: 210; Листов:
Н.контр.		Асадуллин					
ГИП		Асадуллин				План расположения оборудования вентиляции и кондиционирования и прокладки электрических групповых сети на 5 этаже	PARALLAX ПОВОЛЖЬЕ

Согласовано

Взам. инв. №

Подп. и дата

Инв. № подл.

Формат А0

План подвала на отм. -3.480

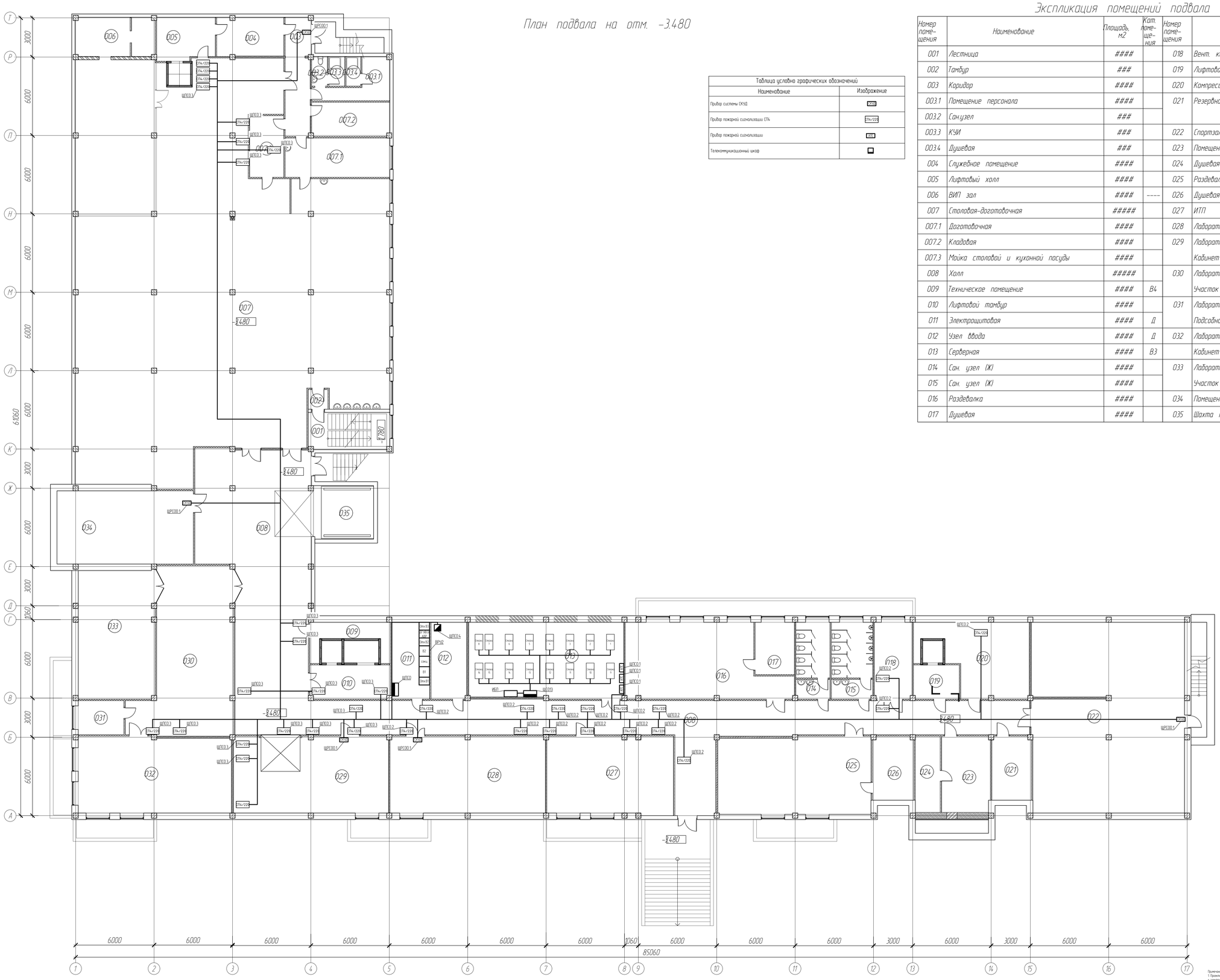

Таблица условно графических обозначений	
Наименование	Изображение
Прибор системы СКУД	СКУД
Прибор пожарной сигнализации СПЧ	СПЧ/220
Прибор пожарной сигнализации	АПС
Телекоммуникационный шкаф	

Экспликация помещений подвала

Номер помещения	Наименование	Площадь, м2	Кат. помещения	Номер помещения	Наименование	Площадь, м2	Кат. помещения
001	Лестница	####		018	Вент. камера	####	Д
002	Тамбур	###		019	Лифтовой тамбур	###	
003	Коридор	####		020	Компрессорная	####	----
003.1	Помещение персонала	####		021	Резервное помещение	####	
003.2	Сан.узел	###					
003.3	КУИ	###		022	Спортзал	#####	
003.4	Душевая	###		023	Помещение персонала обслуживания АО КИП	####	
004	Служебное помещение	####		024	Душевая	####	
005	Лифтовый холл	####		025	Раздевалка	####	
006	ВИП зал	####	----	026	Душевая	####	
007	Столовая-доготовочная	#####		027	ИТП	####	Д
007.1	Доготовочная	####		028	Лаборатория декарбонизации	####	Д
007.2	Кладовая	####		029	Лаборатория перспективных материалов.	####	Д
007.3	Мойка столовой и кухонной посуды	####			Кабинет микроскопии		
008	Холл	#####		030	Лаборатория перспективных материалов.	####	Д
009	Техническое помещение	####	В4		Участок физтех. испытаний		
010	Лифтовой тамбур	####		031	Лаборатория перспективных материалов.	###	В3
011	Электрощитовая	####	Д		Подсобное помещение		
012	Узел ввода	####	Д	032	Лаборатория перспективных материалов.	####	
013	Серверная	####	В3		Кабинет спектрометрии		
014	Сан. узел (Ж)	####		033	Лаборатория перспективных материалов. Мех.	####	Д
015	Сан. узел (Ж)	####			Участок		
016	Раздевалка	####		034	Помещение поломоечной машины	####	Д
017	Душевая	####		035	Шахта погрузчика	####	

Примечания
1. Проектом предусмотрена подключение систем технических средств охраны, слаботочного оборудования и системы пожарной сигнализации к электрической сети.
2. Прокладку кабельных линий выполнить: в кладовых, в электрощитовой и слаботочно-диспетчерской в кабельном лотке, в помещениях 1-ые кладовых в трубах гофрированных за потолком, в трубах гофрированных в штробах в стенах, в трубах гофрированных в сборных перегородках стен. Кабельные линии питания систем пожарной сигнализации выполнить самостоятельно.
3. Прокладка кабельных линий через стены выполнить в отрезках труб. Место прохода заделать самостоятельно проходки.
4. Кабельные линии питания систем пожарной сигнализации проложить отдельно от других кабельных линий.

						ПП-0680/1-ИОС12	
						РТ, г.Набережные Челны, промышленно-коммунальная зона ул. Техническая	
Изм.	Кол.уч.	Лист	№док.	Подп.	Дата		
Разработал		Сухов				Промышленный технопарк «Элемент» Этап 1. Научно-административное здание	Стадия: П; Лист: 211; Листов:
Н.контр.		Асадуллин					
ГИП		Асадуллин				План расположения оборудования систем связи, пожарной сигнализации и прокладки электрических групповых сетей 5 подвале	PARALLAX ПОВОЛЖЬЕ

Согласовано

Инв. № подл. | Подп. и дата | Взам. инв. №

Формат А0

План 1-го этажа на отм. +0.080

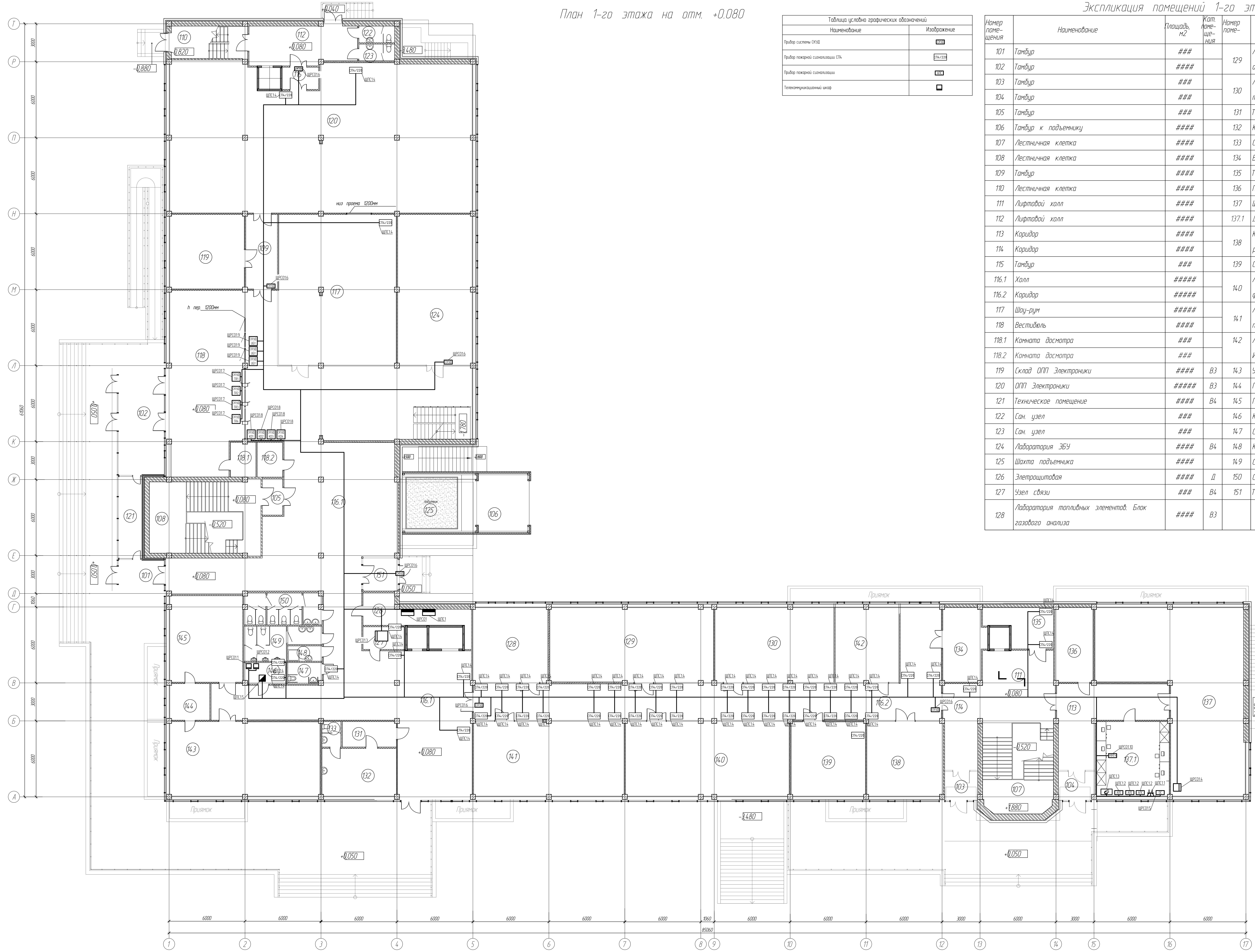

Таблица условно графических обозначений	
Наименование	Изображение
Прибор системы СКУД	СКУД
Прибор пожарной сигнализации СП4	СП4/220
Прибор пожарной сигнализации	АПС
Телекоммуникационный шкаф	

Экспликация помещений 1-го этажа

Номер поме-щения	Наименование	Площадь, м2	Кат. поме-ще-ния	Номер поме-	Наименование	Площадь, м2	Кат. поме-ще-
101	Тамбур	###		129	Лаборатория топливных элементов. Блок оптического и рентгеновского анализа	####	В3
102	Тамбур	####					
103	Тамбур	###		130	Лаборатория топливных элементов. Блок термического анализа	####	В3
104	Тамбур	###					
105	Тамбур	###		131	Тамбур	###	
106	Тамбур к подъемнику	####		132	Кабинет врача	####	
107	Лестничная клетка	####		133	Сан. узел	###	
108	Лестничная клетка	####		134	Венткамера	####	Д
109	Тамбур	####		135	Техническое помещение	####	В4
110	Лестничная клетка	####		136	Подсобное помещение	####	В3
111	Лифтовой холл	####		137	Шоу-рум	#####	
112	Лифтовой холл	####		137.1	Диспетчерская	####	
113	Коридор	####		138	Комната приема пищи и психоэмоциональной разгрузки	####	
114	Коридор	####					
115	Тамбур	###		139	Склад реактивов и посуды	####	В3
116.1	Холл	#####		140	Лаборатория топливных элементов. Блок физического и электрохимического анализа	####	В3
116.2	Коридор	#####					
117	Шоу-рум	#####		141	Лаборатория топливных элементов. Блок пробоподготовки	####	В3
118	Вестибюль	####					
118.1	Комната досмотра	###		142	Лаборатория топливных элементов. Инженерная	####	В3
118.2	Комната досмотра	###					
119	Склад ОПП Электроники	####	В3	143	Учебный класс	####	
120	ОПП Электроники	#####	В3	144	Гардероб	###	
121	Техническое помещение	####	В4	145	Переговорная	####	
122	Сан. узел	###		146	Кроссовая	###	В4
123	Сан. узел	###		147	Сан. узел (универсальный)	###	
124	Лаборатория ЭБУ	####	В4	148	КУИ	###	
125	Шахта подъемника	####		149	Сан. узел (М)	####	
126	Элетрощитовая	####	Д	150	Сан. узел (Ж)	####	
127	Узел связи	###	В4	151	Тамбур	###	
128	Лаборатория топливных элементов. Блок газового анализа	####	В3				

Примечания:
1. Проектом предусмотрено подключение систем технических средств охраны, слаботочного оборудования и системы пожарной сигнализации к электрической сети.
2. Прокладку кабельных линий выполнить: в коридоре, в электрощитовой и столовой-доготовочной в кабельном лотке; в помещениях вне коридора в трубах гофрированных за потолком, в трубах гофрированных в штробах в стенах, в трубах гофрированных в сборных перегородках стен. Кабельные линии питания систем пожарной сигнализации выполнить огнестойкими.
3. Проходы кабельных линий через стены выполнить в отрезках труб. Места прохода заделать огнестойкой проходкой.
4. Кабельные линии питания систем пожарной сигнализации проложить отдельно от других кабельных линий.

Согласовано

Взам. инв. №

Подп. и дата

Инв. № подл.

Изм.	Кол.уч.	Лист	№док	Подп.	Дата	ПП-0680/1-ИОС1.2			
						РТ, г.Набережные Челны, промышленно-коммунальная зона ул. Техническая			
Разработал		Ерхов				Промышленный технопарк «Олимп».. Этап 1. Научно-административное здание	Стадия	Лист	Листов
							П	212	
Н.контр		Асадуллин				План расположения оборудования систем связи, пожарной сигнализации и прокладки электрической групповой сети на 1 этаже	PARALLAX поволжье		
ГИП		Асадуллин							

Формат А0

План 2-го этажа на отм. +3,680

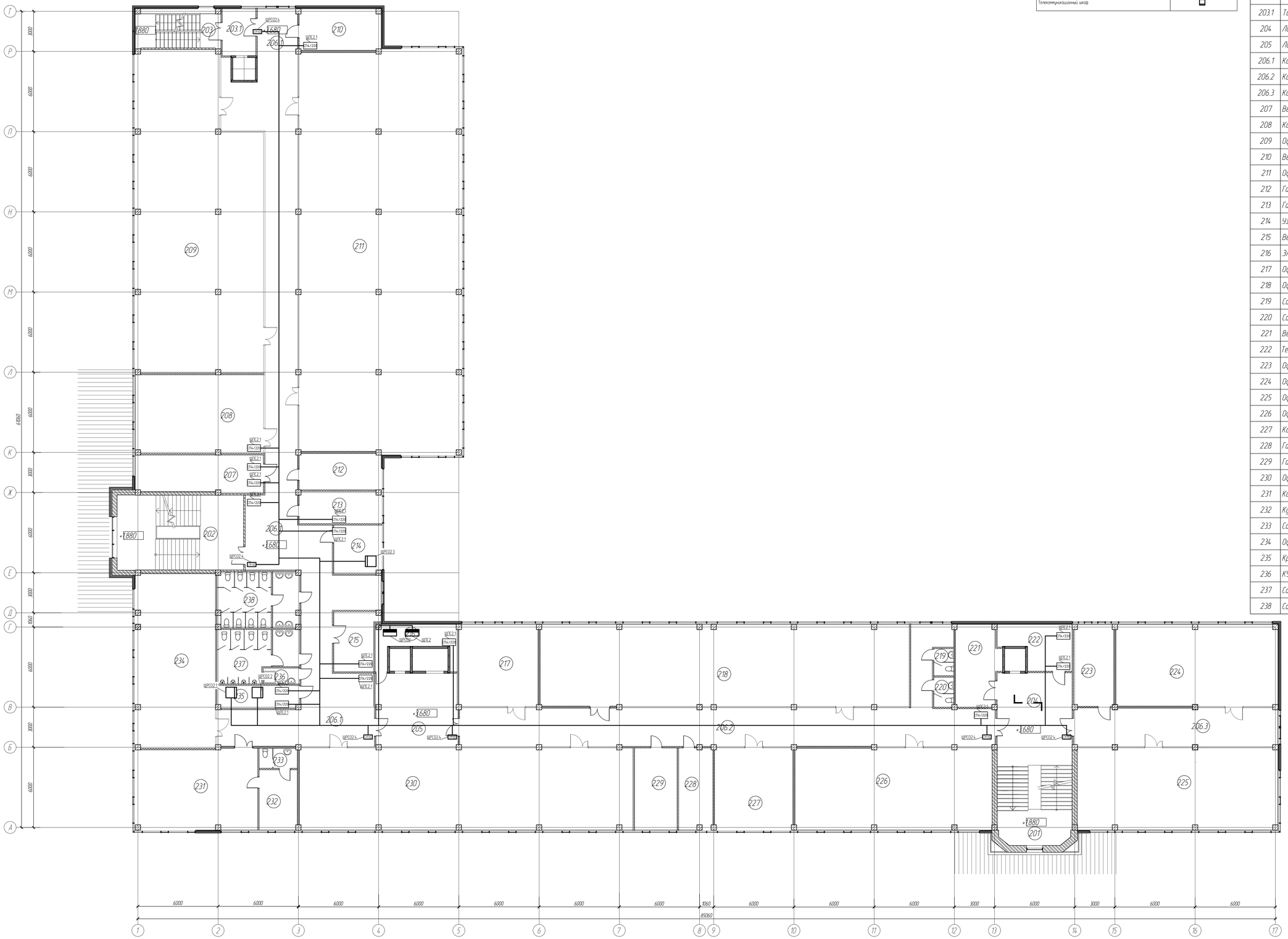

Таблица условно графических обозначений	
Наименование	Изображение
Прибор системы СКУД	УО
Прибор пожарной сигнализации СПЗ	ЭПл/22Б
Прибор пожарной сигнализации	ЩУ
Телекоммуникационный шкаф	

Экспликация помещений 2-го этажа

Номер помещения	Наименование	Площадь, м2	Кат. помещения
201	Лестничная клетка	####	
202	Лестничная клетка	####	
203	Лестничная клетка	####	
203.1	Тамбур	###	
204	Лифтовый холл	####	
205	Лифтовый холл	####	
206.1	Коридор	#####	
206.2	Коридор	#####	
206.3	Коридор	####	
207	Венткамера	####	Д
208	Комната отдыха и приема пищи	####	
209	Офис РСиС	#####	
210	Венткамера	####	Д
211	Офис РСиС	#####	
212	Гардероб	####	
213	Гардероб	####	
214	Узел связи КИП	####	В4
215	Венткамера	####	Д
216	Электрощитовая	####	Д
217	Офис РСиС	####	
218	Офис РСиС	#####	
219	Сан. узел (М)	###	
220	Сан. узел (Ж)	###	
221	Венткамера	####	Д
222	Техническое помещение	####	В4
223	Офис РСиС	####	
224	Офис РСиС	####	
225	Офис РСиС	####	
226	Офис РСиС	####	
227	Комната психоэмоциональной разгрузки	####	
228	Гардероб	####	
229	Гардероб	####	
230	Офис РСиС	#####	
231	Кабинет ЗГД	####	
232	Кухня	####	
233	Сан. узел	###	
234	Офис РСиС	####	
235	Кроссовая	####	В4
236	КУИ	###	В4
237	Сан. узел (М)	####	
238	Сан. узел (Ж)	####	

Примечания
1 Проектом предусмотрено подключение систем технических средств охраны, слаботочного оборудования и системы пожарной сигнализации к электрической сети.
2 Прокладку кабельных линий выполнить: в коридорах 5 электрощитовой и слаботочно-телекоммуникационных кабельных линиях в помещениях 5м; коридорах 5 подпол совмещенных со потолком, 5 подпол совмещенных 5 штробах 5 стенах, 5 подпол совмещенных 5 сборных перегородках стен. Кабельные линии питания систем пожарной сигнализации выполнить самостоятельно.
3 Проходы кабельных линий через стены выполнить 5 отдельных труб. Место прохода заделать самостоятельно проходки.
4 Кабельные линии питания систем пожарной сигнализации проложить отдельно от других кабельных линий.

							ПП-0680/1-ИОС12	
Изм.	Кол.уч.	Лист	№док.	Подп.	Дата		РТ, г.Набережные Челны, промышленно-коммунальная зона ул. Технической	
Разработал		Ермолов						
Инженер		Асадуллин					Промышленный технопарк «Олимп» Этап 1 Научно-административное здание	Стадия: П; Лист: 29; Листов:
ГИП		Асадуллин					План расположения оборудования систем связи, пожарной сигнализации и прокладки электрических групповых сетей на 2 этаже	PARALLAX поволжье

Согласовано

Взам. инв. №

Подп. и дата

Инв. № подл.

Формат А0

План 3-го этажа на отм. +6.980

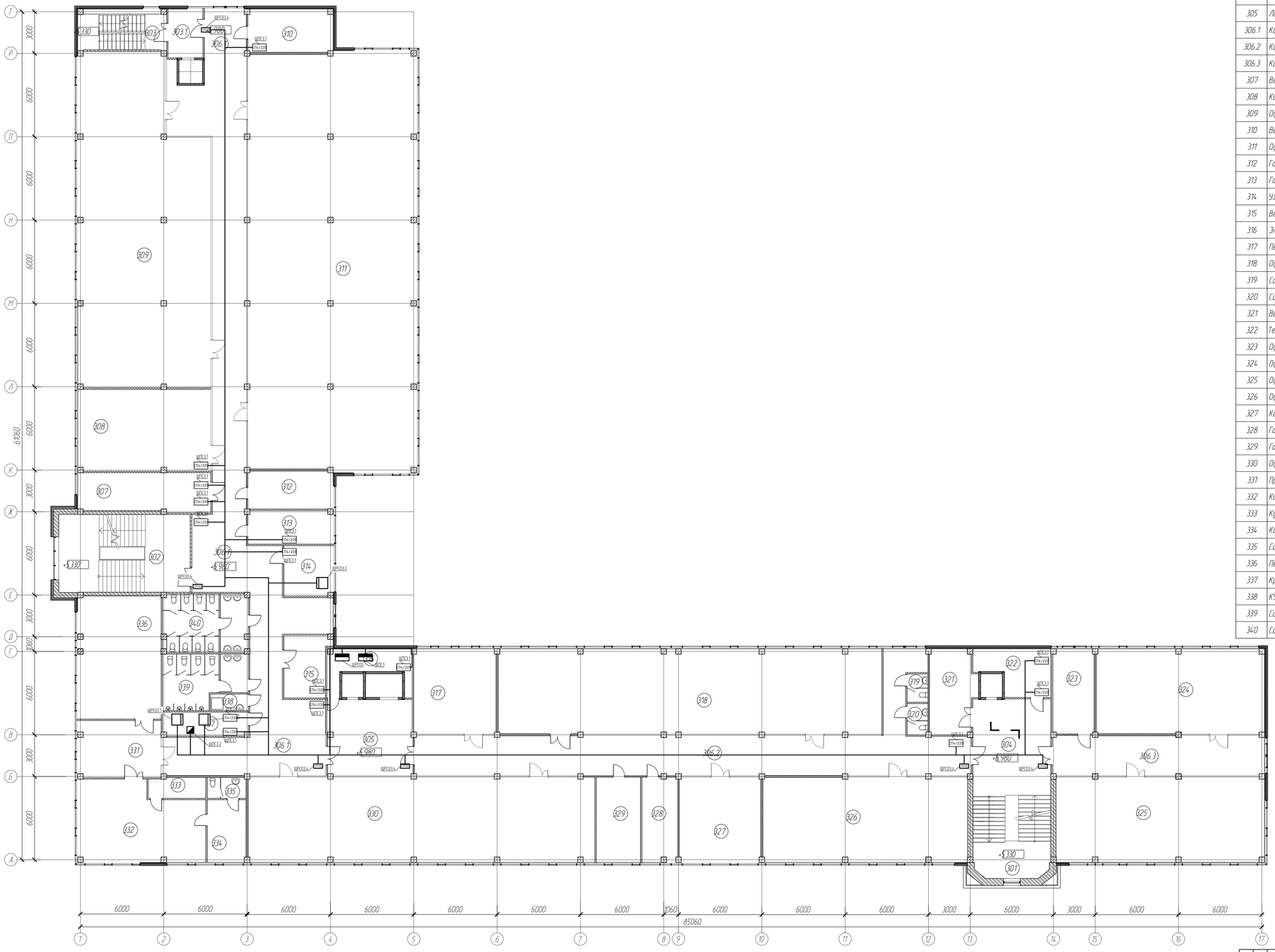

Таблица условно графических обозначений	
Наименование	Изображение
Прибор системы СКУД	УО1
Прибор пожарной сигнализации СПЗ	ГЗ4/220
Прибор пожарной сигнализации	ШС1
Телекоммуникационный шкаф	

Экспликация помещений 3-го этажа

Номер помещения	Наименование	Площадь, м2	Кат. помещения
301	Лестничная клетка	####	
302	Лестничная клетка	####	
303	Лестничная клетка	####	
303.1	Тамбур	###	
304	Лифтовый холл	####	
305	Лифтовый холл	####	
306.1	Коридор	#####	
306.2	Коридор	#####	
306.3	Коридор	####	
307	Венткамера	####	Д
308	Комната отдыха и приема пищи	####	
309	Офис РСиС	#####	
310	Венткамера	####	Д
311	Офис РСиС	#####	
312	Гардероб	####	
313	Гардероб	####	
314	Узел связи	####	В4
315	Венткамера	####	Д
316	Электрощитовая	####	Д
317	Переговорная	####	
318	Офис РСиС	#####	
319	Сан. узел (М)	###	
320	Сан. узел (Ж)	###	
321	Венткамера	####	Д
322	Техническое помещение	####	В4
323	Офис	####	
324	Офис РСиС	####	
325	Офис РСиС	####	
326	Офис РСиС	####	
327	Комната психоэмоциональной разгрузки	####	
328	Гардероб	####	
329	Гардероб	####	
330	Офис РСиС	#####	
331	Приемная	####	
332	Кабинет директора	####	
333	Кухня	###	
334	Комната отдыха	####	
335	Сан. узел	###	
336	Переговорная	####	
337	Кроссовая	####	В4
338	КУИ	###	В4
339	Сан. узел (М)	####	
340	Сан. узел (Ж)	####	

Примечания
1. Проектом предусмотрено подключение систем технических средств охраны, слаботочного оборудования и системы пожарной сигнализации к электрической сети.
2. Прокладку кабельных линий выполнить в коридоре 5 электрощитовой и слаботочной в кабельном лотке 5 помещением 6ис коридора 5 подъем коридорными за потолком, 5 подъем коридорными 5 шкафов 5 стенок, 5 подъем коридорными 5 сборных перегородках стен. Кабельные линии питания систем пожарной сигнализации выполнить самостоятельно.
3. Проходы кабельных линий через стены выполнить 5 отверстия труб. Места прохода заделать самостоятельно проходки.
4. Кабельные линии питания систем пожарной сигнализации проложить отдельно от других кабельных линий.

							ПП-0680/1-ИОС12	
							РТ, г.Набережные Челны, промышленно-коммунальная зона ул. Техническая	
Изм.	Кол.уч.	Лист	№док.	Подп.	Дата			
Разработал		Сулов					Промышленный технопарк «Олимп» Этап 1 Научно-административное здание	Стадия: П; Лист: 2%; Листов:
Н.контр.		Асадуллин						
ГИП		Асадуллин					План расположения оборудования систем связи, пожарной сигнализации и прокладки электрической групповой сети на 3 этаже	PARALLAX ПОЖАРНЫЕ

Согласовано

Инв. № подл. | Подп. и дата | Взам. инв. №

Формат А0

План 4-го этажа на отм. +10.280

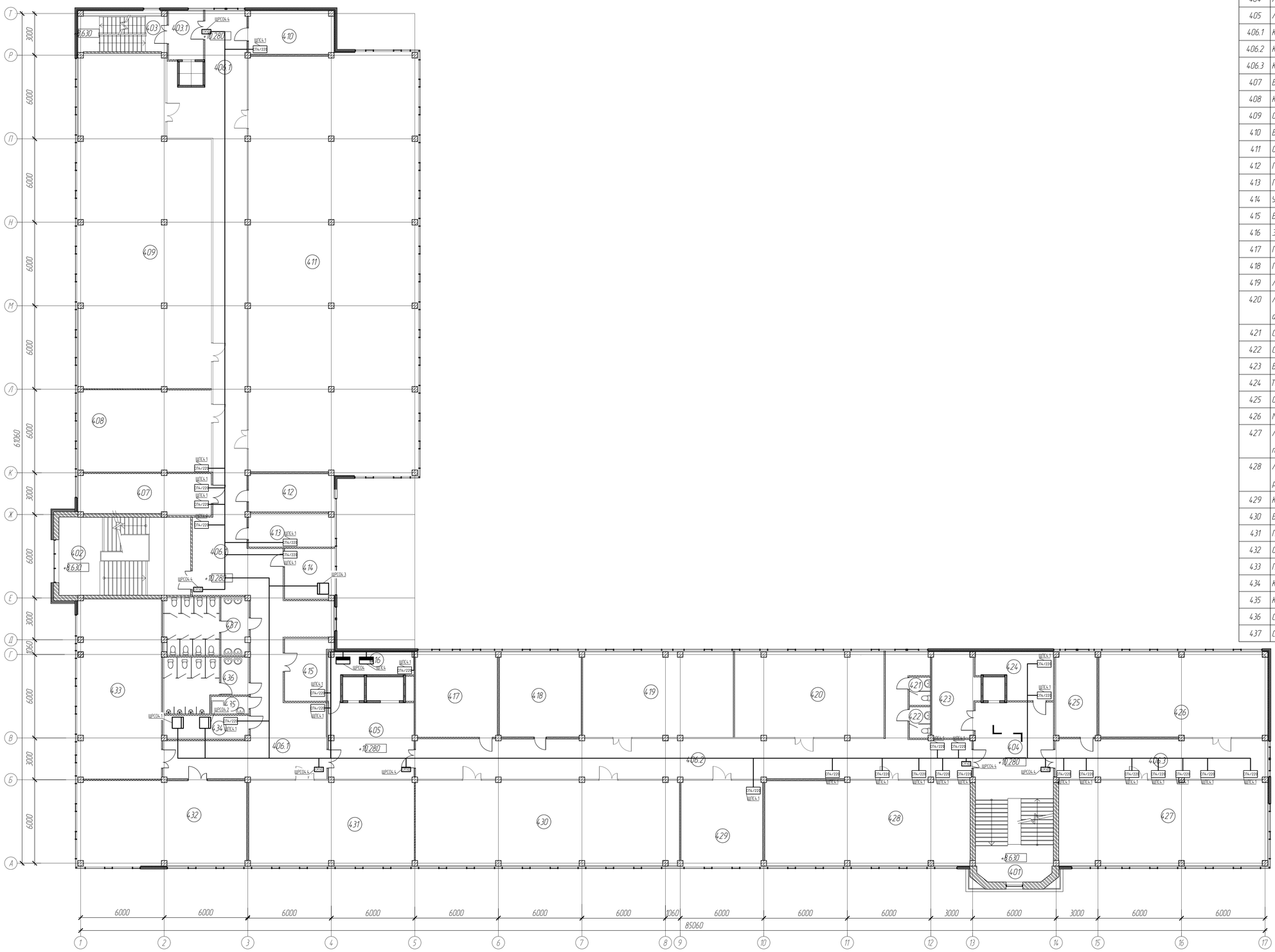

Таблица условно графических обозначений	
Наименование	Изображение
Прибор системы СКУД	СКУД
Прибор пожарной сигнализации СПЗ	ЭМ/220
Прибор пожарной сигнализации	ПЖ
Телекоммуникационный шкаф	

Экспликация помещений 4-го этажа

Номер помещения	Наименование	Площадь, м2	Кат. помещения
401	Лестничная клетка	####	
402	Лестничная клетка	####	
403	Лестничная клетка	####	
403.1	Тамбур	###	
404	Лифтовый холл	####	
405	Лифтовый холл	####	
406.1	Коридор	#####	
406.2	Коридор	#####	
406.3	Коридор	###	
407	Венткамера	####	Д
408	Комната отдыха и приема пищи	####	
409	Офис РСиС	#####	
410	Венткамера	####	Д
411	Офис РСиС	#####	
412	Гардероб	####	
413	Гардероб	####	
414	Узел связи	####	В4
415	Вент. камера	####	Д
416	Электрощитовая	####	Д
417	Гардероб	####	
418	Гардероб	####	
419	Лаборатория больших данных	####	
420	Лаборатория эксперементального автомобилестроения	####	
421	Сан. узел (М)	###	
422	Сан. узел (Ж)	###	
423	Вент. камера	####	Д
424	Техническое помещение	####	В4
425	Офис	####	
426	Малый проектный офис	####	
427	Лаборатория инфотейтмент систем и подключенных автомобилей	####	Д
428	Лаборатория технологий расширенной реальности промышленных процессов	####	Д
429	Комната психоэмоциональной разгрузки	####	
430	Большая проектная комната	#####	
431	Проектный офис	####	
432	Офис РСиС	####	
433	Переговорная	####	
434	Кроссовая	####	В4
435	КУИ	###	В4
436	Сан. узел (М)	####	
437	Сан. узел (Ж)	####	

Примечания
1. Проектом предусмотрено подключение систем технических средств охраны, слаботочного оборудования и системы пожарной сигнализации к электрической сети.
2. Прокладку кабельных линий выполнить: в коридорах: в электрощитовой и слаботочно-аппаратной в кабельном лотке; в помещениях: в коридорах: в трубах гофрированных за потолком; в трубах гофрированных в штробах в стенах; в трубах гофрированных в сборных перегородках стен. Кабельные линии питания систем пожарной сигнализации выполнить самостоятельно.
3. Проходы кабельных линий через стены выполнить в огнестойких зарубежных. Место прохода заделать самостоятельно противопожарной проходкой.
4. Кабельные линии питания систем пожарной сигнализации проложить отдельно от других кабельных линий.

Изм.	Кол.уч.	Лист	№док.	Подп.	Дата	ПП-0680/1-ИОС12	
Разработал		Ерков				РТ, г.Набережные Челны, промышленно-коммунальная зона ул. Техническая	
Н.контр		Асадуллин				Промышленный технопарк «Кварц» Этап 1. Научно-административное здание	Стадия: П; Лист: 25; Листов:
ГИП		Асадуллин				План расположения оборудования систем связи, пожарной сигнализации и прокладки электрических групповых сетей на 4 этаже	PARALLAX поволжье

Согласовано

Взам. инв. №

Подп. и дата

Инв. № подл.

Формат А0

План 5-го этажа на отм. +13.580

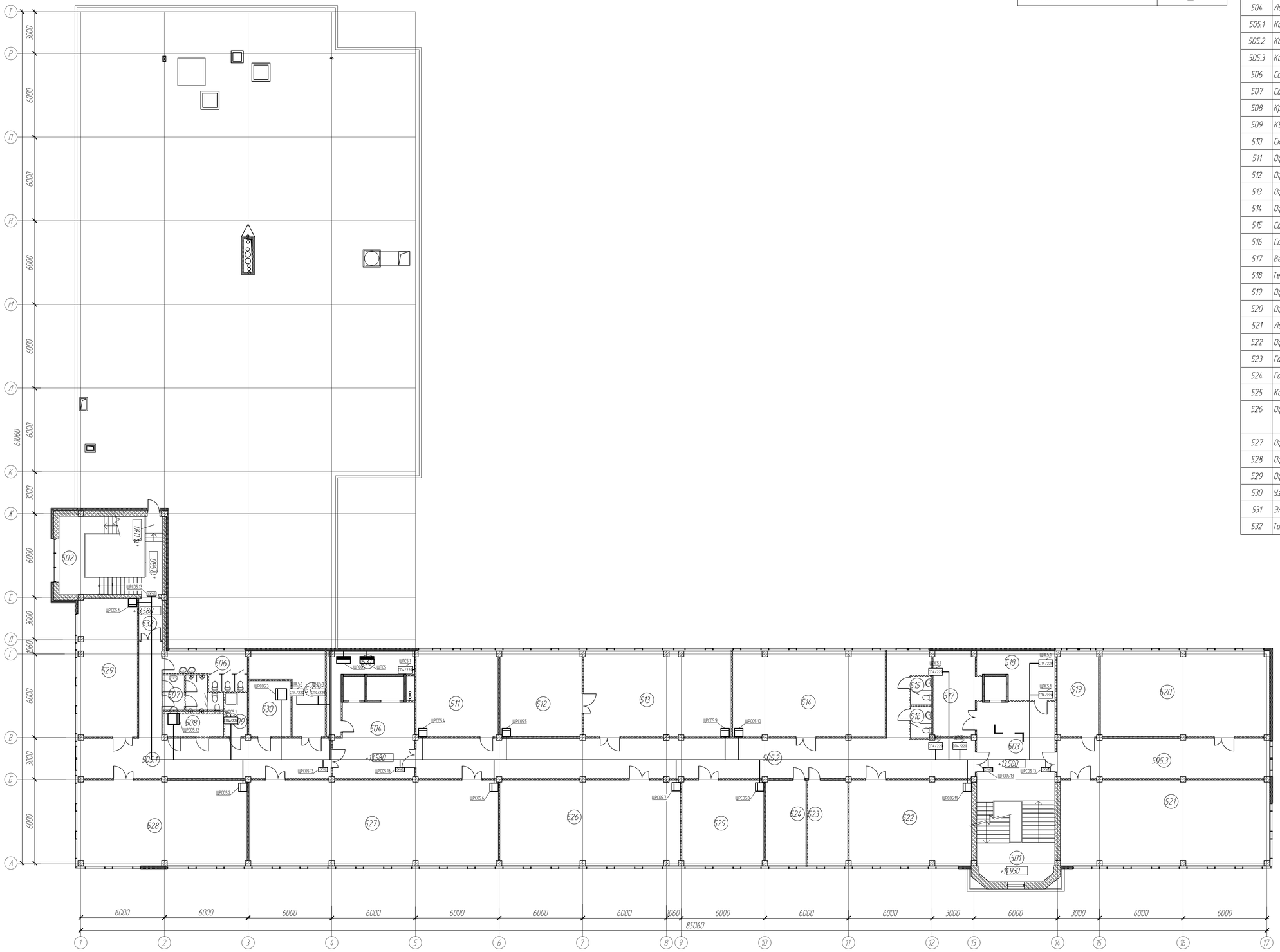

Таблица условно графических обозначений

Наименование	Изображение
Прибор системы СКУД	
Прибор пожарной сигнализации СПЧ	
Прибор пожарной сигнализации	
Телекоммуникационный шкаф	

Экспликация помещений 5-го этажа

Номер помещения	Наименование	Площадь, м2	Кат. помещения
501	Лестничная клетка	####	
502	Лестничная клетка	####	
503	Лифтовый холл	####	
504	Лифтовый холл	####	
505.1	Коридор	####	
505.2	Коридор	#####	
505.3	Коридор	####	
506	Сан. узел (Ж)	####	
507	Сан. узел (М)	####	
508	Кроссовая	###	В4
509	КУИ	###	В4
510	Склад	####	В2
511	Офис	####	
512	Офис	####	
513	Офис	####	
514	Офис	####	
515	Сан. узел (М)	###	
516	Сан. узел (Ж)	###	
517	Вент. камера	####	Д
518	Техническое помещение	####	В3
519	Офис	####	
520	Офис	####	
521	Лаборатория вычислительного дизайна	####	
522	Офис	####	
523	Гардероб	####	
524	Гардероб	####	
525	Комната приема пищи	####	
526	Офис	####	В3
527	Офис	#####	
528	Офис	####	
529	Офис	####	
530	Узел связи	####	
531	Электрощитовая	####	Д
532	Тамбур	###	

Примечания
1. Проектом предусмотрено подключение систем технических средств охраны, слаботочного оборудования и системы пожарной сигнализации к электрической сети.
2. Прокладку кабельных линий выполнить: в коридоре, в электрошкафах и слаботочно-диспетчерской в кабельном канале; в помещениях: бне коридора: в трубах, скрепированных по потолкам; в трубах, скрепированных по штрабам; в стенах; в трубах, скрепированных с сборным перекрытием стен. Кабельные линии питания систем пожарной сигнализации выполнить самостоятельно.
3. Проходы кабельных линий через стены выполнить в огнестоких труб. Место прохода заделать самостоятельно проходки.
4. Кабельные линии питания системы пожарной сигнализации проложить отдельно от других кабельных линий.

						ПП-0680/1-ИОС12	
Изм.	Кол.уч.	Лист	№док.	Подп.	Дата	РТ, г.Набережные Челны, промышленно-коммунальная зона, ул. Техническая	
Разработал		Ерхов				Промышленный технопарк «Олимп» Этап 1. Научно-административное здание	Стадия: П; Лист: 216; Листов:
Н.контр.		Асадуллин					
ГИП		Асадуллин				План расположения оборудования систем связи, пожарной сигнализации и прокладки электрических групповых сетей на 5 этаже	PARALLAX ПРОЕКТИНГ

Согласовано

Взам. инв. №

Подп. и дата

Инв. № подл.

Формат А0

Схема системы дополнительного уравнивания потенциалов душевых

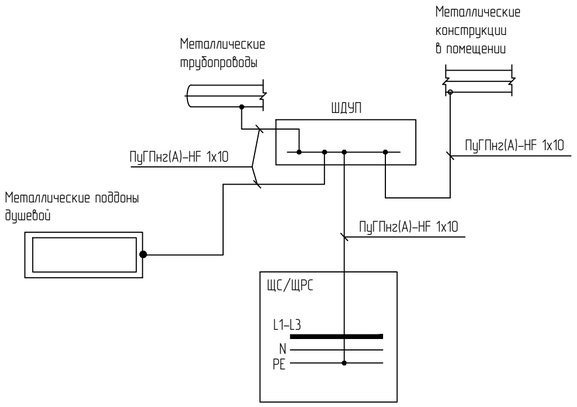

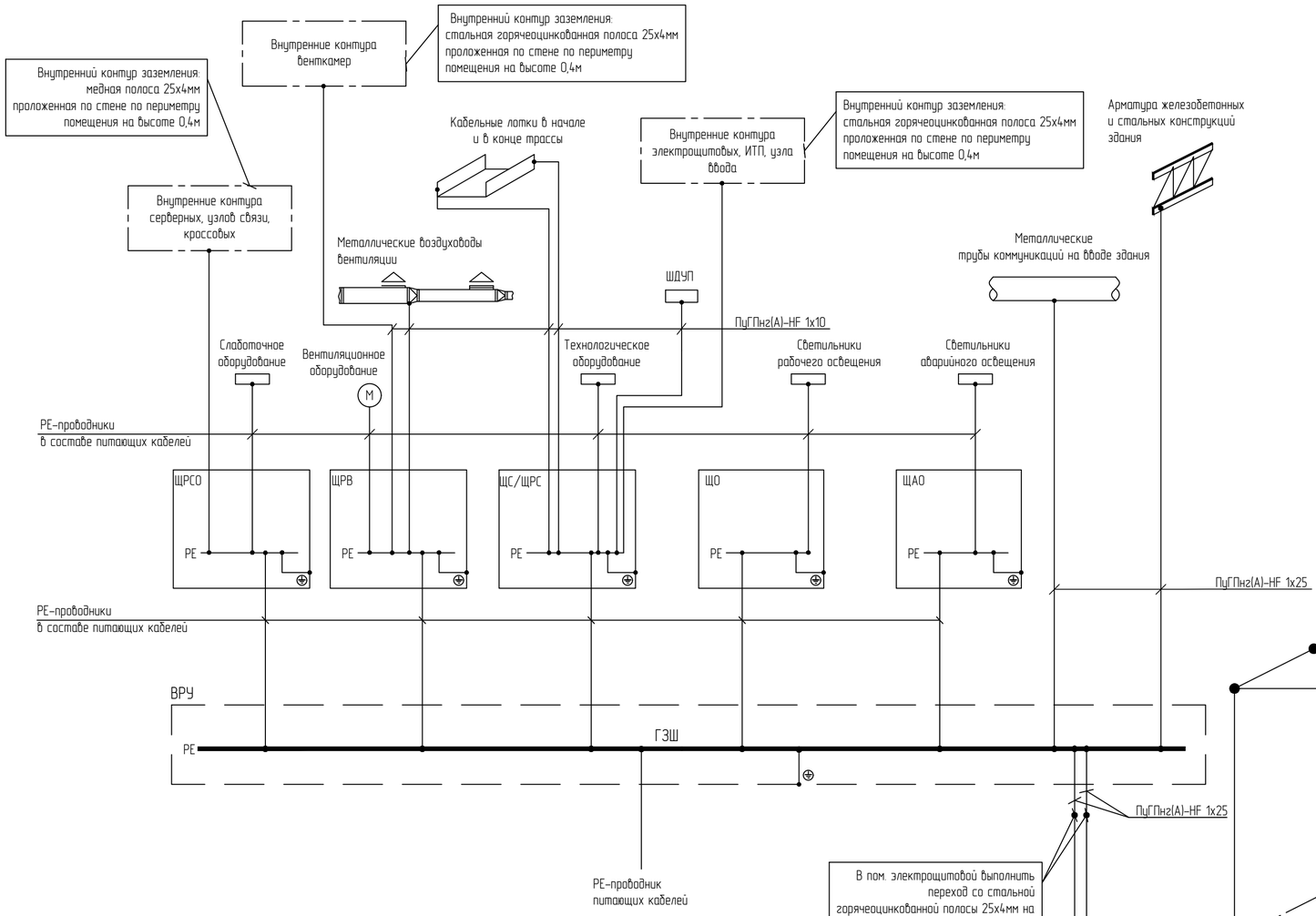

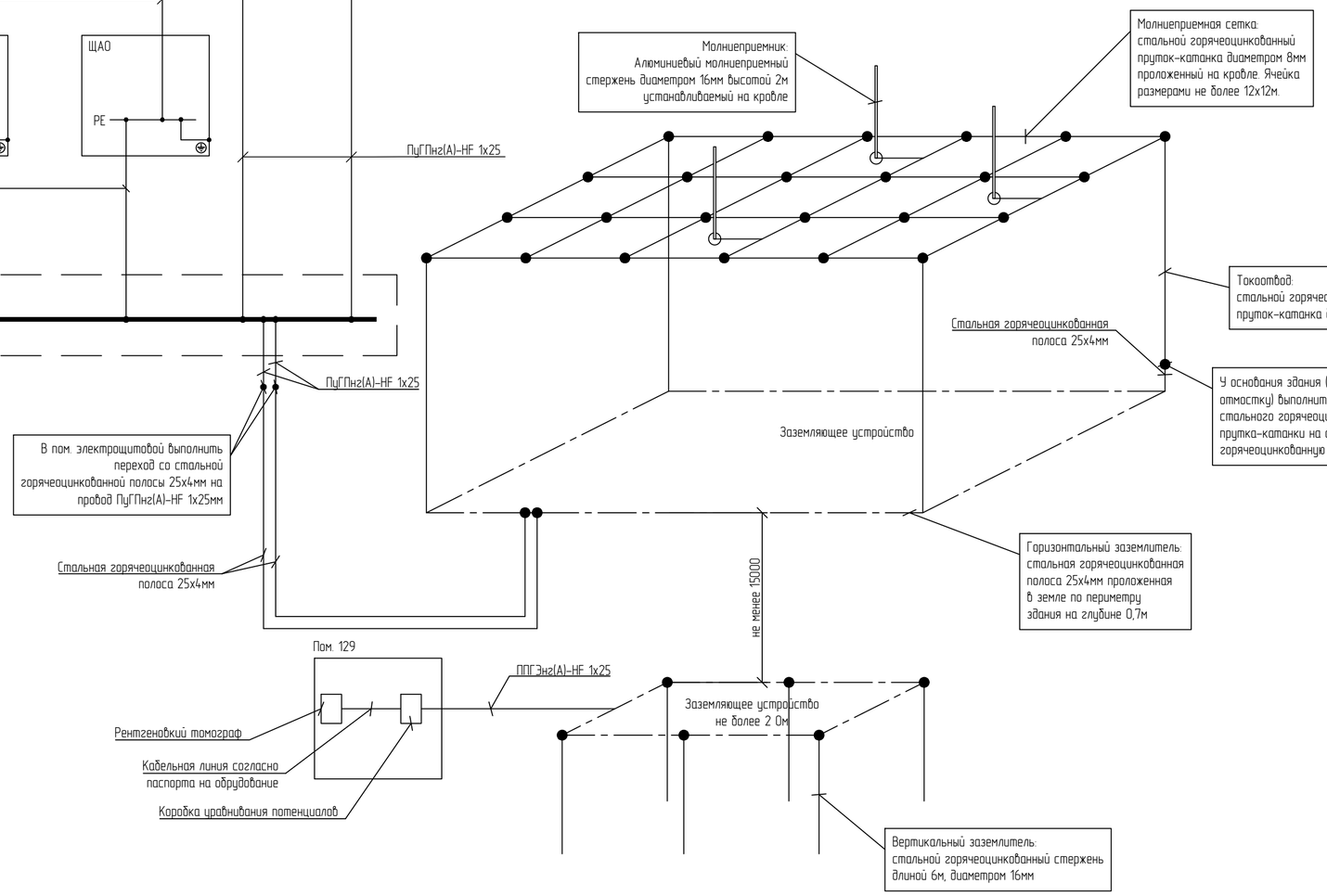

Примечания:

1. Система молниезащиты и заземления выполнена согласно ПУЭ 7, РД 34.21.122-87, ГОСТ 50571.5.54-2013.
2. Согласно классификации РД 34.21.122-87 здание имеет III категорию молниезащиты.
3. Для защиты от прямых ударов молний на кровле прокладывается молниеприемная сетка (стальной горячеоцинкованный пруток-катанка диаметром 8мм) с шагом ячейки не более 12х12 м. От молниеприемной сетки с шагом не более 25 м по периметру здания выполнены опуски токоотводов (стальной горячеоцинкованный пруток-катанка диаметром 8мм) к наружному контуру заземления. Наружный контур заземления состоит из горизонтального заземлителя (стальная горячеоцинкованная полоса 25х4мм) проложенного в земле по периметру здания на глубине 0,7 м на расстоянии 0,5 м от отмостки здания . Для защиты неметаллических выступающих конструкций и вентиляционного оборудования на кровле предусмотрена установка молниеприемников (алюминиевый молниеприемный стержень диаметром 16мм высотой 2м), молниеприемник соединен с молниеприемной сеткой. Все металлические выступающие элементы на кровле соединены с молниеприемной сеткой.
4. Наружный контур заземления выполнить общим для системы молниезащиты и системы повторного заземления PE проводника питающей кабельной линии.
5. Для рентгеновского томографа смонтировать отдельный независимый контур наружного заземления не более 2 Ом.
6. В качестве шины ГЗШ принята шина РЕ ВРУ.
7. На объекте выполнена основная система уравнивания потенциалов согласно п. 1.7.82 ПУЭ 7 и дополнительная система уравнивания потенциалов согласно п. 1.7.83 ПУЭ 7 (см. структурную схему заземления, уравнивания потенциалов и молниезащиты).
8. Соединения и присоединения заземляющих, защитных проводников и проводников системы уравнивания потенциалов должны быть надежными и обеспечивать непрерывность электрической цепи. Соединения должны быть защищены от коррозии и механических повреждений. Присоединения заземляющих, нулевых защитных проводников и проводников уравнивания потенциалов к открытым проводящим частям должны быть выполнены при помощи болтовых соединений или сваркой. Для болтовых соединений должны быть предусмотрены меры против ослабления контакта.

Согласовано

Взам. инв. №

Подп. и дата

Инв. № подл.

Изм.	Колуч.	Лист	№док.	Подп.	Дата
Разработал		Ерхов			
Н.контр		Асадуллин			
ГИП		Асадуллин			

ПП-0680/1-ИОС1.2

РТ, г.Набережные Челны, промышленно-коммунальная зона ул. Техническая

Промышленный технопарк «Олимп». Этап 1. Научно-административное здание

Стадия	Лист	Листов
П	217	

Структурная схема заземления, молниезащиты и уравнивания потенциалов

PARALLAX поволжье

Формат А2

Позиция	Наименование и техническая характеристика	Тип, марка, обозначение документа, опросного листа	Код оборудо-вания, изделия, материала	Завод-изготовитель	Единица изме-рения	Коли-чество	Масса единицы, кг	Примечания
	Электрическое освещение (внутренее)							
1	Электротехническое оборудование							
1.1	Щит рабочего освещения ЩО0	Согласно схемы		Параллакс Поволжье	шт	1		
1.2	Щит рабочего освещения ЩО1	Согласно схемы		Параллакс Поволжье	шт	1		
1.3	Щит рабочего освещения ЩО2	Согласно схемы		Параллакс Поволжье	шт	1		
1.4	Щит рабочего освещения ЩО3	Согласно схемы		Параллакс Поволжье	шт	1		
1.5	Щит рабочего освещения ЩО4	Согласно схемы		Параллакс Поволжье	шт	1		
1.6	Щит рабочего освещения ЩО5	Согласно схемы		Параллакс Поволжье	шт	1		
1.7	Щит аварийного освещения ЩАО0	Согласно схемы		Параллакс Поволжье	шт	1		
1.8	Щит аварийного освещения ЩАО1	Согласно схемы		Параллакс Поволжье	шт	1		
1.9	Щит аварийного освещения ЩАО2	Согласно схемы		Параллакс Поволжье	шт	1		
1.10	Щит аварийного освещения ЩАО3	Согласно схемы		Параллакс Поволжье	шт	1		
1.11	Щит аварийного освещения ЩАО4	Согласно схемы		Параллакс Поволжье	шт	1		
1.12	Щит аварийного освещения ЩАО5	Согласно схемы		Параллакс Поволжье	шт	1		
1.13	Ящик ЯТП-230/12/0.25		МТТ13-012-0250	ИЕК	шт	19		
2	Светотехническое оборудование							
2.1	Светодиодная панель встраиваемая/накладная, 60Вт, IP20		DL18015NW1YG	Donolux	шт	1318		
2.2	Светодиодный светильник потолочный, 25Вт, IP65		DL20451WNC25B R	Donolux	шт	271		
2.3	Светодиодный светильник для грильято, 15Вт, IP20		DL18015SQ15W1A.100	Donolux	шт	292		
2.4	Встраиваемый светодиодный светильник, 30Вт, IP44		DL18891/30W White R	Donolux	шт	25		
2.5	Подвесной светодиодный светильник 76, 8Вт 2м, IP20		DL18513S200WW80L5	Donolux	шт	132		
2.6	Подвесной светодиодный светильник 5Вт 500мм, IP20		DL20001R5W1B500S	Donolux	шт	21		
2.7	Блок аварийного питания	CONVERSION KIT POWER LED 70W IP65	4501008200	Световые технологии	шт	274		

Примечание:
– допускается замена на оборудование и материалы других производителей с аналогичными техническими характеристиками.

Согласовано

Взам. инв. №

Подп. и дата

Инв. № подл.

Изм.	Кол.уч.	Лист	№док.	Подп.	Дата
Разработал		Ерхов			04.23
					04.23
Н. контр.		Асадуллин			04.23
ГИП		Асадуллин			04.23

ПП-0680/1-ИОС1.2.С

РТ, г.Набережные Челны, промышленно-коммунальная зона ул. Техническая

Промышленный технопарк «Олимп».. Этап 1. Научно-административное здание

Стадия	Лист	Листов
П	1	12

Спецификация оборудования, изделий и материалов

PARALLAX поволжье

Формат А3

Позиция	Наименование и техническая характеристика	Тип, марка, обозначение документа, опросного листа	Код оборудо-вания, изделия, материала	Завод-изготовитель	Единица изме-рения	Коли-чество	Масса единицы, кг	Примечания
2.8	Накладное крепление для DL18015		Mounted frame DL18015	Donolux	шт	150		
2.9	ИК датчик движения настенный 1200Вт 180гр.		dd-ms-40	ЕКФ	шт	25		
3	**Электроустановочные изделия**							
3.1	Механизм выключателя одноклавишный 250В, 10А белый, IP20 скрытого монтажа		ATN000111	Systeme electric	шт	210		
3.2	Механизм выключателя двухклавишный 250В, 10А белый, IP20 скрытого монтажа		ATN000151	Systeme electric	шт	54		
3.3	Механизм переключателя одноклавишный 250В, 10А белый, IP20 скрытого монтажа		ATN000161	Systeme electric	шт	114		
3.4	Рамка для механизма выключателя/переключателя белая 1 пост IP20		ATN000101	Systeme electric	шт	324		
3.5	Рамка для механизма выключателя/переключателя белая 1 пост IP44		ATN440101	Systeme electric	шт	54		
3.6	Коробка монтажная универсальная глубина 50мм, диаметр 67мм		IMT35100	Systeme electric	шт	378		
4	**Кабельные изделия**							
4.1	Кабель силовой ППГнг(А)-HF ГОСТ 31996-2012 сечением:			Кольчугинский завод				
4.1.1	3х1,5мм2				м	10904		
4.2	Кабель силовой ППГнг(А)-FRHF ГОСТ 31996-2012 сечением:			Кольчугинский завод				
4.2.1	3х1,5мм2				м	3730		
5	**Материалы**							
5.1	Труба гибкая гофрированная из ПЛ/Л без содержания галогенов 25мм		81825	ДКС	м	12342		
5.2	Держатель с защелкой и дюбелем 25мм		51325	ДКС	шт	16684		
5.3	Держатель металлический односторонний оцинкованный 25 мм		53344	ДКС	шт	8500		
5.4	Стандартный анкер со шпилькой М6		СМ440645	ДКС	шт	8500		
5.5	Распределительная коробка 65х35		53500	ДКС	шт	2600		
5.6	Коробка ответвительная с кабельными вводами серии FS из термопласта		FSB11404	ДКС	шт	274		
5.7	Клемма для соединения медных жил, пятипроводная		222-415	WAGO	шт	8000		
5.8	Наклейка "А" для аварийных светильников и выключателей		2502000630	Световые технологии	шт	274		
5.9	Двухкомпонентная огнестойкая пена		DN1201	ДКС	шт	12		
5.10	Пистолет для двухкомпонентной огнестойкой пены		DN1202	ДКС	шт	2		

Взам. инв. №

Подп. и дата

Инв. № подл.

Изм.	Кол.уч.	Лист	№ док	Подпись	Дата

Позиция	Наименование и техническая характеристика	Тип, марка, обозначение документа, опросного листа	Код оборудо-вания, изделия, материала	Завод-изготовитель	Единица изме-рения	Коли-чество	Масса единицы, кг	Примечания
5.11	Жесткие гладкие трубы 40 мм		62940	ДКС	м	20		
5.12	Хомут Р6.6 стандартный, белый 3,6х300		25210SR	ДКС	уп	50		
	Силовое электрооборудование							
1	**Электротехническое оборудование**							
1.1	Вводно-распределительное устройство ВРУ1	Согласно схемы		Параллакс Поволжье	шт	1		
1.2	Вводно-распределительное устройство ВРУ2	Согласно схемы		Параллакс Поволжье	шт	1		
1.3	Щит учета ЩУ0	Согласно схемы		Параллакс Поволжье	шт	1		
1.4	Щит учета ЩУ1	Согласно схемы		Параллакс Поволжье	шт	1		
1.5	Щит учета ЩУ2	Согласно схемы		Параллакс Поволжье	шт	1		
1.6	Щит учета ЩУ3	Согласно схемы		Параллакс Поволжье	шт	1		
1.7	Щит учета ЩУ4	Согласно схемы		Параллакс Поволжье	шт	1		
1.8	Щит учета ЩУ5	Согласно схемы		Параллакс Поволжье	шт	1		
1.9	Щит силовой ЩС0	Согласно схемы		Параллакс Поволжье	шт	1		
1.10	Щит силовой ЩС1	Согласно схемы		Параллакс Поволжье	шт	1		
1.11	Щит силовой ЩС2	Согласно схемы		Параллакс Поволжье	шт	1		
1.12	Щит силовой ЩС3	Согласно схемы		Параллакс Поволжье	шт	1		
1.13	Щит силовой ЩС4	Согласно схемы		Параллакс Поволжье	шт	1		
1.14	Щит силовой ЩС5	Согласно схемы		Параллакс Поволжье	шт	1		
1.15	Щит распределительный вентиляции ЩРВ0	Согласно схемы		Параллакс Поволжье	шт	1		
1.16	Щит распределительный вентиляции ЩРВ1	Согласно схемы		Параллакс Поволжье	шт	1		
1.17	Щит распределительный вентиляции ЩРВ2	Согласно схемы		Параллакс Поволжье	шт	1		
1.18	Щит распределительный вентиляции ЩРВ3	Согласно схемы		Параллакс Поволжье	шт	1		
1.19	Щит распределительный вентиляции ЩРВ4	Согласно схемы		Параллакс Поволжье	шт	1		
1.20	Щит распределительный вентиляции ЩРВ5	Согласно схемы		Параллакс Поволжье	шт	1		
1.21	Щит распределительный кондиционирования ЩРК0	Согласно схемы		Параллакс Поволжье	шт	1		
1.22	Щит распределительный кондиционирования ЩРК1	Согласно схемы		Параллакс Поволжье	шт	1		
1.23	Щит распределительный кондиционирования ЩРК2	Согласно схемы		Параллакс Поволжье	шт	1		
1.24	Щит распределительный кондиционирования ЩРК3	Согласно схемы		Параллакс Поволжье	шт	1		

Взам. инв. №

Подп. и дата

Инв. № подл.

Позиция	Наименование и техническая характеристика	Тип, марка, обозначение документа, опросного листа	Код оборудо-вания, изделия, материала	Завод-изготовитель	Единица изме-рения	Коли-чество	Масса единицы, кг	Примечания
1.25	Щит распределительный кондиционирования ЩРК4	Согласно схемы		Параллакс Поволжье	шт	1		
1.26	Щит распределительный кондиционирования ЩРК5	Согласно схемы		Параллакс Поволжье	шт	1		
1.27	Щит распределительный слаботочного оборудования ЩРС00	Согласно схемы		Параллакс Поволжье	шт	1		
1.28	Щит распределительный слаботочного оборудования ЩРС01	Согласно схемы		Параллакс Поволжье	шт	1		
1.29	Щит распределительный слаботочного оборудования ЩРС02	Согласно схемы		Параллакс Поволжье	шт	1		
1.30	Щит распределительный слаботочного оборудования ЩРС03	Согласно схемы		Параллакс Поволжье	шт	1		
1.31	Щит распределительный слаботочного оборудования ЩРС04	Согласно схемы		Параллакс Поволжье	шт	1		
1.32	Щит распределительный слаботочного оборудования ЩРС05	Согласно схемы		Параллакс Поволжье	шт	1		
1.33	Щит пожарной сигнализации ЩПС0	Согласно схемы		Параллакс Поволжье	шт	1		
1.34	Щит пожарной сигнализации ЩПС1	Согласно схемы		Параллакс Поволжье	шт	1		
1.35	Щит пожарной сигнализации ЩПС2	Согласно схемы		Параллакс Поволжье	шт			
1.36	Щит пожарной сигнализации ЩПС3	Согласно схемы		Параллакс Поволжье	шт	1		
1.37	Щит пожарной сигнализации ЩПС4	Согласно схемы		Параллакс Поволжье	шт	1		
1.38	Щит пожарной сигнализации ЩПС5	Согласно схемы		Параллакс Поволжье	шт	1		
1.39	Щит силовой ЩС07	Согласно схемы		Параллакс Поволжье	шт	1		
1.40	Щит силовой ЩС013	Согласно схемы		Параллакс Поволжье	шт	1		
1.41	Щит силовой ЩС020	Согласно схемы		Параллакс Поволжье	шт	1		
1.42	Щит силовой ЩС022	Согласно схемы		Параллакс Поволжье	шт	1		
1.43	Щит силовой ЩС023	Согласно схемы		Параллакс Поволжье	шт	1		
1.44	Щит силовой ЩС028	Согласно схемы		Параллакс Поволжье	шт	1		
1.45	Щит силовой ЩС029	Согласно схемы		Параллакс Поволжье	шт	1		
1.46	Щит силовой ЩС030	Согласно схемы		Параллакс Поволжье	шт	1		
1.47	Щит силовой ЩС032	Согласно схемы		Параллакс Поволжье	шт	1		
1.48	Щит силовой ЩС033	Согласно схемы		Параллакс Поволжье	шт	1		
1.49	Щит силовой ЩС117	Согласно схемы		Параллакс Поволжье	шт	1		
1.50	Щит силовой ЩС120	Согласно схемы		Параллакс Поволжье	шт	1		
1.51	Щит силовой ЩС124	Согласно схемы		Параллакс Поволжье	шт	1		
1.52	Щит силовой ЩС128	Согласно схемы		Параллакс Поволжье	шт	1		
1.53	Щит силовой ЩС129	Согласно схемы		Параллакс Поволжье	шт	1		

Взам. инв. №

Подп. и дата

Инв. № подл.

Позиция	Наименование и техническая характеристика	Тип, марка, обозначение документа, опросного листа	Код оборудо-вания, изделия, материала	Завод-изготовитель	Единица изме-рения	Коли-чество	Масса единицы, кг	Примечания
1.54	Щит силовой ЩС130	Согласно схемы		Параллакс Поволжье	шт	1		
1.55	Щит силовой ЩС131	Согласно схемы		Параллакс Поволжье	шт	1		
1.56	Щит силовой ЩС137	Согласно схемы		Параллакс Поволжье	шт	1		
1.57	Щит силовой ЩС138	Согласно схемы		Параллакс Поволжье	шт	1		
1.58	Щит силовой ЩС139	Согласно схемы		Параллакс Поволжье	шт	1		
1.59	Щит силовой ЩС140	Согласно схемы		Параллакс Поволжье	шт	1		
1.60	Щит силовой ЩС141	Согласно схемы		Параллакс Поволжье	шт	1		
1.61	Щит силовой ЩС142	Согласно схемы		Параллакс Поволжье	шт	1		
1.62	Щит силовой ЩС143	Согласно схемы		Параллакс Поволжье	шт	1		
1.63	Щит силовой ЩС145	Согласно схемы		Параллакс Поволжье	шт	1		
1.64	Щит силовой ЩС208	Согласно схемы		Параллакс Поволжье	шт	1		
1.65	Щит силовой ЩС209	Согласно схемы		Параллакс Поволжье	шт	1		
1.66	Щит силовой ЩС211	Согласно схемы		Параллакс Поволжье	шт	1		
1.67	Щит силовой ЩС217	Согласно схемы		Параллакс Поволжье	шт	1		
1.68	Щит силовой ЩС218	Согласно схемы		Параллакс Поволжье	шт	1		
1.69	Щит силовой ЩС223	Согласно схемы		Параллакс Поволжье	шт	1		
1.70	Щит силовой ЩС224	Согласно схемы		Параллакс Поволжье	шт	1		
1.71	Щит силовой ЩС225	Согласно схемы		Параллакс Поволжье	шт	1		
1.72	Щит силовой ЩС226	Согласно схемы		Параллакс Поволжье	шт	1		
1.73	Щит силовой ЩС227	Согласно схемы		Параллакс Поволжье	шт	1		
1.74	Щит силовой ЩС230	Согласно схемы		Параллакс Поволжье	шт	1		
1.75	Щит силовой ЩС231	Согласно схемы		Параллакс Поволжье	шт	1		
1.76	Щит силовой ЩС234	Согласно схемы		Параллакс Поволжье	шт	1		
1.77	Щит силовой ЩС308	Согласно схемы		Параллакс Поволжье	шт	1		
1.78	Щит силовой ЩС309	Согласно схемы		Параллакс Поволжье	шт	1		
1.79	Щит силовой ЩС311	Согласно схемы		Параллакс Поволжье	шт	1		
1.80	Щит силовой ЩС317	Согласно схемы		Параллакс Поволжье	шт	1		
1.81	Щит силовой ЩС318	Согласно схемы		Параллакс Поволжье	шт	1		
1.82	Щит силовой ЩС323	Согласно схемы		Параллакс Поволжье	шт	1		

Позиция	Наименование и техническая характеристика	Тип, марка, обозначение документа, опросного листа	Код оборудо-вания, изделия, материала	Завод-изготовитель	Единица изме-рения	Коли-чество	Масса единицы, кг	Примечания
1.83	Щит силовой ЩС324	Согласно схемы		Параллакс Поволжье	шт	1		
1.84	Щит силовой ЩС325	Согласно схемы		Параллакс Поволжье	шт	1		
1.85	Щит силовой ЩС326	Согласно схемы		Параллакс Поволжье	шт	1		
1.86	Щит силовой ЩС327	Согласно схемы		Параллакс Поволжье	шт	1		
1.87	Щит силовой ЩС330	Согласно схемы		Параллакс Поволжье	шт	1		
1.88	Щит силовой ЩС331	Согласно схемы		Параллакс Поволжье	шт	1		
1.89	Щит силовой ЩС332	Согласно схемы		Параллакс Поволжье	шт	1		
1.90	Щит силовой ЩС408	Согласно схемы		Параллакс Поволжье	шт	1		
1.91	Щит силовой ЩС409	Согласно схемы		Параллакс Поволжье	шт	1		
1.92	Щит силовой ЩС411	Согласно схемы		Параллакс Поволжье	шт	1		
1.93	Щит силовой ЩС419	Согласно схемы		Параллакс Поволжье	шт	1		
1.94	Щит силовой ЩС420	Согласно схемы		Параллакс Поволжье	шт	1		
1.95	Щит силовой ЩС425	Согласно схемы		Параллакс Поволжье	шт	1		
1.96	Щит силовой ЩС426	Согласно схемы		Параллакс Поволжье	шт	1		
1.97	Щит силовой ЩС427	Согласно схемы		Параллакс Поволжье	шт	1		
1.98	Щит силовой ЩС428	Согласно схемы		Параллакс Поволжье	шт	1		
1.99	Щит силовой ЩС429	Согласно схемы		Параллакс Поволжье	шт	1		
1.100	Щит силовой ЩС430	Согласно схемы		Параллакс Поволжье	шт	1		
1.101	Щит силовой ЩС431	Согласно схемы		Параллакс Поволжье	шт	1		
1.102	Щит силовой ЩС432	Согласно схемы		Параллакс Поволжье	шт	1		
1.103	Щит силовой ЩС433	Согласно схемы		Параллакс Поволжье	шт	1		
1.104	Щит силовой ЩС511	Согласно схемы		Параллакс Поволжье	шт	1		
1.105	Щит силовой ЩС512	Согласно схемы		Параллакс Поволжье	шт	1		
1.106	Щит силовой ЩС514	Согласно схемы		Параллакс Поволжье	шт	1		
1.107	Щит силовой ЩС520	Согласно схемы		Параллакс Поволжье	шт	1		
1.108	Щит силовой ЩС521	Согласно схемы		Параллакс Поволжье	шт	1		
1.109	Щит силовой ЩС522	Согласно схемы		Параллакс Поволжье	шт	1		
1.110	Щит силовой ЩС523	Согласно схемы		Параллакс Поволжье	шт	1		
1.111	Щит силовой ЩС525	Согласно схемы		Параллакс Поволжье	шт	1		

Взам. инв. №

Подп. и дата

Инв. № подл.

Позиция	Наименование и техническая характеристика	Тип, марка, обозначение документа, опросного листа	Код оборудо-вания, изделия, материала	Завод-изготовитель	Единица изме-рения	Коли-чество	Масса единицы, кг	Примечания
1.112	Щит силовой ЩС526	Согласно схемы		Параллакс Поволжье	шт	1		
1.113	Щит силовой ЩС527	Согласно схемы		Параллакс Поволжье	шт	1		
1.114	Щит силовой ЩС528	Согласно схемы		Параллакс Поволжье	шт	1		
1.115	Щит силовой ЩС529	Согласно схемы		Параллакс Поволжье	шт	1		
1.116	Система бесперебойного питания AKEL серии R533 мощностью 150 кВА арт. SP001230		SP001230407014	AKEL	шт	1		
2	**Кабельные изделия**							
2.1	Кабель силовой ППГнг(А)-HF ГОСТ 31996-2012 сечением:			Кольчугинский завод				
2.1.1	3х1,5мм2				м	5785		
2.1.2	3х2,5мм2				м	23660		
2.1.3	3х4мм2				м	1453		
2.1.4	3х6мм2				м	479		
2.1.5	3х10мм2				м	550		
2.1.6	3х16мм2				м	78		
2.1.7	5х2,5мм2				м	210		
2.1.8	5х4мм2				м	4014		
2.1.9	5х6мм2				м	6449		
2.1.10	5х10мм2				м	660		
2.1.11	5х16мм2				м	635		
2.1.12	5х25мм2				м	366		
2.1.13	5х35мм2				м	65		
2.1.14	5х50мм2				м	125		
2.1.15	5х70мм2				м	152		
2.1.16	5х95мм2				м	59		
2.1.17	5х120мм2				м	35		
2.1.18	5х150мм2				м	196		
2.2	Кабель силовой ППГнг(А)-FRHF ГОСТ 31996-2012 сечением:			Кольчугинский завод				
2.2.1	3х2,5мм2				м	1760		

Взам. инв. №

Подп. и дата

Инв. № подл.

Изм.	Кол.уч.	Лист	№ док	Подпись	Дата

Позиция	Наименование и техническая характеристика	Тип, марка, обозначение документа, опросного листа	Код оборудо-вания, изделия, материала	Завод-изготовитель	Единица изме-рения	Коли-чество	Масса единицы, кг	Примечания
2.2.2	3х4мм2				м	29		
2.2.3	3х10мм2				м	120		
2.2.4	4х1,5мм2				м	1339		
2.2.5	5х2,5мм2				м	36		
2.2.6	5х4мм2				м	164		
2.2.7	5х6мм2				м	175		
2.3	Кабель для систем управления и сигнализации КПСЭнг(А)-HF сечением:			Кольчугинский завод				
2.3.1	2х2х0,75				м	2880		
3	**Материалы**							
3.1	Труба гибкая гофрированная из ПЛЛ без содержания галогенов 25мм		81825	ДКС	м	12457		
3.2	Труба гибкая гофрированная из ПЛЛ без содержания галогенов 32мм		81832	ДКС	м	2652		
3.3	Труба гибкая гофрированная из ПЛЛ без содержания галогенов 40мм		81840	ДКС	м	438		
3.4	Труба гибкая гофрированная из ПЛЛ без содержания галогенов 50мм		81850	ДКС	м	24		
3.5	Держатель с защелкой 25мм		51025	ДКС	шт	18714		
3.6	Держатель с защелкой 32мм		51032	ДКС	шт	5304		
3.7	Держатель с защелкой 40мм		51040	ДКС	шт	876		
3.8	Держатель с защелкой 50мм		51050	ДКС	шт	48		
3.9	Саморез с дюбелем F 3,5х50		CM06541	ДКС	шт	24942		
3.10	Гофрированная труба из ПНД 25мм		71525	ДКС	м	13088		
3.12	Держатель металлический односторонний оцинкованный 25 мм		53344	ДКС	шт	6200		
3.13	Стандартный анкер со шпилькой М6		CM440645	ДКС	шт	6200		
3.14	Распределительная коробка 65х35		53500	ДКС	шт	1300		
3.15	Коробка ответвительная с кабельными вводами серии FS из термопласта		FSB11404	ДКС	шт	203		
3.16	Клемма для соединения медных жил, пятипроводная		222-415	WAGO	шт	3900		
3.17	Двухкомпонентная огнестойкая пена		DN1201	ДКС	шт	30		
3.18	Пистолет для двухкомпонентной огнестойкой пены		DN1202	ДКС	шт	2		
3.19	Жесткие гладкие трубы 40 мм		62940	ДКС	м	80		

Взам. инв. №

Подп. и дата

Инв. № подл.

Позиция	Наименование и техническая характеристика	Тип, марка, обозначение документа, опросного листа	Код оборудования, изделия, материала	Завод-изготовитель	Единица измерения	Количество	Масса единицы, кг	Примечания
3.20	Жесткие гладкие трубы 50 мм		62940	ДКС	м	40		
3.21	Жесткие гладкие трубы 63 мм		62940	ДКС	м	30		
3.22	Хомут Р6.6 стандартный, белый 3,6х300		25210SR	ДКС	уп	150		
3.23	Наконечник	ТМЛ 25-8-7		КВТ	шт	90		
3.24	Наконечник	ТМЛ 35-8-9		КВТ	шт	10		
3.25	Наконечник	ТМЛ 70-10-13		КВТ	шт	30		
3.26	Наконечник	ТМЛ 95-10-15		КВТ	шт	20		
3.27	Наконечник	ТМЛ 120-10-17		КВТ	шт	10		
3.28	Наконечник	ТМЛ 150-12-19		КВТ	шт	40		
4	**Кабеленесущие системы**							
4.1	Перфорированный кабельный лоток 400х80х3000мм		35306	ДКС	м	971		
4.2	Перфорированный кабельный лоток 200х80х3000мм		35304	ДКС	м	935		
4.3	Перфорированный кабельный лоток 100х80х3000мм		35302	ДКС	м	1012		
4.4	Крышка на прямой элемент 400х3000мм		35526	ДКС	м	971		
4.5	Крышка на прямой элемент 200х3000мм		35524	ДКС	м	935		
4.6	Крышка на прямой элемент 100х3000мм		35522	ДКС	м	1012		
4.7	Профиль BPL-29, 1200мм		BPL2912	ДКС	шт	2117		
4.8	Шпилька резьбовая М8х2000		CM200802	ДКС	шт	1059		
4.9	Гайка шестигранная М8		CM110800	ДКС	шт	7056		
4.10	Шайба кузовная М8		CM120800	ДКС	шт	7056		
4.11	Стальной забивной анкер М8х30		CM400830	ДКС	шт	1764		
4.12	Винт с крестообразным шлицем М6х10		CM010610	ДКС	шт	5120		
4.13	Гайка с насечкой, препятствующей откручиванию М6		CM100600	ДКС	шт	5120		
4.14	Винт для электрического соединения М5х8		CM030508	ДКС	шт	1012		
4.15	Скоба ВММ-10, 400мм		BMM1040	ДКС	шт	30		
4.16	Скоба ВММ-10, 100мм		BMM1010	ДКС	шт	80		
4.17	Стандартный анкер со шпилькой М8х70		CM440850	ДКС	шт	110		
4.18	Угол горизонтальный СРО 90 400х80мм		36026K	ДКС	шт	20		

Взам. инв. №

Подп. и дата

Инв. № подл.

Изм.	Кол.уч.	Лист	№ док	Подпись	Дата

Позиция	Наименование и техническая характеристика	Тип, марка, обозначение документа, опросного листа	Код оборудо-вания, изделия, материала	Завод-изготовитель	Единица изме-рения	Коли-чество	Масса единицы, кг	Примечания
4.19	Угол горизонтальный CPO 90 200x80мм		36024K	ДКС	шт	20		
4.20	Угол горизонтальный CPO 90 100x80мм		36022K	ДКС	шт	20		
4.21	Крышка на угол горизонтальный CPO 90 400мм		38006	ДКС	шт	20		
4.22	Крышка на угол горизонтальный CPO 90 200мм		38004	ДКС	шт	20		
4.23	Крышка на угол горизонтальный CPO 90 100мм		38002	ДКС	шт	20		
4.24	Ответвитель Т-образный DL 400x80мм		36254K	ДКС	шт	40		
4.25	Ответвитель Т-образный DL 200x80мм		36252K	ДКС	шт	40		
4.26	Ответвитель Т-образный DL 100x80мм		36250K	ДКС	шт	40		
4.27	Крышка на ответвитель Т-образный DL 400мм		38367	ДКС	шт	40		
4.28	Крышка на ответвитель Т-образный DL 200мм		38365	ДКС	шт	40		
4.29	Крышка на ответвитель Т-образный DL 100мм		38363	ДКС	шт	40		
4.30	Соединительная накладка CGC для крышек лотка 400мм		37396	ДКС	шт	290		
4.31	Соединительная накладка CGC для крышек лотка 200мм		37394	ДКС	шт	290		
4.32	Соединительная накладка CGC для крышек лотка 100мм		37392	ДКС	шт	290		
4.33	Накладка CGB для лотка 400мм		37356	ДКС	шт	290		
4.34	Накладка CGB для лотка 200мм		37354	ДКС	шт	290		
4.35	Накладка CGB для лотка 100мм		37352	ДКС	шт	290		
4.36	Пластина соединительная GTO 80мм		37303	ДКС	шт	580		
4.37	Заглушка цельная TC 400мм		37266	ДКС	шт	18		
4.38	Заглушка цельная TC 200мм		37264	ДКС	шт	18		
4.39	Заглушка цельная TC 100мм		37262	ДКС	шт	18		
5	**Электроустановочные изделия**							
5.1	Механизм розетки электрической 2К+З 16А 250В белый со шторками IP20 скрытой ус		ATN000145	Systeme electric	шт	98		
5.2	Механизм розетки электрической 2К+З 16А 250В красный со шторками IP20 скрытой		ATN002045	Systeme electric	шт	171		
5.3	Механизм розетки электрической 2К+З 16А 250В белый со шторками IP44 скрытой ус		ATN440146	Systeme electric	шт	172		
5.4	Рамка для механизма электрической розетки белая 1 пост IP20		ATN000101	Systeme electric	шт	269		
5.5	Рамка для механизма электрической розетки белая 1 пост IP44		ATN440101	Systeme electric	шт	171		
5.6	Розетка электрическая 2К+З 20А 250В белый IP44 скрытой установки		BLNSR003231	Systeme electric	шт	6		

Взам. инв. №

Подп. и дата

Инв. № подл.

Изм.	Кол.уч.	Лист	№ док	Подпись	Дата

Позиция	Наименование и техническая характеристика	Тип, марка, обозначение документа, опросного листа	Код оборудо-вания, изделия, материала	Завод-изготовитель	Единица изме-рения	Коли-чество	Масса единицы, кг	Примечания
5.7	Розетка электрическая 3К+32 А 250В белый IP44 скрытой установки		BLNSR003241	Systeme electric	шт	16		
5.8	Коробка монтажная		BLNMK000001	Systeme electric	шт	22		
5.9	Коробка монтажная универсальная глубина 50мм, диаметр 67мм		IMT35100	Systeme electric	шт	441		
5.10	Монтажное основание с крышкой для лючка		7410060	ОБО БЕТТЕРМАНН	шт	1018		
5.11	Лючок GES9 55U (Система 55) для 8 розеток Modul45		7405037	ОБО БЕТТЕРМАНН	шт	1018		
5.12	Монтажная рамка для четырех одинарных устройств Modul 45		MT45V 4	ОБО БЕТТЕРМАНН	шт	2036		
5.13	Розетка 2К+3 16А 250В со шторками и винтовыми контактами для лючка красная		RN16-113-K	Systeme electric	шт	2972		
5.14	Розетка 2К+3 16А 250В со шторками и винтовыми контактами для лючка белая		RN16-113-BE	Systeme electric	шт	48		
6	**Заземление и молниезащита**							
6.1	Полоса стальная горячеоцинкованная 25х4мм		NC2254	ДКС	м	1400		
6.2	Полоса медная 25х4мм		NC2254CU	ДКС	м	317		
6.3	Пруток-катанка горячеоцинкованный диаметром 8 мм		NC1008	ДКС	м	1258		
6.4	Универсальный держатель с бетоном		ND1000	ДКС	шт	866		
6.5	Трос алюминиевый диаметром 10 мм		NC3050	ДКС	м	20		
6.6	Соединитель пруток диам. 8мм – полоса 25х4мм с разделительной пластиной		NG3102	ДКС	шт	20		
6.7	Соединитель полоса 25х4мм – полоса 25х4мм с разделительной пластиной		NG3105	ДКС	шт	150		
6.8	Универсальный соединитель для прутка диам. 8мм		NG3103	ДКС	шт	50		
6.9	Скоба-держатель полосы		ND2311	ДКС	шт	871		
6.10	Параллельный зажим для троса алюминиевого и прутка диам. 8 мм		NG3108	ДКС	шт	40		
6.11	Универсальный держатель для прутка диам. 8мм		ND2000	ДКС	шт	300		
6.12	Молниеприемный стержень, 2 м		NL2000	ДКС	шт	15		
6.13	Бетонное основание, 20 кг		NL0345	ДКС	шт	15		
6.14	Соединитель проводника для молниеприемника		NG6606	ДКС	шт	15		
6.15	Антикоррозионная лента, 10м		NA1001	ДКС	шт	5		
6.16	Коробка уравнивания потенциалов, 12 зажимов		NE3112	ДКС	шт	5		
6.17	Наконечник	ТМЛ 25-6-7		КВТ	шт	10		
6.18	Наконечник	ТМЛ 10-6-5		КВТ	шт	90		
6.19	Болт с шестигранной головкой DIN 933 М6х20		CM020620	ДКС	шт	100		

Взам. инв. №

Подп. и дата

Инв. № подл.

Изм.	Кол.уч.	Лист	№ док	Подпись	Дата

Позиция	Наименование и техническая характеристика	Тип, марка, обозначение документа, опросного листа	Код оборудо-вания, изделия, материала	Завод-изготовитель	Единица изме-рения	Коли-чество	Масса единицы, кг	Примечания
6.20	Гайка шестигранная DIN 934 M6		CM110600	ДКС	шт	100		
6.21	Шайба кузовная DIN 9021 M6		CM120600	ДКС	шт	100		
6.22	ПуГПнг(А)-HF 1х25			Кольчугинский завод	м	100		
6.23	ПуГПнг(А)-HF 1х10			Кольчугинский завод	м	1100		
6.24	ППГЭнг(А)-HF 1х25			Кольчугинский завод	м	50		
6.25	Комплект стержневого вертикального заземлителя, 6 м		NE1150	ДКС	шт	6		

КАМСКИЙ ИНДУСТРИАЛЬНЫЙ ПАРК МАСТЕР

АКЦИОНЕРНОЕ ОБЩЕСТВО
«КАМСКИЙ ИНДУСТРИАЛЬНЫЙ ПАРК «МАСТЕР»
423804, Российская Федерация, Республика Татарстан,
г. Набережные Челны, Производственный проезд, 45.
+7 (8552) 53-45-20; kip-master@kamaz.ru; www.kipmaster.ru

от 04.04.23 № 89-02/283 исх

на № _____ от _____

Техническое задание
на подключение к электросетям 0,4кВ АО «КИП «Мастер»
для объекта «Промышленный Технопарк «ОЛИМП»

1. Потребитель II категории.
2. Напряжение 380 В с заземлённой нейтралью T-S-N.
3. АО «КИП «Мастер» разрешает отпуск мощности в количестве 4000 кВт для электроснабжения электрооборудования объекта «Промышленный Технопарк «ОЛИМП».
4. Точку подключения определить от существующей БКТП 10/0,4 - 2Х2500кВА .
5. Все внутренние сети смонтировать в соответствии с требованиями правил и норм (ПУЭ, ПТЭЭБ).
6. Марку кабеля определить пятижильной согласно заявленной мощности.
7. Прокладку наружных сетей произвести в земле защитить кабельным каналом.

7 Внутри объекта все отходящие линии от вводных шкафов защитить автоматическими выключателями согласно потребляющей мощности.

Технический директор АО «КИП «Мастер» В.А. Леонтьев

Зам Технического Директора -
Главный энергетик АО «КИП «Мастер» А.Т. Марьянов